הארץ

VOL. 68/20523 NOVEMBER 4 1986 — 75 אג' יום ג' ב' בחשון תשמ"ז, 4 בנובמבר 1986
כולל מע"מ בגילת 65 אג'

חסכון+מהירות+יעילות = (X)+(Y)+(Z)

לאילת אוברסיז"
הנוסחה לפתרון הנכון

אילת אוברסיז
אילת אוברסיז בע"מ

אילת אוברסיז · שיטות חסכון בהובלת מטענים בינלאומיים

ישראל לא תתייחס רשמית לפרשת ואנונו

אישים במערכת המדינית: יש להשאיר הנושא בפורומים סגורים ● ח"כ לין: הציבור ברובו מבין שהוא לא צריך לשאוף לדעת יותר מדי

מאת עקיבא אלדר, סופר המדיני של "הארץ"

נראה כי ישראל לא תתייחס רשמית לפרשת ואנונו. משרד ראש הממשלה ומשרד החוץ סירבו להגיב על הפרשה.

(ע). ארבעה חברי ועדת החוץ והבטחון של הכנסת שחיוו אמש את דעתם על פרשת ואנונו בראיונות בתכנית "מבט" בטלוויזיה הסכימו כולם שהענין צריך להידון בפורומים סגורים, אך ח"כ שריד הדגיש כי מתחייבת הודעה מוסמכת של הממשלה.

ח"כ אהרון הראל (המערך): "אין פה שום עניינים, שחייבים דיון פומבי. צריך להשאיר לרשויות המוסמכות בכך לטפל באופן שקט. כאשר ממשלת ישראל תחשוב, שהגיעה העת לפרסם הודעה לציבור, היא תעשה זאת. אבל לא על פי הסקרנות של הציבור והרצון הבל־לשי. הנושא צריך להיות נתון כמדם

(סוף בעמוד 2 טור 6)

פרס מרגיע: הפירסומים בחו"ל לא הזיקו לנו

מאת עמוס בן־ורד, סופר הפרלמנטרי של "הארץ"

ממלא־מקום ראש הממשלה שמעון פרס אמר אתמול בסיעת המערך בכנסת, שאין הוא סבור, כי הפירסומים האחרונים בבריטניה ובסייסם הזיקו לישראל. היו חברים בסיעה שפירשו זאת כתגובה על פרשת ואנונו, אולם אחרים אמרו, שמתוך ההקשר יוצא, כי הוא התכוון לגילויים על מעורבות סוריה בטרור הבינלאומי. בישיבה הממושכת שקיימה אמש הסיעה לא הוזכר השם ואנונו, והפרשה לא הועלתה.

עורכי דין מציעים את שירותיהם למשפ' ואנונו

נענים בתשובה: איננו יודעים היכן הוא

מאת איתן רבין סופר "הארץ"

בעקבות הפרסומים בעיתוני חוץ, החלו עורכי דין ישראליים להתעניין אצל משפחת ואנונו באפשרות ללמד סניגוריה על בנם, מרדכי.

בשבוע האחרון ניסו מספר עורכי דין לאתר את כתובתה של משפחת ואנונו, כדי להגיע אליה להסכם על ייצוגו של בנם. אחיו של מרדכי ואנונו אמר, כי רק כשיודע בני משפחתו היכן הוא ומה מצבו ישקלו אפשרות לפנות לעורכי דין.

נשיא אוניברסיטת ב"ג: אין לנו שום קשר

"אין לנו שום קשר למרדכי ואנונו מעבר לכך שהוא למד באוניברסיטה כמו כל סטודנט אחר. לא שינינו את הנהלים ולא הסקנו מסקנות מפרשת ואנונו. הנהלים כרגיל ולנו אין שום קשר לאיש הזה", כך אמר אתמול בשיחה עם סופר "הארץ" נשיא אוניברסיטת בן־גוריון הפרופ' חיים אילתה.

לאוניברסיטה הגיעו אתמול עיתונאים רבים, שראיינו כל מי שהיה לו קשר עם ואנונו.

מנהל המכונה סיפר, כי התריע מספר פעמים בפני השלטונות על ואנונו, אך תלונותיו לא נענו.

החברה האמריקאית — מיילדת בביה"ח סורוקה

ג'ודי צימס (30), אזרחית אמריקאית, חברתו של מרדכי ואנונו, עבדה במשך שנה כמיילדת בבית החולים סורוקה בבאר־שבע. האחות הראשית של בית החולים סיפרה אתמול ל"הארץ", כי צימס עבדה במשך שנה בבית החולים, לשביעות רצון ההנהלה. העסקתה הופסקה בשל היעדר רשיון עבודה. חברתו של ואנונו לא היתה מוכנה לקבל אזרחות ישראלית, שהיתה מקנה לה אפשרות להמשיך בעבודתה. עם עזיבתה אמרה, כי אולי תחזור על מנת להשתקע בארץ. עד עזיבתה התגוררה בדירה שכורה בבאר־שבע.

בבית החולים מספרים, כי בניגוד לואנונו, שהיה תמהוני ומסתגר, היתה חברתו צעירה חברותית והתיידדה בקלות. דעותיה הפוליטיות לא היו ידועות.

ג'ודי צימס עזבה את הארץ לפני כחודש וחצי.

הרצוג עשוי לקיים בסינגפור פגישה היסטורית עם האפיפיור

ראש ממשלת סינגפור יפעל כנראה להפגיש את ראש הכנסיה ונשיא ישראל שישהו באותה עיר ● הנשיא פתח מסעו באוסטרליה

מאת גדעון אלון, סופר "הארץ" המלווה לנשיא המדינה באוסטרליה

נשיא המדינה חיים הרצוג והאפיפיור יוחנן פאולוס השני עשויים לקיים פגישה היסטורית ב־20 בנובמבר בסינגפור, אם ראש ממשלת סינגפור לי קואן יו, ינקוט יוזמה בכיוון זה. אפשרות זו הועלתה אתמול, אחרי שהתברר שהנשיא הרצוג והאפיפיור ישהו באותו יום ממש, ה־20 בנובמבר בסינגפור. גורמים רשמיים בפמליית הנשיא

(סוף בעמוד 2 טור 6)

הרבנות פירסמה 5 תנאים להשתלת לב

בהם הפסקת נשימת התורם ל־12 שעות לפחות ● תובעת שילוב נציגה בצוות קביעת המוות ● משרד הבריאות משכח

מאת נדב שרגאי ומיכאל גרטי

מועצת הרבנות הראשית החליטה אתמול פה אחד להתיר השתלת לב במרכז הרפואי הדסה בירושלים, אך ההיתר מותנה בקיום תנאים מסוימים.

החלטת מועצת הרבנות מאתמול אינה מתייחסת לשאלת השתלת הכבד, אולם ברבנות אומרים, כי אם יבקש בית חולים בארץ היתר

(סוף בעמוד 2 טור 7)

עדיין לא ברור אם הכבד נקלט אצל שני המושתלים

(ע). עדיין לא ניתן לקבוע, שהכבדים שהושתלו בגופם של מירה שיכמנטר (40) מכפר סבא ואליהו שרייר (59) ממושב שורש, נקלטו סופית. על כך מסר אמש מנהל ביה"ח ד"ר אלברט סטינגר.

הרופאים נאבקים עדיין על חייהם של שני החולים הנתונים במצב קשה. מצבו של אליהו שרייר מוגדר כקריטי פחות מאשר מצבה של מירה שיכמנטר המונשמת עדיין באמצעות מכונת הנשמה. בימים האחרונים, נמסר, לא חל שינוי במצבם הקשה והרופאים במחלקת ההתאוששות צופים, כי התקדמות במצבם של חולים אלה תהיה איטית.

החולים נתונים עדיין בטיפול נמרץ ומחוברים למכשירי ניטור. לחץ הדם של השניים יציב. מירה שיכמנטר נמצאת בהכרה מעורפלת ואילו אליהו שרייר נמצא בהכרה מלאה.

שמיר: ביקשנו מרומניה למנוע המיפגש עם אש"ף

2 חברים של הוועד הפועל של אש"ף עבאס ומילחם מקווים לפגוש בישראלים כבר מחר

את נדב שרגאי ועקיבא אלדר סופרי "הארץ"

ישראל פנתה לרומניה וביקשה ממנה לא לאפשר את מפגש פעילי השמאל עם בכירי אש"ף, כך גילה אתמול ראש הממשלה יצחק שמיר במהלך סיור שקיים בירושלים כאורח העיר. שמיר אמר: "אני מקווה שהם יבינו שזה מתחייב מיחסי הידידות בין שתי המדינות". הוא כינה את כוונות פעילי השמאל: "חסרות תועלת ונוגדות את החוק".

שגריר ישראל ברומניה יוסף גובריין הודיע למנהל המחלקה במשרד החוץ הרומני, המטפל בקשר עם ישראל, כי מפגש עם אנשי אש"ף מהווה עבירה על החוק בישראל וביקש שממשלת רומניה לא תיתן יד לכך. השגריר טרם הצליח להיוועד עם פקידים בדרג בכיר. בירושלים התרשמו כי הרומנים אינם מעוניינים להבליט את הארוע ומבקשים למנוע כל מתיחות ביחסים עם ישראל.

תוניס (ע"ר). משלחת של 31 חברים מאש"ף, כולל שני חברים של הוועד הפועל של אש"ף, מתכוננים להפגש עם שמאלנים ישראלים השבוע ברומניה, אמרו אתמול מקורות של אש"ף בתוניס.

שני החברים של הוועד הפועל של אש"ף, המונה 10 חברים, האמורים להפגש עם הישראלים הם מחמוד עבאס, המכונה אבו מאזן, וראש העיר לשעבר מחמד מילחם.

המקורות הוסיפו כי הפגישה נועדה למתן...

איננה פלורובה ומשפחתה, עם הגיעם אתמול לוינה בדרכם מברית"מ לישראל. פלורובה מקווה לתרום בארץ מח עצמות, להצלת אחיה, מיכאל שירמן, הלוקה בסרטן הדם. (תצלום אי־פי)

"בשנה הזאת בירושלים" הכריזה איניסה פלורובה הבאה לתרום מח עצמות לאחיה

יצאה אתמול עם משפחתה ממוסקווה ונראה שמחר תגיע לישראל

(ע). "אנחנו מאושרים שהגענו לוינה בדרכנו לישראל", אמרה בהתרגשות, עד דמעות איניסה פלורובה, שהגיעו אתמול בטיסה ישירה של "אירופלוט" ממוסקווה לוינה ועומדים לעשות בקרוב מחר לישראל.

פלורובה, צלמו וראיינו את המשפחה המאושרת. לשאלת עיתונאים אם המשפחה דוברת עברית, השיבה בפרפרזה "בשנה הזאת בירושלים".

איניסה פלורובה אמרה עוד כי היא מאושרת, שתוכל להתאחד עם אמה שעלתה לישראל ביחד עם אחיה מיכאל לו תוכל לסייע מיד עם בואה.

גב' פלורובה היא אחותו של חולה סרטן הדם מיכאל שירמן, 30, שעלה לפני שש שנים ומצפה זה שמונה חודשים לבוא אחותו כדי לקבל ממנה תרומת מח עצמות.

עיתונאים ואנשי...

מורי רוב חטיבות הביניים ובתי הספר העל־יסודיים: ללא שכר מחר — נשבות

משרד החינוך לא העביר לרשויות כספי המשכורו... חוב עם האוצר ● נבון ישוב בסוף השבוע ממסע

מאת נילי מנדלר, סופרת "הארץ" לענייני חינוך

שני ארגוני המורים הודיעו (בנפרד) כי המורים ברוב בתי הספר העל־יסודיים וברוב חטיבות הביניים, ישבתו מחר, אם לא ישולמו משכורות המורים במועד — בחמישה בנובמבר. ההודעות באו בעקבות הודעת מרכז השלטון המקומי, כי משרד החינוך אינו מעביר לרשויות כספים הדרושים לתשלום משכורות לעובדי מערכת החינוך, בגלל מחלוקת בינו ובין משרד האוצר, בגין חוב של כ־70 מליון דולר.

ארגון המורים העל־יסודיים הודיע, כי כל חבריו שובתים החל מחר, בשעה עשר בבוקר. הסתדרות המורים הודיעה השביתה היא משמעות בבוק... הודיעה הסתדרות המורים. חלק מחבריה ישבתו מחר. הם מורים ששכרם משולם ע... ידי רשויות החינוך... לעומת זאת, חברי ה... המורים, המקבלים שכרם מ...

משקיעים זרים מתעניינים בר...

מציעים כ־300 מיליון דולר; ישראל דורשת כ־800 ● בקרוב

מאת צבי זרחיה, סופר "הארץ" לענייני כלכלה

משרד התחבורה מנהל מגעים רציניים למכירתן של "אל על" ו"צים".

שר התחבורה, חיים קורפו, בוחן עתה הצעה של קבוצת משקיעים מארה"ב ומקנדה, לרכוש את חברת "אל על". בימים הקרובים אמורה להגיע לישראל קבוצת משקיעים מחו"ל לשם המשך הדיונים ברכישת "צים". הקבוצה תפגש עם שר התחבורה במגמה לפתוח במו"מ לביצוע העיסקה.

המגעים הראשונים למכירת "אל על" בוצעו ביוני השנה, עת שקורפו נפגש בארה"ב וקנדה, עם משקיעים יהודים, משתי המדינות, שגילו עניין בחברה. ועדה ממשלתית מיוחדת בראשות מנכ"ל האוצר, ד"ר עמנואל שרון, בדקה לאחרונה את הצעת המשקיעים הזרים. הוועדה, שבה השתתפו גם נציגי משרד התחבורה ורשות החברות הממשלתית, הגיעה למסקנה, כי שוויה של "אל על" מגיע לכ־800 מיליון דולר, כאשר המשקיעים מתחייבים לכסות את חובות "אל על".

הצעת המשקיעים הזרים בכ־500 מיליון דולר נדחתה על ידי ועדת שרון.

המשקיעים מבקשים מהממשלה פיצוי על אי הפעלת "אל על" בשבת וכן דורשים ה... סוי במסגרות הבאה בחברה, מאושר". כן קיימות כמה משפטיות הכרוכות במכירת ... רישום החברה ועוד.

בקרוב תימסר למשקיעים תשובה סופית של ועדה... ולאחר מכן הם יוזמנו...

שינויים ארגוניים בבל"ל: 3 נ...

הפיצויים — כמקובל במשק ● היו"ר הורוביץ: בתכניתנו "להוריד ע...

מאת נחמיה שטרסלר ואריה לביא

ברוך יקותיאלי (60), יוסף ראש (64), מנכ"לים משותפים בבנק לאומי, ועמוס חורב (62), מנכ"ל החברה להשקעות של הבנק, הודיעו אתמול על פרישתם מבנק לאומי, בעקבות השינויים הארגוניים הנעשים בבנק.

משמעות פרישתם של שני המנכ"לים המשותפים היא "ביטול" המדרגה השניה במדרג הבנק, כך שהיום אין מנכ"לים משותפים בבנק לאומי, ותחת המנכ"ל נמצאים 4 מישנים למנכ"ל.

פיטוריהם של השלושה התאפשר עקב התנאים האישיים עליהם חתמו לאחרונה 27 בכירי בנק לאומי. הוא נעשה על רקע הירידה ה... בעסקי הבנק וגם על רקע ... הציבורי ולחץ בנק ישראל לקצ... בדרג הבכיר.

אלי הורוביץ, יו"ר בל"ל, ... ל"הארץ", שאין זה סוף תהליך צמצום כח האדם בבנק. התכנון הוא "להוריד עד צלע שלמה" לכל... שהם לא היו חורגים מהמקובל במשק.

הגשם ייפסק הבוקר אבל עשוי להתחדש בסוף השבוע; מפלס הכנרת עלה ב־3 ס"מ

המפלס עשוי לעלות הבוקר בעוד 2 ס"מ ● הופסקו השקיית השדות והשאיבה מבארות רבות

מאת מיכאל גרטי ואלי אלעד סופרי "הארץ"

הגשמים שירדו בשתי היממות האחרונות בכל חלקי הארץ ייפסקו הבוקר, לדברי החזאי, ומזג האוויר הצפוי להיום ולמחר הוא מעונן חלקית עד בהיר. ייתכן שהגשמים יתחדשו לקראת סוף השבוע.

החזית הקרה שחלפה אמש מעל אזורנו הביאה לירידת גשמים בעוצמה רבה שהיו מלווים בסופות רעמים.

בסך הכל נמדדו בשתי היממות שהסתיימו אמש בשעה 20:00 כמויות גשם של כמה עשרות מ"מ ברוב חלקי הארץ.

דובר מקורות, מרדכי יעקובוביץ, אמר, כי הגשמים האחרונים יוצאים מן הכלל הן מבחינת הכמות והן מבחינת העיתוי. עם זאת, מוקדם עדיין לדבר על שיפור המצב במאגרים.

מפלס הכנרת עלה ב־3 ס"מ. והופסקו השקיית השדות והשאיבה מבארות רבות.

היום בחירות בארה"ב

הדמוקרטים ישמרו כנראה על הרוב ב־2 בתי הקונגרס

מאת צבי בראל, שליח "הארץ" בארה"ב

וושינגטון (מיוחד ל"הארץ"). ארה"ב בוחרת היום את נציגיה לבית הנבחרים ולסנאט בבחירות שעלולות להכריע את המשך מדיניותו של הנשיא רייגן.

על פי תחזיות ראשונות עלולה המפלגה הדמוקראטית להפסיד בין שש לעשרה מקומות בבית הנבחרים המונה 435 נציגים, הפסד שעדיין יאפשר לה להחזיק ברוב העומד היום על 255 נציגים. מוקד התעניינות נתון לבחירות לסנאט, ששליש מחבריו רץ השנה לבחירות.

בסנאט מחזיקה המפלגה הרפובליקאית רוב צר של 53—47, כך שאם תשיג המפלגה הדמוקראטית עוד 4 מקומות בסנאט יהיה הקונגרס כולו נתון לשליטת המפלגה הדמוקראטית.

בלשכת שמיר מעודדים

בסיוני נועד עם בן אהרון לשיחה בערבית

מאת עקיבא אלדר, סופר המדיני של "הארץ"

מנכ"ל משרד הממשלה יוסי בן אהרון נועד אתמול עם שגריר מצרים בישראל מוחמד בסיוני ושוחח עמו על יחסי ישראל־מצרים. במשרד ראש הממשלה רואים בכך את כוונתה של מצרים לקיים מגעים שוטפים וישירים עם ראש הממשלה יצחק שמיר.

לפני הרוטציה הירבה בסיוני להיפגש עם שמעון פרס ואנשיו ונמנע כמעט לחלוטין מביקורים בלשכתו של שמיר. השיחה בין בסיוני לבן אהרון התנהלה בשפה הערבית, שכן האחרון בילה את שנות ילדותו במצרים.

שוק ההון

ציפיה בבורסה לעליות שערים

גדל מחזור המסחר

מאת יהודה שרוני, סופר "הארץ" לענייני כלכלה

היקף הפעילות במניות בבורסה גדל אתמול לעומת הימים האחרונים והסתכם ב־7 מיליון דולר. בבורסה מעריכים כי לאחר התנופה בעליות השערים מאתמול, עשויה להתחדש כבר היום המגמה החיובית, המלווה בעליות שערים במניות ההופשיות.

עורך את העמוד: בועז שפירא

חדשות השבוע / חדשות הארץ
מתפרסם היום בעמודים 8, 15, 16, 17, 18, 19

חדשות הארץ

שיחת היום

עם: דדי צוקר, מראשי שלום עכשיו
על: הצטרפותו לכנסת במקום מרדכי בר־און שהתפטר (עמ' 2)

*

צו גירוש מישראל נגד עורך "א־שעב" המזרח ירושלמי (עמ' 2)

*

השנתון הסטטיסטי: ירידה בקצב גידול האוכלוסיה בישראל (עמ' 3)

*

באוקטובר: ירידה ביבוא מוצרים בני־קיימא (עמ' 4)

*

ועדת העבודה גינתה את "כור" על הדרך בה סגר את שערי "אליאנס" (עמ' 4)

*

נלכדה כנופיה החשודה בקניית מוצרים בדולרים מזוייפים (עמ' 10)

*

נפתח מיבצע הקש ברזל (עמ' 10)

שרות הארץ

מזג האוויר

התחזית: מעט גשם בבוקר. מחר: מעונן חלקית עד בהיר, עם עליה בטמפרטורות.

● ירושלים: 12—18. ● תל־אביב: 16—22. ● חיפה: 16—24. ● באר־שבע: 14—21. הגולן: 11—18. נהריה: 16—23. צפת: 10—15. טבריה: 16—23. נצרת: 12—19. עפולה: 15—23. השומרון: 12—20. נתב"ג: 15—22. עזה: 16—23. אילת: 17—27.

שערי הדולר

	שער הדולר	השינוי בש"ח
יציג	1.4953	−0.0001
נוסעים	1.7773	−0.0001
שחור	1.4800	—

שער הסל

יציג	1.4856	−0.0001

בגליון זה 20 עמודים

מעתיקים

...רי ישראל 110.
...לנו:
...ת חומרים - 03-5121715,

...ר החודש, תוכל לקבל שרות משופר.
כך שתוכל להשיג אותנו במהירות
...לום מסמכים, שכפול ודפוס.

בית גסטטנר

יגאל אלון 110 ת"א. טל. 03-5121717

שיחת היום / ירח טל

עם: דו"י צוקר, מראשי "שלום עכשיו"
על: הצטרפותו לכנסת במקומו של מרדכי בר־און שהתפטר

תן לי לנסות שנתיים

כמי שמגיע מתנועת מחאה חוץ־פרלמנטרית, האם הצטרפותך לכנסת היא אות להתפכחות?

אני הכרעתי בעד התמודדות כבר ב־1981, כאשר הבנתי שבפעילות חוץ־פרלמנטרית יש מידה של פיתוק ומי שמבקש להיות שותף בהכרעות חייב לעשות זאת מתוך המסגרת המפלגתית ולא מחוצה לה.

אתה בא במקומו של ח"כ שמאס בתפקידו באמצע הקדנציה. זה לא מרפה את ידיך?

מרדכי בר־און לא מאס בתפקידו, אלא הכריע הכרעה אישית, שהוא ייטיב לבוא את עצמו מעל במות אחרות ובמסגרת פעילות התנועה. לגבי רפיון הידיים — תן לי לנסות שנתיים ואז נראה.

האם אין פסול בעובדה שנבחר ציבור פורש ממשרתו באמצע הקדנציה ובמקום [illegible] נבחר באמצע שנותנו בו בחירות?

אם נבחר ציבור סבור שהוא ייטיב לשרת את ציבור המצביעים באופן שונה ויש לו מוליך שלהערכתו ראוי לתפקיד — יש בזה מידה רבה של יושר והגינות ציבורית.

בהצטרפותך לכנסת אתה מתגבר את המחנה המצומצם מאוד של חברי כנסת צעירים בבית הנבחרים הישראלי. יש לך רעיונות כיצד לרענן את הכנסת העייפה והמסורבלת?

אני צעיר במושגים של הפוליטיקה הישראלית (38). אני אינני עול ימים במושגים של קונגרס [illegible]

במדינה קטנה וגרועה כמו ארה"ב. המפלגות שאני מכיר מכבדות שאתה חייב בקרותו, פימה ובריס נשמכת, כדי להחשב ראוי להדר מנות על הציבור הנכבד הזה. אני חושב שאלה הם "כישורים" לא מספיקים והכרעה להתחשב ביכולתו של אדם גם אם הוא בן 30.

לאחר המהלך שהוביל ד"ר יוסף בורג במפלגה הדתית־לאומית, האם אתה בעד הגבלת קדנציות לחברי הכנסת?

אני חושב שד"ר בורג סימל את הגר הלא־אסטטי של הפוליטיקה הישראלית. אני הלילה לא בעד הגבלת קדנציות כהונה בכנסת על פי חוק אבל אני כן בעד ריסון עצמי ותאמין שאדם צריך לדעת היטב מתי תם תפקידו ויכולת תרומתו.

אתה מצטרף למפלגה השותפה בקואליציה של ממשלת אחדות לאומית. אתה לא חושש

שהבריך הפעולה יהיה בקול קרוא במדבר?

אני אינני אדם שחיפש תעסוקה בלשכת העבודה ומצא במקרה מקום פנוי בגבעתיים. אני משוכנע, ללא שום ספק, שהאופוזיציה מסוגה של רצ עושה עבודה נאמנה למען השקפותיה ומשפיעה, גם אם לא באורח דרמטי, על מהלך העניינים.

בכנסת תפגוש ביריבים ותיקים מן המחנה הנגדי — גוש אמונים. אתה חושב שבזירת הכנסת תשיג תוצאות טובות יותר מאשר בזירת ההפגנות בשטח?

חברים אינם עומדים זה מול זה. החברים הקרובים מאוד שלי בשלום עכשיו יעשו את תפקידם מחוץ לכנסת ואני, בדרך שעשיתי בשנים האחרונות, אשתף איתם פעולה מתוך הכנסת.

אלו דגלים תניף אתה בכנסת?

דגל אחד: המאבק.

בח"כ ביקשו הגיב על הערת התוק שתבוא לידי ביטוי בפיגות משלחות מן השמאל לפגישה עם אש"ף ברומניה?

כאשר ואני לא רואה את עצמי כרבנות ראשית, או משרד לאספקת ירחות — אני לא אוסר ולא אני לא מאשר נסיעה של מאנדהו לאן שהוא. לעצם העניין — אני ספקן באשר להשגים של משלחות הנוסעות לפגוש עם אנשי אש"ף מבלי לברר תחילה כיצד היא תסתיים ומה יהיה תוכן דבריהם של אנשי אש"ף במקום.

ראש הממשלה יצחק שמיר היה אתמול אורח העיר ירושלים. שמיר סייר יחד עם טדי קולק בשכונות הצמוניות של ירושלים, בכפר הערבי עיסוויה, בכותל המערבי ובמורדותיו. הוא שמע הסברים על בעיותיה של הבירה והבטיח לסייע בכל שיוכל. שמיר נשאל בקשר לפרסום ב"ניוזוויק" על שותף פעולה נרחב בין ישראל וירדן בכל הקשור לבירה ואמר: "אינני יכול להגיב על השערה שמתפרסמות בעיתונות. איש לא מתנגד ליחסי שלום עם ירדן. ברור שגם רשם יש שיתוף פעולה של אינטרסים, שמחייב לעיתים תיאומים מסוימים". בתצלום צופה שמיר על העיר העתיקה מגג מגדל דוד. (צילום: יונתן סלינגר, ישראל־סאן)

הרבנות פירסמה 5 תנאים להשתלת לב

(סוף מעמוד 1)

הלכתי להשתלת כבד, הרבר יאושר לו אם יתחייב לעמוד בתנאים שהרבנות הציבה.

אתמול אחר הצהריים הגיע מנכ"ל משרד הבריאות הפרופ' דן מיכאלי ללשכת הרבנים הראשיים בהיכל שלמה בירושלים ושמע מהם את נוסח ההחלטה ואת התנאים הבאים:

תנאי 1: יש לקיים את כל התנאים שיפורטו כדלהלן לקביעת מותו של התורם. צריך לחזור לחלוטין שהנשימה פסקה לחלוטין באופן שלא תחזור עוד, ואת ניתן לקבוע על ידי הוכחת הריסת גזע המוח כולו, שהוא הוא המפעיל את הנשימה העצמית בגוף. המקובל בעולם הרפואה שקביעה כזו דורשת חמישה תנאים: א. ידיעה ברורה של סיבת הפגיעה. ב. הפסקה מוחלטת של הנשימה הטבעית. ג. הוכחות קליניות מפורטות שאכן גזע המוח הרוס. ד. הוכחות אובייקטיביות על הריסת גזע המוח באמצעות בדיקות מעבדתיות חושיות שפיתח הפרופ' סוהמר. ה. קביעה שהפסקה הנשימה המוחלטת ואי פעילות גזע המוח נשארים בעינם למשך 12 שעות לפחות תוך כדי טיפול מלא ומקובל (על אף שהלב ממשיך לפעום באמצעות מכונת הנשמה — נ.ש.). הרבנות מאשרת מסמך בן חמשה עמודים, שהגישו לה רופאי בית החולים הדסה, כהצעה לקביעת רגע המוות אם תתוסף לה בדיקה אובייקטיבית נוספת (בי־איי־אר) של גזע המוח.

תנאי 2: שיתוף נציג הרבנות הראשית לישראל כחבר מלא בצוות הקובע את מותו של התורם. נציג זה ימונה על ידי משרד הבריאות, מתוך רשימת מועמדים שתוגש למשרד הבריאות על ידי הרבנות פעם בשנה.

תנאי 3: תנתן מראש הסכמה בכתב של התורם או משפחתו למתן תרומת הלב.

תנאי 4: תוקם ועדת מעקב עליונה מטעם משרד הבריאות בשיתוף עם הרבנות הראשית (הכוונה

לוועדה שתבדוק את תקינות ההשתלה גם לאחר ביצועה).

תנאי 5: משרד הבריאות יקבע בתקנות ארציות את כל הנהלים הנ"ל.

הרבנות הראשית מציינת, כי עד לקבלת כל התנאים המפורטים אין עדיין שום היתר הלכתי לביצוע השתלות לב בישראל.

מנכ"ל משרד הבריאות, פרופ' דן מיכאלי הודיע בתום פגישתו עם הרבנים הראשיים כי "שרת הבריאות והנהלת המשרד קיבלו בברכה את ההחלטה העקרונית של מועצת הרבנות הראשית ביחס לרגע קביעת המוות, לצורך ביצוע השתלות לב".

כמה רופאים בכירים הביעו חשש שקבלת עמדת הרבנים כפי שהיא עלולה ליצור בעיות מעשיות, אם יבקשו הרבנים להיות מעורבים בקביעת רגע המוות — דבר שהוא מתפקידים של הרופאים.

בית הדין של העדה החרדית בירושלים התכנס אמש ופירסם פסק דין הפוסל את החלטת הרבנים הראשיים.

אמש בתיאטרון / מיכאל הנדלזלץ

הם כמעט רפפורט

"אני לא רפפורט" מאת הרב גרדנר בתיאטרון הקאמרי. תרגום: דן אלמגור; בימוי: [illegible]; תפאורה ותלבושות: אדריאן ווקס. משתתפים: אבנר חזקיהו, מוני מושונוב, אהובה יובל, ענת מגרלשן, איציק סיידוף, יעקב בודו [illegible]

בריחה ישנה מחיי התיאטרון מספרת על אדם הבא אל מנהל תיאטרון עם רעיון מצויין למחזה. "שניים יושבים על ספסל בפארק ומספרים בדיחות". "נו ו...?" — שואל מנהל התיאטרון. "זה הרעיון שלי. את הבדיחות אתה מספק" — עונה בעל הרעיון.

הרב גרדנר האמריקאי כתב את המחזה הזה, אם כי יש לו בהחלט מסורה דידקטית: כשהוא מושיב את שני הזקנים שלו על ספסל בפארק הוא רוצה ללמד את הקהל שלו על הזיקנה. "אנחנו הבקרוב שלכם" — הוא אומר בתרגום הקולח של דן אלמגור. "הצרה היא לא שהחיים קצרים מדי, אלא שהם ארוכים מדי". רפפורט הוא לא דמות במחזה, אלא בבדיחה המסופרת עליו, כאילו כדי להדגיש שהעיקר הוא לא במה שיש, אלא במה שאין. בחיים של הזקנים האלה, כמו במחזה עליהם.

הצרה היא שגרדנר כתב בעיקר את הדמויות, וקצת שלד של עלילה. את השאר צריכים לספק השחקנים הבמאי. גם אם כל אחד מהם מצליח לעצב ולפתח את הדמות שלו, עדיין ההצגה תלויה במידת הקשר שנוצר (או לא נוצר, כמו במקרה שלפנינו) ביניהם. העובדה שהמחזאי מטביב דמות לישון על הבמה במשך תמונה ארוכה מעידה על כך שזהו פגם של המחזה.

אבנר חזקיהו בתפקיד המרכזי מצליח לעצב דמות משכנעת, גם כשהוא מיטיב להשתמש, בלי הגזמה, באמצעירה האישית שלו כשחקן, ובעיתוני קומי מצויין. עזרת לו, בלי ספק, העובדה שהטקסט רוב הזמן שלו.

לעומתו מוני משונוב, שהוא דוגמה מובהקת של שחקן בלי גיל, המסגל לשכנע, לפחות חיצונית, כבן כל גיל שהוא, לא קיים על הבימה כשהוא לא מדבר. ממילא אין נוכחות של קשר בין הדמויות. הדבר נכון במידה רבה עוד יותר לגבי הדמויות המשניות, להוציא את ענת מגרלשן, שבעיניה היא דווקא כשהיא מדברת.

ברכות ליורד הגליל,
מפעל השוקולד החדש, המעלה את ישראל
על מפת השוקולד הבינלאומית.

ממשרד הפרסום הבינלאומי הראשון בישראל:
ורשבסקי פריליך דובר
GREY INTERNATIONAL

ישראל לא

(סוף מעמוד 1)

כל בממשלה, בקבינט ובוועדת שרים לענייני בטחון. אם יהיה מצב של מחדל בטחוני — ועדת החוץ והבטחון, ולא מסגרת אחרת, תצטרך לטפל בזה.

ח"כ יוסי שריד (ר"צ): "מרדכי ואנונו הוא בוגד. כבוגד הוא צריך לבוא למשפט. לא כל כך איכפת לי איך מביאים אותו. המשפט צריך להתנהל בדלתיים סגורות. אבל הדבר אחד אסור לקרות: אדם לא יכול להיעלם סתם כך. לכן מתחייבת הודעה מוסמכת של הממשלה, חוקה שהודעה כזו תהיה נתמכת ע"י כל חלקי הבית מימין ומשמאל. לכאורה, היונה כאן מכשלה קשה, ויתכן מאוד שמדובר במחדל. עם מחדל אין מתמודדים בדרך של השתקה או העלמה. צריך שיתקיים דיון בפורומים שהם גם מוסמכים וגם סגורים. לפי מיטב ידיעתי דיון כזה עדיין לא התקיים".

ח"כ אמנון לין (המערך): "אני חושב, שסיסמת 'זכות הציבור לדעת' במקרה זה אינה עומדת. הציבור ברובו מבין, שהוא לא צריך לשאוף לדעת יותר, ולא לפני הזמן. הממשלה עוסקת בעניין באחריות. אם יתברר שהיו ליקויים, אז שיהיה מחדל — הרי הממשלה, וועדת משנה של ועדת החוץ והבטחון יעסקו בכך וילמדו את הלקחים. הציבור ישמע מה שצריך להישמע, ואני בטוח, שכך רוצה הציבור".

ח"כ ד"ר אליהו בן אלישר (הליכוד): "גם אני בעד חופש העיתונות, אבל אני גם בעד חופש ההישרדות והחיים. לא על כל דבר צריך לכתוב רק משום שרוצים למכור את העיתון ומוסב ידיעות מסויימות גם להצגיע".

דיון בפרלמנט הבריטי

שאול צדקא מוסר "הארץ" בבריטניה מוסר: פרשת העלמו של מרדכי ואנונו הגיעה אתמול ביר אשונה למליאת הפרלמנט הבריטי. סגני מגלה, מן המפלגה השמרנית וחבר במפלגה העירבית, ביקש מן הממשלה לומר לו את הידוע לה על נסיבות יציאתו מן הבריטניה של טכנאי הגרעין הישראלי.

עדות ראיה / איתן רבין

השכנה מפזרת את הסקרנים המתגודדים סביב בית ואנונו

האח שבא מחופשה מהצבא לא נתן לעיתונאים להיכנס: הניחו להורי

הבית של משפחת ואנונו ברחוב אברהם אבינו מס' 196 בשכונה ד' בבאר שבע. התריסים מוגפים. (תצלום: קוזים)

מאת איתן רבין
סופר "הארץ"

עשרות סקרנים התגודדו אתמול ליד ביתה של משפחת ואנונו בבית מס' 196 ברחוב אברהם אבינו בשכונה ד' בבאר שבע. תריסי הדירה היו מוגפים, ומדי פעם ירדה אחת השכנות על מנת לפזר את קהל הסקרנים. האבא שלמה, בן ה־75, לא יצא אתמול לעבודתו בשוק בבאר שבע, שם יש לו דוכן למכבר תשמישי קדושה.

רוב תושבי השכונה אליהם פנה סופר "הארץ" אינם זוכרים את מרדכי ואנונו. שכנה אחת יודעת לספר, כי "תמיד היה מסתורי".

בשעות הצהריים הגיע האח [illegible] דני משיעור בהיגה ונכנס דרך הכניסה הצדדית. הוא סירב לדבר, אך משיחה עם חבריו מסתבר כי הוא מתבייש במעשה אחיו. חברתו של דני לכיתה, נערה בת 15, אומרת: "כששר אלנו את דני אם מרדכי זה אחיו [illegible]

[illegible]וג עשוי לקיים

(סוף מעמוד 1)

[illegible] זאת, כי לפי שעה לא [illegible] פגישה בין הרצוג והאפיפיור [illegible] בדבריהם, אילו היתה כזונה [illegible] מפגש כזה, לא היה צריך [illegible] בסינגפור דווקא.

[illegible] כי הסיכויים לקיום הפגישה [illegible] והאפיפיור אינם רבים, [illegible] להניח שראש ממשלת [illegible] לא יחמיץ את ההזדמנות [illegible] שהכנסיה הקאתולית תנשיא [illegible] יהודים שהיים באותה עיר [illegible] כדי להפגישם ויגנה לשני האישים, שעם כל אחד [illegible] בירידות, להיפגש זה [illegible] בנוכחותו הוא.

[illegible] הזמנים של הנשיא ב־20 [illegible] (היום האחרון לפני שובו [illegible] בפעם להלוטין ונוער לו [illegible] רק סיור בסינגפור.

[illegible] הרצוג שהחל אתמול את [illegible] אוסטרליה, עומד על פי [illegible] הגיע לסינגפור ב־18 בנובמבר [illegible] קץ יומיים והוא מתכוון [illegible] ממנה ולשוב ארצה. במר [illegible] האפיפיור לפתוח באותו [illegible] מסע במדינות דרום מזרח [illegible] אוקיאניה בנוהלו יבקר [illegible] ינות בהן יהיה הנשיא אלא [illegible] הפוך.

[illegible] רצוג באוסטרליה

[illegible] שהגיע אתמול בתום טיסה [illegible] לעיר פרת במערב אוסטרליה [illegible] הניית ביניים בבניין [illegible] ההודי הנמצא ברינבונות [illegible] עומד להגיע היום [illegible] בירת אוסטרליה שם [illegible] לכבודו טקס קבלת פנים [illegible] הרצוג יפגש עם ראש [illegible] ולאחר מכן יערוך [illegible] המושל הכללי ארוחת ערב [illegible]

[illegible] הילה היהודית של אוסטרליה [illegible] תכונה רבה לקראת ביקורו [illegible] לפעם הראשונה של נשיא [illegible] כל העתונות היהודית [illegible] כהרחבה על הביקור. לכבוד [illegible] של הנשיא יצא בול מיוחד [illegible] אוסטרליה מיוחדת וכמו כן ייחנך גן [illegible] את שמו של דוד בן גוריון.

ראגה בפיליפינים

מנילה (ע"ר) ביקור הרצוג בפיליפינים בסוף החודש הזה עשוי לגרום צרות לנשיאה אקינו הן בבית והן בחו"ל. כך אמרו מקורות דיפלומטיים במנילה. אותם מקורות הפתעו מן הידיעה שהנשיאה אקינו הסכימה לקבל את פני הנשיא כאשר ממשלתה מעורבת בשיחות שלום רגישות עם המורדים המוסלמים בדרום המדינה.

מאות אלפי אזרחים פיליפינים עובדים בארצות ערב וקיימים יחסים הדוקים בין הפיליפינים לבין כמה מדינות ערביות. נוסף על כך לומדים קרוב ל־1000 סטודנטים פלשתינים במנילה.

המקורות הוסיפו כי הם מבינים שהביקור של הנשיא הרצוג הוסדר ישירות על ידי ארמון הנשיאות וכי לא היתה התייעצות בעניין זה עם משרד החוץ.

בצער רב וביגון קודר אנו מודיעים
על פטירת אחינו, גיסנו ודודנו היקר

שמעון לוקשין

ההלויה תצא היום יום שלישי ב' חשון תשמ"ז 4.11.86 בשעה 2.00 אחה"צ מבית ההלויות העירוני רח' רפנה 5 ת"א לבית העלמין הירקון בגבול חולון בת־ים

המתאבלים:
אחותו: שפרה מרכוס ובנ"ב
אחיה: דוד תמיר ובנ"ב
גיסתו: יפה תמיר ובנ"ב

השבעה בבית משפחת שפרה מרכוס

ראיתי שמעתי

תרגיל ביחסי ציבור

"מי אחראי לשחרור של דיוויד ג'ייקובסון?" נשאל הפרופסור פואד עג'מי, ראש המכון ללימודי המזרח התיכון באוניברסיטת ג'ון הופקינס, במשדר החדשות של רשת סי־בי־אס האמריקאית. הפרופסור השיעי בעל הדיבור החותך נזקק לדקה אחת בלבד כדי להסיר את המסווה מעל פניו של נשיא סוריה, חאפז אסד, ולהבהיר למאזינים את כללי המשחק הבינ"י המנוהל מדמשק.

"יש שתי גישות כלפי השודדים", אמר עג'מי, "הגישה הצרפתית המפייסת והגישה הבריטית הקשוחה. הסורים היו מודאגים מאוד מן הגישה שאמצו כלפיהם האמריקאים. הקשר עם וואשינגטון חשוב להם מאוד. ומה הדרך הטובה ביותר להפגין כלפי הציבור האמריקאי את הצורך להתייחס לסוריה ברצינות ולא להחרים את משטרה שחרור של השוקי".

"האין בכך משום הודאה שיש לסורים יד בהטיפות?" שאלה המראיינת.

"הכל מכירים בכך", השיב עג'מי: "ברור לגמרי שכל עסקה בשאלת התוספים חייבת להתבצע עם דמשק. אם הסורים יראו צורך לשחרר עוד שניים-שלושה חוטפים — הם יעשו זאת."
לוס אנג'לס

בני לבראו

גינת מנהל את הבידור

מר "כלבוטק", רפי גינת, נבחר אתמול, כצפוי, למנהל מחלקת הבידור של הטלוויזיה במקום חנוך חסון, שפרש אחרי 12 שנה בתפקיד. גם המפיק הוותיק, חיים מלובן, חשב שהמכרזים בטלוויזיה צפויים מדי, ופרש מהמירוץ ברגע האחרון, והפקיד בידי המנהלים מכתב־מחאה על שיטת המכרזים התפורים. רק מפיק "סיבה למסיבה", אהרן גולדפינגר, התמודד נגד גינת, ויצר בעיה לוועדת המכרזים שרגה במעמדים שעה תמימה, רק כדי להחליט מה שהיה ידוע כבר חודשים ארוכים.

לצד תפקידו החדש, ימשיך גינת להגיש גם את "כלבוטק" ואת המשדר החדש "בשידור חוזר".

לילי גליל

אוי לעיניים

אגודת האמנות הלאומית שרדה לאחרונה גם בעת טקס חנוכת הקאנטרי קלאב שהקימה קרן תל־אביב לפיתוח בשכונת קריית שלום, בתרומתם של משפחות צוקר, גולדשטיין, גורן — מבעלי סוכנות "פיאט" בישראל. במרכז התכנית הדאמנותית הופיעו המתעמלות של "הפועל" תל־אביב.

חנן בן־יהודה, מנכ"ל קרן תל־אביב לפיתוח, גילה את אוזנו של ראש עיריית תל־אביב, שלמה להט, כי מכבסת והלהקה היא בתו של קירשנבאום, ואכבותו של יעקב מרידור, מראשי תנועת החרות. "אוי לעיניים שכך רואות", המשיך להם בחיוך והוסיף לעבר רחל קירשנבאום, אמה של טלי ובתו של מרידור, "שגיקה נכדתו של מפקד האצ"ל היא כוכבת בלהקה של הפועל".

הוסיף חנן בן־יהודה: "בתקופה של ממשלת אחדות הכל יכול לקרות".

ע. שושן

גולדי הון תבקר באילת

השחקנית והמפיקה האמריקאית, גולדי הון, תגיע לארץ ביום שישי, כדי לעזור באיסוף תרומות לסינמטק תל־אביב. הכוכבת את רצונה לבקר ביקור פרטי באילת. חברת התעופה "שחף" תעמיד לרשותה מטוס בן 20 מקומות והיא תוכל לטוס עם מלווה, שהם אחותה, אחייניתה, שומר ראשה ועוד שלושה. היא תבלה יום בעיר ויש להניח שלא יניחו אותה שם. עם ערב תשוב לתל־אביב.
ע.ר.

אלאדין נוסח סין

השבוע הגיע לישראל המפיק והבימאי הבנגלי פול אליוט, להיכרות ראשונה עם צוות המשתתפים של המחזמר "אלאדין", הוא יעלה לכבוד חנוכה באולם הסינרמה בתל־אביב, בהשקעה של 300 אלף דולר. צוות ההצגה, הכולל את רבקה מיכאלי, אריק לביא, יהודי כהן, ששי קשת, רוזלי חייט, יוסי פגל ואברהם סלמה, חגג באגודה סינית "בכמשגב" [illegible] ע.ר.

בעריכת עידית רוזנבלום

שמיר שיגר ברכה לתאצ'ר

מאת סופרו המדיני של "הארץ"

ראש הממשלה יצחק שמיר העביר אתמול לראש ממשלת בריטניה מסר ובו דברי הערכה על החלטתה לנתק את היחסים עם סוריה. שמיר העביר את המסר באמצעות ליאון בריטן, שר המסחר לשעבר בממשלת תאצ'ר שנפגש עמו אתמול בלשכתו. שמיר שיבח את אומץ לבה של תאצ'ר, המנהיגה הראשונה בעולם המערבי שנקטה פעולה ממשית נגד מדינה [illegible] אשמה בפעילות [illegible] הביע תקווה [illegible] בעקבות בריט[illegible]

המעלות ש[illegible]
אל ע[illegible]

	מעל' מינימום	מעל' מקס'	
אמסטרדם	4	11	מעונן
אתונה	13	21	מ"ח
בוקרשט	5	13	מ"ח
בריסל	5	13	מ"ח
וינה	1	6	מ"ח
ז'נבה	2	9	מ"ח
לונדון	4	13	מ"ח
ליסבון	9	17	בהיר
מדריד	7	15	בהיר
ניו־יורק	5	17	בהיר
פאריס	2	11	בהיר
פרנקפורט	2	10	בהיר
ציריך	2	10	מ"ח
קהיר	18	26	מ"ח
קופנהאגן	3	7	מעונן
רומא	11	15	גשום
שטוקהולם	−1	5	מ"ח

אל על

הארץ

טלפונים חדשים

מרכזיה ראשית:
5121212

מחלקת המודעות:	קבלת מודעות יום	5121112
	קבלת מודעות לילה	5121212
מחלקת הפצה:	חלוקה ומשלוח	5121331
	חשבונות מנויים/סוכנים	5121342
	מינויים בחו"ל	5121341
	הפצה (לילה)	5121100
	מחלקת חשבונות מרכזית	5121316
	דפוס	5121136
	פאקסימיליה	810012

לאילת

הטיסה הזולה ביותר במדחף הסילון של "שחף"

רק 66 $ החל מ־99* ש"ח הלוך ושוב

טיסות יום יומיות. יציאה וחזרה מת"א (שדה דב) לאילת

129 ש"ח		99 ש"ח	
נחיתה באילת	המראה משדה דב	נחיתה באילת	המראה משדה דב
08:55	08:00	14:55	14:00
11:55	11:00	20:55	20:00

חבילות נופש מוזלות לזוגות בירח דבש ולנופשים מכל הגילים

תל־אביב — בן יהודה 228 טל. 452735, 03-442297

אצל סוכן הנסיעות שלך

המבצע בתוקף בתאריכים 26.10.86—20.12.86

שחף

כינוס שוטרות בין־לאומי ראשון בכפר המכביה

מפכ"ל המשטרה: אני מקווה שאשה תמונה למפקדת אחד מבתי־המעצר

בר־לב: אינו פוסל נשים משירות בתפקידי פיקוד

כינוס השוטרות הבין־לאומי הראשון בארץ נפתח בכפר המכביה. בתמונה: שוטרות בפתיחה (צילום אלכס ליבק, "חדשות")

מאת נדירה אמויאל

"נשים אמור שיהיו מנוצלות — לא בעבודה, לא בחיי היום־יום ולא במקריות, נזהר. היום אנו מגלים לצערנו, כי נשים נוצלו גם כאמצעי תמים בפשע, כאשר השתמשו באשה כשליח־מוות, כשהיא נושאת עמה פצצה ללא ידיעתה". זהו אחד הלקחים המדוגמים של משפט הינדאוי בלונדון, שאותו הציג שר המשטרה חיים בר־לב כהצעה לדיון, בכינוס שוטרות בין־לאומי ראשון בישראל, שנפתח ביום שני בכפר המכביה ברמת גן ויימשך שבוע ימים.

הכינוס, ביוזמת עיריית רמת־גן ומשטרת ישראל, נערך לזכרה של השוטרת יהוה קוממי ז"ל, שנרצחה בעת מילוי תפקידה לפני 21 שנה ברמת גן.

בדברי ברכתו ל־70 שוטרות אורחות מרחבי העולם אמר השר בר לב, כי 3000 השוטרות המשרתות במשטרת ישראל מסמלות פריחה מושבה, שלאשה יש לתת אותן ההזדמנויות בעבודה כמו לגבר. השר ציין את גישתו האישית, שלפיה אינו פוסל נשים מלשרת בתפקידי פיקוד. הוא אמר, כי השוטרות בישראל תרמו ותורמות תרומה ייחודית, הן כמסמלות בציבור הכללי והציבור העבריינים, הן בהשפעה חיובית על ה"סלנגות" — השוטרים הגברים.

השר בר־לב הציע לשוטרות לבחון בכינוס את ההיבטים המיוחדים של נושא הנשים בקורבנות־פשע.

אשה תפקד על בית־מעצר

מפכ"ל המשטרה, רב־ניצב דוד קראוס, אמר כי הוא מקווה למנות אשה למפקדת אחד מבתי המעצר בארץ. עם זאת הביע את דעתו האישית בתחום תיפקודה של השוטרת במשטרת ישראל: "אשה שמנהלת בית, שיש לה ילדים, תתקשה לעמוד בביצוע תפקיד של מפקדת תחנה. תפקיד זה דורש מסירות של 24 שעות ביממה, ולא נראה לי לגבות נשים לתפקיד זה".

עוד ציין המפכ"ל, כי בישראל 17 אחוזים מכוח האדם של המשטרה מבוסס על נשים, והן משרתות בתפקידים יהודיים, בניגוד למשטרות אחרות בעולם.

בכנסת

ועדות וסיעות / עמוס בן־דוד

רוב חברי־הכנסת מתנגדים לדון במליאה בפרשת ואנונו

יצחק ארצי: לא יאה שהח"כים יבקשו במליאה להסתמך על ספקולציות של עיתונות חוץ

פרשת פרסומי היעלמו של מרדכי ואנונו לא תועלה בשלב זה במליאת הכנסת, באשר רוב גדול מבין הח"כים מתנגד לכך.

בדיון בוועדת החוקה חוק ומשפט, תבע מרדכי וירשובסקי (שינוי) לדון בכך, כי לדעתו חייב העם לדעת מה קרה והוא זכאי לקבל תשובות פומביות ומוסמכות על תהיותיו מפי דוברי הממשלה.

יצחק ארצי (מערך־ל"ע) היה בין אלה שאמרו, כי כל הדרישות והשאלות מבוססות על ספקולציה של עיתונות־חוץ. אין זה נאה, שחברי־כנסת יבקשו במליאה להסתמך על מקורות כאלה, תוך דרישת הסברים מפי ראש הממשלה או הממשלה. בדיון בלתי־רשמי של ועדת החוץ והביטחון העלו כמה ח"כים את השאלה, ושם אמר פנחס גולדשטיין (ליכוד־ליברלים), שהוא היה מסכים לערוך דיון בוועדת משנה או בוועדה קטנה, הרחק מכלי התקשורת, אך אין להעלות נושאים רגישים כאלה במליאת הכנסת.

אברהם ורדיגר (פועלי אגודת ישראל) הגיש אתמול הצעה דחופה לסדר היום שבה הוא מבקש לדון בקשר שהיה למיסיון האנגליקני לפרשת ואנונו.

"זה שנים אנו מזהירים, שקבוצות מיסיון מסויימות הפעילות בישראל ברשות השלטונות, עוסקות בין השאר בריגול, חלק מהן אף נהנה מחסינות דיפלומאטית", נאמר בין השאר בפנייתו לנשיאות הכנסת.

אי־אמון בגלל מיסוי קבצנים

הכוונה להטיל מס על קבצנות משמש נושא לשלוש הצעות אי־אמון, שיידונו היום אחרי הצהריים. הגישו את ההצעות סיעות התחיה, מפ"ם ורצ.

בסיעת הליכוד יש רוב נגד הכוונה להטיל מס על הקבצנות, והנהלתה עומדת להיפגש עם שר האוצר, משה נסים, בנושא. יו"ר הסיעה, שרה דורון, הציעה להטיל מס רק על הכנסות קבצנים העולות על 1,500 ש"ח בחודש, אבל הצעתה נדחתה גם היא ברוב קולות.

שואפים לנתק משכורות הצבא מאחרות

הצעת שר הביטחון, יצחק רבין, ששר הביטחון והרמטכ"ל יקבעו להבא את משכורות אנשי צבא־קבע, באישור ועדות הכנסת המתאימות, ואלה יהיו מנותקות מכל שכר אחר במשק — זכתה אתמול לגיבוי הצעה אחרת מטעם הליכוד.

על פי חוק שיזם ח"כ יהושע מצא (ליכוד־חרות), והתמך בהנהלת סיעתו, תקבע את שכר משרתי הקבע הממשלה כולה, באישור אותן ועדות כנסת. בהצעה זו נוספים לאנשי צה"ל גם אנשי המוסד, השב"כ, המשטרה ושירות בתי הסוהר. גם הליכוד קובע, שיש לנתק משכורות אלה מהסכמי השכר במשק.

ח"כ ראשון מתפטר מהכנסת הי"א

ח"כ מרדכי בראון הודיע אתמול לסיעתו, סיעת רצ, שבכ"ט בנובמבר יגיש את התפטרותו מן הכנסת — זו התפטרות ראשונה של ח"כ מהכנסת הנוכחית.

במקומו ייכנס דדי צוקר, מנכ"ל רצ ומן הפעילים המרכזיים של "שלום עכשיו".

בראון לא התכוון להיות מועמד לכנסת הבאה, וצעדו בא כדי לאפשר לבא אחריו ללמוד את סדרי הבית.

בראון, בעבר קצין־קבע בצה"ל וחבר הנהלת הסוכנות היהודית, חוזר לעולם האקדמי, ראשית כדי להשלים את הדוקטוראט שלו. ואילו צוקר יואלץ, כנראה, לקטוע את לימודי הדוקטוראט, כדי למלא את שליחותו בכנסת.

המפד"ל תומכת בהרחבת סמכות בתי הדין הרבניים

סיעת המפד"ל החליטה אתמול לתמוך בהצעת החוק, שעל פיה כל גיור יהיה טעון אישור של בתי הדין הרבניים בארץ. הצעת החוק בנושא זה הוגשה מטעם ש"ס, אחרי שבג"ץ העביר ביקורת על הכוונה לרשום את עובדות גיורו של אדם בתעודות הזהות שלו.

באולם המליאה / עמוס בן־דוד

שמיר: נשירת יהודי בריה"מ היא עיוות הפוגע באופיה של העלייה

"אנו מציעים לשלטונות בריה"מ לאפשר טיסות ישירות של יהודים לארץ"

"ליהודי ברית המועצות אין תנאים לקיים ולפתח את תרבותם הלאומית; לעם היהודי אין מקום בפדרציה רב־לאומית זו ואי אפשר להקנות לו מולדת בצורה מלאכותית" — אמר ראש הממשלה, יצחק שמיר, בהתייחסו לבעיה זו.

שמיר השיב על הצעה לסדר היום של מרים תעשה גלזר (ליכוד־תחיה), שביקשה למנות שר, שיטפל בענייני יהודי בריה"מ.

בבך הביע עצמו שמיר שאלה שתביעתם בשני אפיקים מקבילים, והם הזכות להגר והזכות לקיים חיים יהודיים בתוך המדינה הסובייטית. שמיר גם יצא בתקיפות נגד הנשירה: "אין כל הצדקה ליציאתם של יהודים המקבלים רשיון יציאה לישראל, לארצות אחרות. זהו עיוות הפוגע קשות באופיה הלאומי של תנועת העליה היהודית מברית המועצות. משום כך אנו מציעים לשלטונות בריה"מ לאפשר טיסות ישירות של יהודים לישראל".

ראש הממשלה אמר, שהאפשרות הניתנת ליהודים לצאת באה כנראה כדי להדהים ולהרגיע את דעת הקהל הבין־לאומית. "כך לא תיפתר הבעייה. אין זו בעיה של יהודים. הפיתרון יבוא רק כאשר שליטיה של ברית המועצות ייאותו לעלייתם של כל היהודים".

"ההתעלמות מהזכות הזהותית ביותר של העם היהודי... היהודי", אמר עוד שמיר.

דגלי פלשתין במכללה הטכנולוגית באבו־דיס

כנראה בעקבות יום השנה להצהרת בלפור • חמישה נעצרו לחקירה

מאת סופר "הארץ" בשטחים

כמאה סטודנטים מהמכללה הטכנולוגית בכפר אבו־דיס שליד ירושלים, הפגינו אתמול בפתח המכללה, הבעירו צמיגים, הניפו דגלי פלשתין והקימו מחסומי אבנים. הסיבה להפגנה היתה, כפי הנראה, יום השנה להצהרת בלפור.

כוחות הביטחון הדפו אותם אל תוך בניין המכללה בעזרת גז מדמיע וכדורי גומי, ולא הניחו להם לצאת ממנו עד שהרוחות נרגעו בשלב אחר הצהריים, כחמש שעות לאחר תחילת המהומות. חמישה נעצרו לחקירה.

באוניברסיטת בירזית שליד רמאללה חזרו הלימודים גם אתמול, עקב מחסומים שהציבו כוחות הביטחון בדרכי הגישה לקמפוס.

ההתרמו פריטים בתערוכה בבירזית

בפשיטה שערכו שלשום כוחות הביטחון על הקמפוס הישן של אוניברסיטת בירזית, החרימו פריטים שהוצגו בתערוכת "שבוע פלשתין" הנערכת במקום. פריטים אלה הוגדרו בפיהם של גורמי ביטחון "חומר הסתה". נמסר, כי נכללו בהם דגלי פלשתין, ספרים וכתבי־עת שאסור להציגם בשטחים, וכן סיסמאות וכרזות שקישטו את קירות הקמפוס, בהן מובעת תמיכה במאבק מזויין.

סגן ראש עיריית תל־אביב הסיר חסותו מערב מוסיקלי לציון יום ההפיכה בצ'ילה

הפגנת מחאה של הוועד לסולידריות עם העם בצ'ילה תתקיים בעת האירוע בספריה העירונית

סגן ראש עיריית תל אביב נתן וולוך הסיר את חסותו מהערב המוסיקלי שעמד להתקיים ביום חמישי בספריה העירונית בתל אביב בשיתוף עם שגרירות צ'ילה לציון יום ההפיכה בצ'ילה ועלייתו של השליט פינושה לשלטון.

ההחלטה על כך נפלה לאחר התייעצות נוספת שקיים בנושא ראש העיריה שלמה להט, וולוך ומשרד החוץ.

כפי שפורסם לראשונה ב"הארץ", ביקשה עיריית תל אביב להסיר את חסותה מהערב. שגרירות צ'ילה מחתה על כך במשרד החוץ וזה תבע מעיריית תל אביב לקיים את האירוע ולהעניק לו חסות כמתוכנן, שכן האירוע הינו תרבותי ולא פוליטי ואין כוונה עלול להעכיר את יחסי שתי המדינות.

ואולם מאז פורסמה הפרשה קיימו מגעים נוספים והופעלו לחצים על העירייה ועל משרד החוץ על ידי גורמים שונים, דוגמת "אמנסטי". בעקבות זאת חזר בו משרד החוץ מדרישתו והתיר את ההחלטה בידי עיריית תל אביב. העירייה החליטה להסיר את חסותה. יחד עם זאת, החליטה המשרד, החליט להתיר את קיום האירוע בספריה העירונית שכן המדובר באירוע תרבותי בו יופיעו מוסיקאים מצ'ילה.

יצוין כי בעת קיום האירוע מתוכננת הפגנת מחאה של הוועד לסולידריות עם העם של צ'ילה.

הרפורמים שוקלים לנקוט צעדים משפטיים נגד הרב הראשי שפירא

בשל התבטאותו, כי בישראל אין חופש פולחן ליהודים

(ע). הנהגת תנועת היהדות המתקדמת (הרפורמית), שוקלת נקיטת צעדים — לרבות משפטיים והציבוריים — נגד הרב הראשי לישראל, אברהם שפירא, בגלל התבטאותו, כי "בישראל אין חופש פולחן ליהודים".

הרב אמר את הדברים לאחר ההתפרעות שאירעה בשמחת תורה בבית־הכנסת של הקהילה הרפורמית "קול הנשמה", בשכונת בקעה בירושלים.

הרב אשר הירש, מנכ"ל התנועה ליהדות המתקדמת העולמית, מסר על כך במסיבת עיתונאים שהתקיימה אתמול לרגל תחילת הקונגרס השנתי של התנועה, שהוא נערך בבית־ה"היברו־יוניון קולג'" ברחוב דוד המלך בירושלים.

באירועים, שיימשכו עד סוף השבוע, משתתפים אישי דת ורוח, אנשי ציבור ואקדמיה וכן כ־300 מראשי היהדות המתקדמת מחו"ל, המייצגים 1.3 מיליון יהודים רפורמים ברחבי העולם. במושב הנעילה של האירועים האלה, שיתקיים ביום ה' במשכן־הכנסת, ישתתף גם ראש הממשלה יצחק שמיר.

שר הדתות, זבולון המר, הוזמן להשתתף באירועים האלה, אבל הוא לא נענה להזמנה. בתשובה לשאלה הגיב הרב הירש: "אנו מצטערים צער רב על סירובו של שר הדתות לקבל את הזמנתנו, אולם זה עניינו שלו. אנו נמשיך להזמין אותו, בתקווה שבעתיד הוא יענה לנו".

דברי הרב — אפליה לרעה

בקשר לדברי הרב הראשי שפירא, אמר הרב הירש, ממנהיגי התנועה ליהדות מתקדמת, כי הם מבטאים "אפליה לרעה נגד אותם הזרמים ביהדות המהווים כיום את רוב העם היהודי בעולם. לא יתכן להתיר לרב כלשהו, שאינו אלא פקיד ממשלתי, לקבוע מהו חופש פולחן". הרב הירש הוסיף, כי הרב הראשי שפירא אינו מייצג ואינו מדבר בשם מדינת ישראל.

בשנתון הסטאטיסטי לישראל ה־37:

3.55 מיליון יהודים חיים היום בארץ; חלה ירידה בגידול האוכלוסיה מ־1985

(ע). אוכלוסיית מדינת־ישראל — כולל ירושלים המזרחית ורמת הגולן — מנתה בסוף השנה הנוכחית 4.31 מיליון נפש, מהם 3.55 מיליון יהודים.

בשנתיים האחרונות גדלה האוכלוסיה בקצב איטי של כ־1.5 אחוזים לשנה ברציפות, לעומת גידול של עד 2 אחוזים בשנים שלפני כן.

נתונים אלו כלולים בשנתון הסטאטיסטי לישראל ה־37, שהוצג על־ידי הסטאטיסטיקן הממשלתי, פרופ' משה סיקרון, במסיבת עיתונאים שהתקיימה אתמול בבית־אגרון בירושלים.

פרופ' סיקרון הצביע על התחומים השונים הבאים לידי ביטוי בספר הסטטיסטיקה, ועל מגמות התפתחותיות לעתיד. בקשר לכך ציין, כי הגידול האיטי של האוכלוסיה נובע מירידה בריבוי הטבעי בקרב האוכלוסיה המוסלמית והדרוזית, המגיעה השנה ל־35 לידות לכל אלף אוכלוסין לעומת 46 לידות לאלף תושבים לפני שמונה שנים. תהליך זה נמשך והולך מול היציבות בפריון האשה היהודית, המגיע לכ־22 לידות לאלף אוכלוסין.

ירידה נמשכת בתמותת תינוקות

בשנת 1985 נולדו בישראל 75,200 אלף ילדים יהודים.

שיעור התמותה של התינוקות הוא — 10 מיתות לכל אלף תינוקות באוכלוסיה היהודית, ו־22 לכל אלף בקרב המוסלמים. זאת, לעומת כ־18 מיתות לכל אלף תינוקות יהודים בשנת 1975, ויותר מ־41 מיתות לאלף באוכלוסיה המוסלמית באותה שנה.

בשטחי יהודה, שומרון ועזה מונה האוכלוסיה 1.3 מיליון נפש, אך שם לא נרשמה ירידה ברמת הפריון, שהוסיפה להיות גבוהה בהשוואה לאוכלוסיה המוסלמית בישראל.

גורם נוסף לקצב הגידול האיטי הכללי של אוכלוסיית ישראל הוא — המאזן השלילי של בשנתיים האחרונות בהיקף העליה — כ־10 אלפים עולים בממוצע שנתי, לעומת 14 עד 15 אלף יורדים.

יציבות בגירושים

הסטאטיסטיקה מגלה עוד, כי מספר הגירושין בקרב האוכלוסיה היהודית התייצב בשנים האחרונות על 5,000 גירושין בשנה, בגילים 15 עד 40. מתברר, כי מקרב הזוגות הנישאים, שישה אחוזים מתגרשים בתוך חמש השנים הראשונות לנישואיהם וכ־9 אחוזים במשך 10 שנות הנישואים הראשונות.

בתחומי הבריאות ותוחלת החיים נמסר בשנתון הסטאטיסטי, כי אורך החיים הממוצע לגבר הישראלי הוא 73 שנים, ואילו לאשה — 76 שנים. הפרש של שלוש שנים בין המינים הוא קטן מזה הקיים בארצות מפותחות אחרות, אמר פרופ' סיקרון, שם הוא מגיע לעתים עד שש שנים. ההבדלים נובעים מכך, שתוחלת החיים של האשה במדינות אלה גבוה יותר משל האשה הישראלית, בעוד שאורך חיי הגבר בישראל גבוה מזה שבארצות האחרות.

מנתוני השנתון עולה עוד, כי בעשור האחרון חלה ירידה של יותר מ־30 אחוזים בשיעורי התמותה ממחלות לב וכלי דם, ונרשמה גם יציבות בתמותה ממחלות ממאירות.

ניכרת בצריכת הקלוריות של הישראלים בשנתיים האחרונות, צריכה המסתכמת עתה ב־3,600 קלוריות ליום לנפש.

ואלה כמויות המזון הממוצעות שצרך הישראלי בשנה החולפת: 65 ק"ג בשר, 10 ק"ג דגים, כ־450 ביצים, 15 ק"ג שמן, 70 ליטר חלב, 34 מוצרי חלב, 109 ק"ג ירקות ו־12 ק"ג פירות.

ערכה את העמוד: רחל דנה

באוקטובר הסתמנה ירידה ביבוא מוצרים בני־קיימא

מאת צבי זרחיה
כתב "הארץ" לענייני כלכלה

הכנסות המדינה ממסים, הסתכמו בחודש שעבר ב־1,384 מיליון ש"ח. זוהי עליה ריאלית של 14 אחוזים בהשוואה לחודש המקביל אשתקד. בחודשים אפריל־אוקטובר 86', הסתכמו הכנסות המדינה ממסים ב־9.5 מיליארד ש"ח. זו עליה של 9.8 אחוזים, לעומת התקופה המקבילה אשתקד. הכנסות המדינה בחודשים האלו הרבה יותר גבוהות מהתחזיות התקציביות, ומהוות את ההסבר העיקרי להצלחת הממשלה לפעול לשמירה על תקציב מאוזן בקירוב.

הכנסות המדינה ממיסי יבוא הסתכמו ב־182 מיליון ש"ח והיו נמוכות ב־16 אחוז, בהשוואה לחודש ספטמבר 86'. ירידה זו נובעת מכך שהיבוא של כל מוצרי בני הקיימא, פחת בחודש שעבר בצורה משמעותית יחסית לחודש ספטמבר 86'.

יבוא מכוניות נוסעים הסתכם בחודש שעבר ב־4,063 כלי רכב. זו ירידה של 41 אחוז לעומת ספטמבר. יבוא מקררים הגיע בחודש שעבר ל־1,317 — ירידה של 39 אחוז, לעומת ספטמבר. יבוא טלוויזיות הגיע באוקטובר ל־6,784, ירידה של 16 אחוז לעומת ספטמבר. יבוא מכשירי וידאו הסתכם באוקטובר ב־3,820 מכשירים, ירידה של 9 אחוזים.

עם זאת, רמת היבוא באוקטובר 86' עדיין גבוהה באופן מובהק מהיבוא באוקטובר 85'. בחודש שעבר עלה יבוא הטלוויזיות ב־174 אחוז לעומת אוקטובר 85', יבוא מכונות כביסה ב־88 אחוז, יבוא מקררים ב־79 אחוז, יבוא וידאו ב־70 אחוז ויבוא כלי רכב ב־8 אחוזים לעומת אוקטובר 85'.

סגן הממונה על הכנסות המדינה, יורם גבאי, אמר אתמול כי נתוני הכנסות המדינה בחודש אוקטובר מבטאים התמתנות בהיקפי היבוא של מוצרי בני קיימא בחודש שעבר. הדבר מוסבר, בין היתר, בהפחתה המרוכזת של המכס בסוג הסוכות. עם זאת, הכנסות המדינה ממע"מ עלו בחודש שעבר ריאלית, ב־16 אחוז, לעומת החודש המקביל אשתקד, ובהכבעה אחוזים לעומת חודש ספטמבר 86'. הרמה הגבוהה בהכנסות נובעת בעיקרה מחודש החגים, היות והכנסות חודש אוקטובר מתקבלות מהפעילות הכלכלית בספטמבר, והן נובעות משילוב של רמת צריכה גבוהה עם מאמצי גבייה גדולים באגף המכס.

גבאי מסר עוד, כי ההכנסות המוטלות מהיטל נסיעות חוץ הסתכמו בחודש שעבר ב־8.9 מיליון ש"ח. על פי האומדן, יצאו בחודש שעבר 46 אלף ישראלים לחו"ל. זוהי רמה הגבוהה ב־16 אחוז לעומת החודש המקביל אשתקד.

ההכנסות מאגף מס ההכנסה ומס רכוש עלו בחודש שעבר ריאלית ב־14 אחוזים לעומת החודש המקביל אשתקד והסתכמו ב־690 מיליון ש"ח.

ועדת העבודה של הכנסת גינתה את קונסרן כור על הדרך בה בחר לסגירת שערי אליאנס בחדרה

מאת עקיבא אלדר
כתב "הארץ" לענייני כלכלה

ועדת העבודה והרווחה של הכנסת גינתה אתמול פה אחד את קונסרן כור על הדרך בה בחר לסגירת שערי אליאנס בחדרה.

הוועדה קראה למזכיר ההסתדרות, ח"כ ישראל קיסר, לכנס מיד את כל הגורמים הנוגעים בדבר, כדי להביא מיד לחידוש המשא ומתן ולפתיחת המפעל. במקביל, דורשת יו"ר הוועדה ח"כ אורה נמיר ממזכיר ההסתדרות לערוך בירור פנימי בהסתדרות, מי נתן הוראה לערב את חברת מודיעין אזרחי בסגירת שערי המפעל, ולדווח על תוצאות הבירור לוועדה.

הדיון בנושא אליאנס נערך ביוזמת חבר הוועדה, ח"כ יעקב שמאי.

יו"ר הוועדה, ח"כ נמיר אמרה, כי כי מקור הסכסוך הוא בעובדה כי ההסתדרות נמצאת כאן במילכוד בין הגנה של איגוד מקצועי על העובדים לבין שיקולי מעסיק לקיום המפעל. מדוע בלילה

יו"ר מועצת המנהלים של אליאנס, דוד גולומב, דחה את טענות נציגי ועד העובדים כי אנשי מודיעין אזרחי השתמשו באלימות כנגד העובדים. הוא טען, כי ההחלטה להשתמש בשירותי מודיעין אזרחי נתקבלה לאחר שהעובדים איימו לחבל במפעל. הסגירה נעשתה בלילה, לדבריו, מטעמים טכניים, כי רק אז אפשר היה להפסיק את המכונות בלי לגרום נזק לציוד.

עוד אמר גולומב, כי לאחר מאמצים רבים השיג המפעל הסכמות מחו"ל, אך בגלל עיצומי העובדים, המשכים מחודש יוני, לא יכול היה המפעל לעמוד בהתחייבויותיו וגרם לו נזק כבד. עם זאת, הודה גולומב שמערכת השכר במפעל מעוותת עוד מהימים שהמפעל לא היה בבעלות כור, ונעשו מאמצים לתקן העיוותים. לדבריו, ייפגש היום מנכ"ל כור, ישעיהו גביש, עם נציגות העובדים. הוא אמר, כי אין טעם לחדש את העבודה במצב בו התפוקה היא בשיעור של חמישה אחוזים מהנאמר.

יו"ר ועד העובדים, מישל פרץ, הסביר לוועדה כי העובדים חוששים שהמשמרות יכללו תנאים סוציאליים.

יהונתן שרמן, כתב "הארץ" לענייני כלכלה מוסר: לא נראה שמגעים בין העובדים וההנהלה יהיו היום פריצת דרך.

העובדים קיבלו רשיון להפגין ביום חמישי מול בניין הוועד הפועל בתל אביב.

בכור טוענו אתמול, כי לא ניתן יהיה לסיים את המשבר עד אשר העובדים יסכימו לקבל על עצמם בוררות של צד שלישי, ויפסיקו את העיצומים.

הממשלה ספגה באוקטובר 0.9 מיליון שקל חדש

נרשם גיוס הון נטו שלילי בסך 347 מיליון ש"ח ★ יתרות מטבע חוץ של ישראל עלו באוקטובר ב־221 מיליון דולר

מאת צבי זרחיה
כתב "הארץ" לענייני כלכלה

הממשלה ספגה בחודש שעבר 0.9 מיליון ש"ח. בתחום הריאלי ספגה הממשלה 0.9 ,347 מיליון ש"ח, אולם נרשם גיוס הון נטו שלילי. הכולל פירעונות תשלום ריבית בשוק ההון, ואשראי שהעניקה הממשלה לגופים במשק, בהיקף של 347 מיליון ש"ח. לפיכך, כאמור, סך הספיגה של הממשלה בחודש אוקטובר היתה 0.9 מיליון ש"ח.

גיוס ההון השלילי בשוק ההון הגיע ל־214.5 מיליון ש"ח, הכוללים פידיון של 234 מיליון ש"ח במסגרת אופציות לפידיון מוקדם ופידיון אג"ח ממשלתיות לבנק ישראל בסכום של 48 מיליון ש"ח. בחודש שעבר העניקה הממשלה אשראי לגופים במשק בסך של 132.1 מיליון ש"ח. 118.7 מיליון ש"ח מסכום זה, ניתן כאשראי לקופת החולים הכללית. גיוס ההון השלילי בשוק ההון ומתן האשראי על ידי הממשלה הגיעו כאמור לכ־347 מיליון ש"ח.

הוצאות הממשלה, בחודש שעבר, היו נמוכות בכ־13 אחוז, בהשוואה לממוצע ההוצאות בחודשים אפריל־ספטמבר 86'.

יתרות מטבע חוץ של ישראל עלו באוקטובר 86' ב־221 מיליון דולר. העלייה נובעת מקבלת סיוע חירום מארה"ב בסך של 375 מיליון דולר, שנעשתה בראשית החודש שעבר. חלק מסכום הסיוע "נאכל", מאחר שנועד לתשלום חובות בחו"ל. יתרות מטבע־החוץ הסתכמו בסוף אוקטובר ב־3.324 מיליארד דולר. על פי הודעת הממשל האמריקאי לפני כעשרה ימים, ישראל עשויה לקבל בקרוב בסך את הסיוע האזרחי לשנת 87' בסך של 1.2 מיליארד דולר.

הפסדים לחברות התעופה בעולם בשל חששם של הנוסעים מהטרור

ציפיה כי הוועידה השנתית של יאט"א תאשר היום החלטה בגנות הטרור

שוויץ (ע"ה). חברות התעופה הבינלאומיות הגדולות צפויות השנה להפסדים של עד 800 מיליון דולר, בין היתר מפני שהטרור הפחיד נוסעים רבים — על כך מסר אתמול מנכ"ל ההתאחדות הבינלאומית להובלה אווירית (יאט"א).

ההפסדים הצפויים — אומר רוד היים צבועים אשתקד ולמרות צמצום ההוצאות לדלק — נגרמים גם בשל החלשת הדולר והאמון הגרעיני בצ'רנוביל — מסר המנכ"ל גינטר אזר.

אזר אמר את הדברים בפתיחת הוועידה השנתית של יאט"א, ארגון שבו מאוגדות 147 חברות תעופה.

ירידת ערך הדולר ייקר לאמריקאים את הנסיעות לחו"ל. צ'רנוביל והטרור, הפחידו אנשים רבים מלבקר באזורים שונים באירופה.

אזר הוסיף, כי כי מעריכים שמספר הנוסעים בקוים הבינלאומיים יעלה השנה ב־3 אחוזים לעומת אשתקד, לעומת תחזית של עליה בשעור של 6 אחוזים.

מצפים להחלטה בגנות הטרור

מצפים כי היום תאשר הוועידה החלטה בגנות הטרור ותיקרא לממשלות לאשר וליישם את האמנות, המהוות את הבסיס המשפטי לבטחון בתעופה האזרחית הבינלאומית.

יעקב ירון, נציג "אל על", מסר, כי ההחלטה זו היא צעד בכיוון ; אך הוא קרא לערוך חיפושים הנוסעים, לדבריו, את המטען ; להכניס להודרואקום לפני כל בנוסעים.

חברת הבניה מתתיהו ליפשיץ תקבל סיוע ממשלתי בסך 6.5 מיליון דולר

מאת אריה לביא

חברת הבניה הירושלמית מתתיהו ליפשיץ תקבל סיוע ממשלתי בסך 6.5 מיליון דולר, בהתאם לבקשה ממשרד האוצר והוועדה הציבורית שליד משרד הבינוי והשיכון, הבודקת את בקשת הסיוע לענף הבניה.

רוב הסיוע, כ־3.5 מיליון דולר, יהיה ישיר. היתר יינתן לחברה באמצעות הנפקת אגרות חוב שתבוצע כנראה על ידי בנק הפועלים, שהוא הבנקאי העיקרי של חברת ליפשיץ.

בבדיקת קשייה של חברת ליפשיץ התברר, כי אלה נובעים מכניסתה של החברה לתחום המלונאות כיזם וקבלן. החברה הולה לבנות לפני מספר שנים שני בתי מלון, המלך בים המלח והשני ברחוב הנביאים בירושלים, בהשקעה כוללת של יותר מ־20 מיליון דולר. מרבית הכסף הושקע ממקורות עצמיים של החברה, מה שגרם לחברת ליפשיץ לקשיי נזילות חמורים.

המימון הממשלתי יסייע בהשלמת הבניה של בתי המלון, שבמשכה מעבר לתקופה המתוכננת. השלמת המלון בים המלח תאפשר לחברת ליפשיץ השלמת עסקה עם משקיעי חוץ המתכוונים לרכוש כמחצית מהבעלות על המלון. במקביל, מתנהל מו"מ עם קבוצת מארה"ב לרכוש מבעלות המלון בירושלים, או שותפות בו.

חברת ליפשיץ הפסידה בשנת הכספים שהסתיימה בסוף מארס 1986 3.4 מיליון דולר, הפסד זה הוא כמחצית מההפסד של החברה בשנה הקודמת, שהגיע ל־6.3 מיליון דולר.

הסנה סיימה את המחצית הראשונה של 86 ברווח סמלי של 393 אלף ש'

מאת אריה לביא

קבוצת הביטוח ההסתדרותית הסנה סיימה את המחצית הראשונה של 1986 עם רווח סמלי של 393 אלף שקל — ירידה של 51 אחוז לעומת הרווח בתקופה המקבילה אשתקד, שהגיע ל־804 אלף שקל. יצויין, עם זאת, שיוחסית להפסד בסך 3.2 מיליון שקל שנרשם ב־1985, יש שיפור בתוצאות שהושגו במחצית הראשונה של השנה.

הסכום הכולל של הפרמיות בקבוצה גדל בכ־12 אחוז והגיע ל־334 מיליון שקל. בולטת עליה של 21 אחוז בהכנסות מעסקי ביטוח בישראל, לעומת ירידה של 49 אחוז בעסקים שמקורם בחו"ל. ברשות הסנה להקטין עוד יותר את פעילותה בחו"ל עקב ההפסדים בתחום זה, שנמשכו גם השנה. לחברה יש עדיין חוזים משנים עברו, המחייבים אותה להמשיך ולבצע חלק מעסקיה בחו"ל.

הרשות להגנת הצרכן מתנגדת למע"מ על פירות וירקות

מאת לאה פורת
כתבת "הארץ"

יו"ר הרשות להגנת הצרכן בהסתדרות, נחמה קצב, הביעה התנגדות להטלת מע"מ על פירות וירקות.

בהודעה כאסיפת פעילי צרכנות, טענה נחמה קצב כי הטלת מע"מ על פירות וירקות תגרור העלאה מיידית של מחירי הפירות והירקות, אשר ממילא אינם יציבים.

קדמוס תשווק חבילות נופש חדשות למצרים

מאת זוהר בלומנקרנץ
כתב "הארץ" לענייני תיירות

חברת קדמוס תחל בסוף החודש לשווק חבילות נופש חדשות למצרים, הכוללות נופש וסיורים גם יחד. לדברי בעלת החברה, יהודית מתוק, שלטונות מצרים מבקשים לעודד ולפתח סוג נופש זה.

חבילות הנופש הן מגוונות ומחיריהן נעים בין 360־600 דולר (כולל טיס על הנילוס). לדבריה, מחירים אלה זולים מחבילת נופש דומה באילת.

היום יחנך בצפת מפעל השוקולד "ורד הגליל"

יו"ר מועצת המנהלים של כור השותף במפעל: אין לנו מלחמה עם עלית ★ ישווקו בשלב ראשון טבלאות שוקולד בעשרה טעמים שונים ופרלינים, וכן ייצאו לארה"ב

מאת לאה פורת
כתבת "הארץ"

אתמול הסיר הלוט מהסוד השמור ביותר בענף השוקולד בארץ: כל סוגי השוקולד שעומד לשווק מפעל השוקולד החדש בצפת "ורד הגליל", נחשפו במסיבת עיתונאים שנערכה אתמול במפעל. היום ייחנך המפעל בנוכחות שמעון פרס, מ"מ ראש הממשלה ושר החוץ, אריאל שרון, שר התעשיה והמסחר, ח"כ ישראל קיסר, מזכ"ל ההסתדרות, ועוד מוזמנים רבים. היום יחל עידן חדש בענף השוקולד בארץ: לאחר עשרות שנים של בלעדיות בענף, לא תהיה עלית המפעל היחיד המשווק שוקולד בארץ.

"לא מלחמה עם עלית"

בנימין גיבלי, יו"ר מועצת המנהלים של כור, השותפה ב־50 אחוז במפעל החדש, אמר כי הוא מקווה שתוך שנתיים־שלוש יצליחו להגיע ל־35 מהשוק המקומי. עם זאת טען, כי "אין לנו מלחמה עם עלית. מדובר בתחרות, כאשר המגמה שלנו היא לשווק שוקולד באיכות יותר טובה מכפי ששיווק עד כה בארץ".

"ורד הגליל", שהוקם ביוזמתו של גיבלי, הוא מפעל משותף למלקינג שווים של חברת "אלפרוג" השווייצית וכור מזון. עד כה הושקעו במפעל 11 מיליון דולר. "ורד הגליל" זכה למעמד של מפעל מאושר ומקבל מענק בגובה 35 אחוז מההשקעה.

צבי זרחיה, כתב "הארץ" לענייני כלכלה מוסר: שר התעשיה נענה לפנייתה של הנהלת כור והורה לאשר ל"ורד הגליל" יבוא של אריזות לשוקולד החדש של המפעל. הנהלת המפעל ביקשה זאת בטענה, כי אחד הגורמים המרכזיים במאבק השיווק, הוא האריזה. מאחר שמדובר במפעל בעיר פיתוח, שחלק מתוצרתו מיועד ליצוא, החליט שרון להיענות לבקשה והתיר יבוא אריזות למשך שלושה חודשים, בקובעו כי לאחר ש"הסוד" יתגלה, תיוצר האריזה בארץ.

כנס ראשון של משקיעי חוץ בישראל יערך היום בניו יורק

בהשתתפות הממונה על הכנסות המדינה

מאת יהונתן שרמן
כתב "הארץ" לענייני כלכלה

כנס ראשון של חברות אמריקאיות המשקיעות בישראל ייערך היום בניו יורק ובו ישתתפו בין השאר נציגי חברות "מוטורולה", "אינטל", "נשיונל סמיקונדוקטורס", "סרבינגל" ו"חושי".

בכנס זה יידונו ההתפתחויות האחרונות בתחום חוקי עידוד השקעות, חוקי המיסוי שהתקבלו לאחרונה בארץ, והמפעלים את תהליכי הגשת הרוח"ת הפיננסים.

בכנס זה ישתתף, בין השאר, ישראל כרון, הממונה על הכנסות המדינה.

הכנס נערך ביוזמת ארגון משקיעי החוץ בישראל, שליד התאחדות התעשיינים.

כלל דוחה תכניות גיוס ההון בחברות התעשיה

הקונסרן יחיש את קצב ההנפקות בחברות המסחר והשירותים

מאת יהודה שרוני
כתב "הארץ" לענייני כלכלה

הנהלת קונסרן כלל מתכוונת לדחות בשנה את תוכניות גיוס ההון בבורסה, בעבור החברות מקבוצת התעשייה שאמורות היו להתבצע בשבועות הקרובים. הסיבה לכך נעוצה במצבה ההנהלה להעלות את שווי החברות באמצעות השקעות נוספות, כדי להציע אותן לציבור במחירים גבוהים יותר.

התוכניות לגיוס הון בסך 2.5 מיליון דולר בחברת סיבים כימיים, העוסקת בייצור סיבים המשמשים חומר גלם בתעשיית השטיחים, ובמכסטיל כיתן, העוסקת בייצור כלי מיטה, באמצעות שלושת המפעלים הנמצאים בבעלותה, תיעשה רק בשנה הבאה.

לעומת זאת, חברות המסחר והשירותים בקונצרן, נמצאות בעיצומן של הכנות לגיוס השבועות הקרובים הון, באמצעות הנפקת מניות. כלל סחר הגישה לבורסה טיוטת תשקיף לגיוס 4 מיליון דולר. בקשת החברה תידון היום בוועדת ניירות הערך של הבורסה. בימים הקרובים תגיש לבורסה חברת הוצאת הספרים כתר, טיוטת תשקיף לגיוס הון באופציות ובאגרות חוב להמרה.

יצרני בשר לא כשר הורשעו בקרטליזציה

מאת צבי זרחיה
כתב "הארץ" לענייני כלכלה

שישה יצרני בשר לא כשר באזור המרכז והצפון הורשעו בבתי משפט השלום בת"א, בגין הסדר כובל בלתי חוקי, התאמת מחירים.

היצרנים: חברת אחים מרסל (ליד חיפה), פרגה, ביוד"ר לנקניק (כרמיאל), אילות, ביוד"ר לייצור נקניק בשר (תל־אביב), "לכל", ביוד"ר לנקניק (תל־אביב), "שותפות מקס" (תל־אביב) ביוד"ר אביב, מפעלי נקניק (תל־אביב).

השופטת ברלינר מתחה בפסק הדין ביקורת על התאמת המחירים על ידי היצרנים, אולם בשל העובדה כי הללו הפסיקו זאת עם הגשת כתב האישום, הטילה עליהם קנסות בסך 7,000 ש"ח.

במשרד התעשיה והמסחר ציינו אתמול, כי הגשת כתב האישום נגד היצרנים הללו נעשתה במסגרת מדיניות הממ"ס למנוע קרטלים בלתי מבוקרים, הפוגעים בתחרות החופשית במשק. במסגרת מדיניות זאת מבצעים אנשי היחידה להגבלים עסקיים חקירות למניעת קרטליזציה.

גימלאי קרן הפנסיה נתיב דורשים פיצוי על שחיקה

מאת יהודה שרוני
כתב "הארץ" לענייני כלכלה

גימלאי קרן הפנסיה ההסתדרותית נתיב, פנו להנהלת הקרן ותבעו פיצוי מיוחד על שחיקת הפנסיה שלהם. בנתיב יש 8,500 גימלאים מקונצרן כור, רשות הנמלים וסולל בונה, והם צמודים להסכמי השכר במשק, בניגוד לגימלאי שאר הקרנות ההסתדרותיות, הצמודים למדד.

גימלאי נתיב טוענים, כי בשנה האחרונה נהנו כל גימלאי הקרנות מהצמדה מלאה למדד, בעוד שהפנסיה שלהם נשחקה. חלק מהגימלאים אף קראו להנהלה לשנות את שיטת חישוב הפנסיה, ולעבור להצמדה למדד. דרישה זו של הגימלאים נתקלה בהסתייגויות מצד חברים רבים בהנהלת הקרן.

דב פלג, יו"ר האגף לביטוח סוציאלי בהסתדרות, שנתבקש להתערב למען הגימלאים, מסר ל"הארץ" כי דרישת הפיצוי של גימלאי נתיב סבירה מאוד, אך הוא מקווה כי הבעיה תפתר. ראובן אבל, מנכ"ל קרן נתיב, מסר בתגובה כי לקרן אין מקורות לפיצוי הגימלאים. לדבריו, לא ניתן לפצות את הגימלאים, בלי "לעבור על תקנון הקרן. הוא הוסיף, כי ממוצע השכר של גימלאי נתיב, הוא מעל הממוצע בקרנות ההסתדרותיות האחרות.

שרך את העמוד: אריה השכיה

בצער רב אנו מודיעים על פטירתה של אשתי אמנו וסבתנו היקרה,

יהודית שפיגלמן ז"ל

הלוויה תתקיים היום יום שלישי ב' בחשון תשמ"ז 4.11.86 בשעה 13.30 בבית העלמין בחולון.

המתאבלים:
בעלה: זאב
בתה: שרה קרניאל ומשפחתה
בתה: יפה קירשנבוים ומשפחתה
בנה: משה שפיגלמן ומשפחתו

במלאת 30 לפטירת יקירנו

חיים בן־דוד ז"ל

נקיים אזכרה וגילוי מצבה ביום ה' 6 בנובמבר 86 ד' חשון תשמ"ז בשעה 14.30 בבית העלמין בחולון

נפגשים ליד השער הראשי

המשפחה

ליוסף אפלבוים
מבכיר מנהלי הגוש הגדול

תנחומים באבלך על מות

אחותך ז"ל

ב. גרוס, עו"ד — א. נאמן, עו"ד
פרופ' י. לוי, עו"ד — ז. רוזובסקי, עו"ד
א. מירון, עו"ד — מ. שוב, עו"ד
חבריך לעבודה — פ. גליק, צ. לוין
ארגוני בעלי המגרשים בגוש הגדול.

לעו"ד מנחם סלע ולמשפחתו

משתתפים בצערכם על מות

האב ז"ל

מנעולים מתוכננים בישראל בע"מ

לעו"ד מנחם סלע

אתך באבלך על מות

אביך ז"ל

זלמן ליבוביץ, אהוד דנין
H.L.S. LTD.

לידידנו
עו"ד יצחק מוריץ
ומשפחתו

אתכם באבלכם הכבד על מות האם

אלישבע (אליזה) מוריץ ז"ל

רבקה וגבריאל מי־זהב

לידידנו היקר יצחק מוריץ

אתך באבלך על מות אמך

אלישבע מוריץ ז"ל

אברהם אירני

רשות השידור

לאיתן אלמוג

אתך באבלך הכבד על מות

אביך ז"ל

הנהלת רשות השידור
מוסדותיה ועובדיה

אנו משתתפים בצערו של יו"ד אגודת העיתונאים

איתן אלמוג

במות **אביו ז"ל**

העובדים העיתונאים לפי שעות ברשות השידור

לדוד לוי

משתתפים באבלך על מות

אביך ז"ל

הארץ

במלאת שלושים לפטירתה של

אליזה ויטנברג ז"ל

נעלה לקברה לגילוי המצבה
ביום חמישי ד' חשון תשמ"ז 6.11.86 בשעה 15.00

המשפחה בבית זרע

ביום השנה של יקירנו

שאול טן — פי

שנפל בקרב על גבעת תעלת מאון

נתייחד עם זכרו ביום ה' ד' בחשון תשמ"ז (6.11.86) בשעה 3.30 אחה"צ בבית הקברות הצבאי על הר הרצל בירושלים

המשפחה

למרי ברגורוף

אתך באבלך על מות

אביך ז"ל

השגריר ועובדי שגרירות ישראל בפריז

במלאות 4 שנים לפטירתו של יקירנו

דוד שיפמן ז"ל

ח"כ וסגן שר התחבורה

נעלה לקברו ונתייחד עם זכרו היום, יום שלישי ב' חשון תשמ"ז (4.11.86) בשעה 2.30 אחה"צ, בבית העלמין בקרית־שאול.

בשעה 15.30 יתקיים טקס קריאת הגשר בצומת הרחובות ארלוזורוב דרך פתח תקוה ע"ש דוד שיפמן.

מקום הטקס — מסוף המטענים של אל־על ליד רכבת צפון.

המשפחה

בצער רב וביגון
אנו מודיעים על פטירת בננו, אחינו

ברק אהרוני

הלוויה תתקיים היום יום שלישי 4.11.86 ב' חשון תשמ"ז בשעה 11.00
אוטובוס יעמוד לרשות המלווים בשעה 11.00
בביתנו רחוב בית חורון 7 תל־ברוך
אוטובוס נוסף יעמוד בשעה 11.00 ברחוב הכובשים פינת רחוב פרויים (כרם התימנים).

המשפחה המתאבלת

במלאת שלושים לפטירת יקירנו

יונה לוי ז"ל

נעלה לקברו לאזכרה ולגילוי מצבה מחר יום רביעי ג' חשון תשמ"ז 5.11.86 בשעה 2.45 אחר הצהרים בבית העלמין גבעת שאול ירושלים.
לאחר האזכרה שלום לביתו לתפילה ברחוב ישראל נג'ארה 59 גבעת שאול ירושלים.

המשפחה
מלון שלום ואולמי נוף

לחברנו גרי גולן

אתך באבלך על מות

אמך ז"ל

מיכאל שיין
מיכאל חנמר
דוד פרשין
וכל צוות משרד
מיכאל שיין ושות'

ספורט

בעריכת יחיאל ארזי

סיום שגרתי למחזור מפוצל

ניצחונות גבוהים לתל־אביביות על הרמת־גניות ★ הפסד חמישי לגבת והפועל חיפה, שאיבדה את רולאנד יוסטון שנפצע קשה

הפועל חולון הולכת על ניצחון הערב בוילרבאן

מחזיקות גביע

וילרבאן, צרפת (שרות "ספורט הארץ"). אבי מאור עשוי להופיע הערב (21.30 שעון ישראל) בחמישיה הפותחת של הפועל חולון במישחק החוזר בסיבוב השני של גביע אירופה למחזיקות גביע נגד וילרבאן. זאת במטרה להצר את צעדיו של מובב הקבוצה, האמריקאי נוריס בל (1.96).

החולונים הגיעו לכאן אתמול בצהריים אחרי שהיה של כ־24 שעות בפאריס שאיפשרה להם לנוח ולהתכונן למישחק החשוב מאוד מבחינתם. אמש קיימו אימון באולם בו יתקיים המישחק (3,000 מקומות ישיבה), המטוקם בקרבת מקום למלון בו אכסנו. הבוקר יקיימו אימון קליעות.

ראש המשלחת, מיכאל לפידות, אמר כי האוירה בקרב השחקנים טובה מאוד והם מאמינים כי למרות היתרון הקטן יחסית שהביאו לכאן מהמישחק הראשון (76-86), יש להם סיכוי טוב להעפיל לרבע הגמר. גם המאמן מולי קצורין סבור כך על ניצחון: "שמעתי את הטענות של הצרפתים על השיפוט בחולון. זו לא הבעיה שלנו. אנו לא מתייחסים ל־10 נקודות היתרון ועולים למישחק במטרה לנצח. אני מאמין שיש לנו הכלים לעשות זאת".

הרבה תלוי כמובן בביצועו של קני באניסטר שלא חש בטוב בימים האחרונים. אבל הוא מודע לחשיבות המישחק והבטיח לעשות במיטב יכולתו. הניצחון על בית"ר תל־אביב (79-94) ערב ההמראה לצרפת, העלה את המורל בקרב השחקנים ויצר אוירה בריאה. חולון תפתח עם באניסטר, בארמור, קרי, אלימלך ומאור (או בוגין).

הצרפתים עדיין זועמים על השופט האנגלי בריאר שניהל את המישחק בחולון. אבל הם משוכנעים שימחקו את הפיגור בן 10 הנקודות. הם מתמסכים על המאזן הביתי המצוין שלהם בליגה ובמיפעלים האירופיים. בשלושה מיפגשים קודמים נגד קבוצות ישראליות ניצחו בלפחות 11 נקודות. במוצאי שבת ניצחו במישחק ליגה בחוץ את קבוצת ואלרון 102-86 (45-48). בל קלע 29 נקודות והאמריקאי השני, הילי רתן, 27 נקודות.

במישחק הערב ישפטו ספרדי ובלגי.

אליצור נתניה באיטליה: רק לקאנטו יש מה להפסיד

גביע קוראץ'

מאת חנן מארי

קאנטו, איטליה (מיוחד ל"ספורט הארץ"). קבוצת אליצור נתניה תתייצב כאן הערב (21.30 שעון ישראל) למישחק החוץ הראשון שלה בגביע קוראץ', בידיעה שלמעשה אין לה כבר מה להפסיד.

אחרי ההפסד הביתי לקבוצת ארקנסס 91-65 והפסדי הליגה לחולון וגליל עליון, המורל ירוד למדי. אבל ווילי סימס והבייר מאמינים שדווקא כך, כשהם משוחררים ואיש לא מצפה להרבה, הם מסוגלים להפליא וגם אם לא לנצח את מרוואטי הצביר בהפרש של לפחות 7 נקודות, לסיים את הפעמים האירופיים הקצרה בתצוגת כדורסל נאה.

בחמישה מישחקים קודמים כאן מאז 1969 ניצחו תמיד הקבוצות הישראליות על ידי קאנטו. וגם אם קבוצת ארקנסס מדורגת רק במקום השמיני בטבלה, היא הוכיחה בישראל את יכולתה וניסיונה. והיום א־וכנה בניצחונה המשכנע ביותר העונה, 101-90 על המובילה בליגה, דייטור בולוניה. שני האמריקאים, שלא הרשימו ביד־אליהו, היו מצויינים: דן גיי קלע 31 נקודות ולורנס צ'ארלס 22. אנטונלו ריווה הוסיף 20 נקודות, מאחר שישב זמן רב על הספסל בגלל צבירת עבירות.

המטרה של אליצור הערב תהיה לשחק את מישחקה הרגיל, המבוסס על מהירות מסודרת תוך התבססות על היכולת האישית והגבוהה של שחקני החוץ סימס, גודרסון וגירדנס. כדי להיות בתמונה יצטרכו שחקני נתניה להגיע לאחוז קליעה טוב ולא לפגר במאבק על הכדורים החוזרים. ואז אולי אפשר לקוות. המאמן יוסי הררי אמר לי: "ברור שיהיה מישחק קשה אבל לא באנו לכאן להעביר את הזמן. זו ההזדמנות של הבחורים להחזיר את הכבוד האבוד." אליצור תפתח עם ברכה, מאלוביץ, ג'ונסון, סימס וגודרסון.

שחקני אליצור התאמנו אמש מיד אחרי ששחקני קאנטו סיימו את אימונם. המשטח דומה מאוד לזה שביד־אליהו אבל הסרשים קרובים לקווים. תכולת האולם 5,000 מקומות, אבל מצפים כאן הערב ל־2,000 צופים.

מערב־גרמניה תקבל 100 אלף דולר על המישחק נגד ישראל

בכדורגל

מאת משה הר־נגש

סופר "ספורט הארץ"

ההתאחדות לכדורגל תשלם להתאחדות המערב־גרמנית סכום של כמאה אלף דולרים עבור הופעתה של סגנית אלופת העולם ב־25 במארס. כך אמר אמש שאול סוירי, יו"ר הנהלת ההתאחדות לכדורגל בתשובה לשאלת סופר "ספורט הארץ".

הישראלים ישאו בהוצאות האירוח של הגרמנים (שיבואו גם עם הנבחרת הצעירה) שיקבלו את זכויות השידור הטלוויזיוני באירופה בנוסף לסכום הכספי. סוירי אמר כי למרות כל ההוצאות, מצפה ההתאחדות להכנסה דומה לסכום שיעניק לגרמנים.

בנושא אחר אישר סוירי כי ההתאחדות תזמין את הישראלים המופיעים באירופה למיפגש הרעים הבינ־ארצי עם קפריסין שיהיה בעוד כשבועיים ברמת־גן בהתאם לרצונו של המאמן מילינקו מיהיץ'. המאמן היוגוסלבי הגיש אתמול את התוכנית המיקצועית לחודשים הקרובים אך רק לאחר עבודה של כשלושה חודשים, בכוונתו לערוך סיכומים ולהסיק מסקנות.

שטולץ ישולב היום במישחק בין בית"ר ירושלים וקבוצת כוכבים

בכדורגל

מאת רוני דיאמן

סופר "ספורט הארץ" בירושלים

למרות מזג האויר הגשום הגיעו אתמול עשרות אוהדים סקרנים של בית"ר ירושלים למיגרש האימונים בבית וגן כדי לחזות באימון הבכורה של הכדורגן הפולני אנדריי שטולץ שנראה כמי שחש בנוח במזג האויר האירופי.

שטולץ שותף אומנם במשחק האימון הפנימי אולם לבד מהופעת כושר גופני טוב, שהתבטא בתנועה מתמדת, לא ניתן היה עדיין לעמוד על יכולתו למרות שממבט ראשון הוא נראה מרשים בהופעתו ומטפל היטב בכדור.

שטולץ אמור להשתלב היום בהרכבה של בית"ר במישחק הצדקה שיתקיים במיגרש ימק"א (15.00) נגד קבוצת כוכבים אשר הכנסותיה מיועדות לשחקן ואפסנאי הקבוצה בעבר, רפאל עמיאל. במישחק זה ישתתף גם החלוץ האנגלי בריי הנד־מילי. זה האחרון נרשם אתמול בהתאחדות לכדורגל ואמור להכלל בסגל הקבוצה במישחק הליגה הקרוב בלוד.

בכדוריד

הנבחרת היום לטורניר בהולנד

מאת סופר "ספורט הארץ"

נבחרת ישראל בכדוריד תצא היום להולנד כדי להשתתף בטורניר בינלאומי. לפי התוכנית היתה אמורה להשתתף בטורניר גם נבחרת מצרים, אך זו הודיעה על פרישה. סדר המישחקים של ישראל הוא: מסחר מול ערב איסלנד, נורווגיה, הולנד, ארה"ב והולנד הצעירה, שנרשמה במקום מצרים.

הסגל מונה 16 שחקנים: שוערים — ישראל פלטה, יוסי מאטס. שחקני שדה — יואב רוזוקר (קפטן), עדי כבעק, דור עמר, דורון דיין, אליעזר ורד, דן קוטביה, אדי רשלי, אהוד גלבוע, מירון ורובינשטיין, דן בלוך, אמיר ברא, יורם ליבנה, רז מומך, דורון אליבב. שלושה שופטי מתסנל בועז פרוכבר. מאמן הנבחרת הוא איגור באיליק, המנהל שלמה פוהר.

● ויזה גאריסון זכתה בטורניר הטניס לנשים בארוי־אופולים, במיהרוק הנקבר גברה על אמריקאית אחרת, מליסה גרני, 6-3, 6-3.

העתודה והנוער היום ברמת־גן

מאת סופר "ספורט הארץ"

נבחרת העתודה תקיים היום מישחק אימון ראשון מאז חידשה את פעילותה בשבוע שעבר בהדרכת המאמן הלאומי מילינקו מיהיץ'. סגל העתודה יתמודד עם קבוצת מכבי יפו מהליגה הלאומית. המישחק יחל בשעה 15.30 באיצטדיון רמת־גן. המאמן מיהיץ' לא ערך שינויים בסגל. נבחרת העתודה מתכוננת למישחק הרעים הבינ־ארצי עם הנבחרת הצעירה של קפריסין בעוד כשבועיים.

לאחר מכן יהיה מישחק אימון נוסף של נבחרת הנוער שתתמודד עם מכבי שעריים מהליגה הארצית. סגל הנוער מתכונן לטורניר הקדם־עולמי שיהיה בינואר בבירז־ילנד. המאמן גדעון כהן צירף לסגל שלושה שחקנים: גיא שרעבי ממכבי יהודה ושניים ממכבי חיפה, השוער אריק שמואלי והקשר ראובן עטר.

פרץ עבר ללוד ואנטמן לעכו

החלוץ הבינלאומי הותיק ויקי פרץ, עבר אתמול להפועל לוד שעלתה העונה לליגה הלאומית. פרץ שיחק עד כה בבית"ר נתניה.

השוער גיורא אנטמן, שהושאל בקיץ להפועל תל־אביב, הצטרף אתמול להפועל עכו מהליגה הארצית. החלוץ יעקב נוסיר עבר להפועל רמת־גן.

בכדורסל

מאת סופר "ספורט הארץ"

הכל מוכן לעימות המסקרן בשבוע הבא בין שתי הראשונות בטבלת הליגה הלאומית בכדורסל, מכבי תל־אביב והפועל חולון, בהיכל הספורט ביד־אליהו. לשתי הקבוצות עדיין משימות להשלמה השבוע בגביעי אירופה.

המישחק המרכזי של המחזור השישי נערך שלשום, ובו ניצחה הפועל גליל־עליון את אליצור נתניה 91-89. חולון שיחקה עוד במוצאי־שבת וגברה על בית"ר תל־אביב 94-79. המישחק היחיד אמש שהיה אמור להיות שקול, היה זה שנערך בהיכל הספורט במלחה בין הפועל ירושלים והפועל חיפה. ואכן כך היה בדיוק עד למחצית (49-50 לירושלים). אבל סמוך למחצית נפגע החיפאי רולאנד יוסטון קשה בגבו, והביא לא החזיק מעמד במחצית השניה ונוצחה 100-83.

העימות בין תל־אביב ורמת־גן הסתיים בניצחונות גבוהים של הפייבוריטים: מכבי ניצחה את מכבי 122-79 והפועל 109-89 את הפועל. מכבי חיפה לא התקשה לגבור על הפועל גבת 104-75.

ליגה לאומית מחזור 6

הפועל ירושלים — הפועל חיפה 100-83 (50-49)

● המצטיין: עדי בריארי

● לירושלים קלעו: בריארי 23, בראון 23, הרד 22, מילר 14, קנו 11, ישראל 4, בלאט 3.

● לחיפה קלעו: דלול 32, אופיר 17, וולס 14, יוסטון 12, קסקי 5, שביט 3.

● שופטים: נפתלי שטגיה ויצחק רמות, 1,200 צופים בהיכל הספורט במלחה.

מכבי תל־אביב — מכבי רמת־גן 122-79 (52-38)

● המצטיין: דורון ג'מצ'י

● לתל־אביב קלעו: ג'מצ'י 30, מגי 30, ברקוביץ' 16, לאסוף 16, ארדיטי 12, ליפין 8, ארואסטי 6, קורנליוס 4.

● לרמת־גן קלעו: גורן 25, ג'ונסון 22, בינו 20, נאורי 6, בר־יעקב 4, נעמן 2.

● שופטים: טור מרניק ודן בורנשטיין, 400 צופים בכפר המכביה.

הפועל תל־אביב — הפועל רמת־גן 109-89 (52-44)

● המצטיין: מייק לארגי

● לתל־אביב קלעו: לארגי 44, רובינזון 22, מרמר 15, פרימן 10, דייקמן 5, קאליש 4, אבטלם 4, שמעוני 3, וויליס 2.

● לרמת־גן קלעו: חולון 29, בינגם 24, בארטר 16, בנט 10, כהן 6, פרייברג 2, אביגדור 2.

● שופטים: אריק זילברבך וצבי שגב, 500 צופים באולם אוסישקין בתל־אביב.

מכבי חיפה — הפועל גבת 104-75 (49-38)

● המצטיין: ריצ'ארד ג'ונסון

● לחיפה קלעו: ג'ונסון 20, שטיינהאואר 20, פלאואס 17, שפע 17, א. רוזנברג 14, גורדון 6, שלכטר 5, י. רוזנברג 3, גורלמן 2.

● לגבת קלעו: האדרי 21, פורת 12, יגאי 12, אלון שמר 11, מאר 9, כהני 5, אורן שמר 3, שמעוני 2.

● שופטים: אהרון בר ושמעון גוטליב, 2,500 צופים בהיכל הספורט ברוממה.

מלך הסלים

דייויס (בית"ר ת"א)	190
בריי (גליל עליון)	152
מגי (מכבי ת"א)	150
לארגי (הפועל ת"א)	146
סימס (נתניה)	143
גורן (מכבי ר"ג)	142
יוסטון (הפועל חיפה)	140

במחזור הבא

● ביום ב', 10.11: מכבי תל־אביב — הפועל חולון, הפועל חיפה — אליצור נתניה, בית"ר תל־אביב — הפועל ירושלים, הפועל רמת־גן — מכבי רמת־גן, הפועל גבת — הפועל תל־אביב, הפועל גליל־עליון — מכבי חיפה.

הפועל תל־אביב היום לאיטליה

מאת סופר "ספורט הארץ"

הפועל תל־אביב יוצא הבוקר לאיטליה, שם יתמודד ביום חמישי עם קבוצת ויוארזה, עליה גבר 92-85 במישחק הראשון בשמינית גמר גביע קוראץ'.

"ברור שוארזה בביתה לא תהיה הקבוצה שראינו בארץ. הקהל משפיע שם בצורה משמעותית. אנחנו יוצאים למצות את הסיכויים של הקבוצה שלנו. אם נצליח גם לזכות בניצחון — מה טוב", אמר אתמול עוזר המאמן של ת"א, אהישי אלדמן.

● מאלמה זכתה באליפות שוודיה בכדורגל כשניצחה בסיכום שני מישחקי הפליי־אוף את גטבורג 3-5.

אימון טוב לפני ווארזה

הפועל תל־אביב, היוצא היום לאיטליה, התייחס למישחקו מול הפועל רמת־גן כאל מישחק אימון לפני מישחק הגומלין מול ויוארזה. אך לעתים היה זה "אימון" טוב מדי, כיוון שהפועל רמת־גן סירב להיכנע בקלות. הפער הסופי הושג, למעשה, ב־10 הדקות האחרונות, כששחקני רמת־גן היו תשושים לגמרי ולא יכלו לעשות מאומה.

הבעיה הגדולה ביותר של שחקני תל־אביב היתה כיצד להתייחס אליו ברצינות. ניכר בהם שהתקשו להלהיב את עצמם ובכל פעם שרמת־גן התקרבה, או הוליכה בהפרש קטן, הם התעוררו וקלעו כמה סלים. בדקה ה־6 הוליכו האורחים (שהסרו את אורי בריארי העולה) 20-16 וב־11 דקות אחר כך החזיקו ביתרון 42-41. כאן נכנסו מייק לארגי ודן רובינסון לפעולה והעלו את קבוצתם ליתרון 52-44, בתום 20 דקות.

במחצית השניה המשיכו שחקני רמת־גן להילחם על כל כדור. הם לחצו על התל־אביבים בהגנה וניצלו את שאננותם, כדי לצמצם את פיגורם ל־68-69, בדקה ה־29. חולון וביתון ג'ונס, שקלעו במחצית זו 34 נקודות, שיחקו כמעט לבדם בהתקפה. קית בנט היה ברוגז ופגע במישחקה של קבוצתו. אולם, כאן התחיים הטישר. תל־אביב שיפרה את הגנתה, הרמת־גנים התעייפו (וגם קופחו על ידי השופטים) ולארגי המשיך לצבור נקודות בקצב מהיר. הוא קלע ב־18 הדקות במחצית השניה, 29 נקודות וביתר קם־מסר האקגים הצעירים, עד לקבוצתו להגדיל את יתרונה. בדקה ה־35 היתה התוצאה 82-70 ובסיום הושג פער של 20 נקודות, 109-89.

על הספסל הרמת־גני ישב מייקל ביי ריצ'רדסון, ש"עוקץ" מדי פעם עצות לשחקנים. לאחר המישחק אמר: "שיחקנו בצורה גרועה מאוד". אברהם חמו, מאמן הקבוצה והיושב ראש שלה, אמר כי ריצ'רדסון נשאר בשלב זה בארץ, כעוזר.

גיא צוקר

חימום הקנים לפני הלסינקי

חסרונו של לי ג'ונסון (מתח שריר ברגל), לא הפריע למכבי תל־אביב להביס את מכבי רמת גן 122-79. קשה היה לקבל תמונה מדויקת לגבי כושרם של שחקני האלוף שלושה ימים לפני מישחקו נגד אלופת פינלנד. למכבי רמת־גן לא היו כלים שאיפשרו לה להעניק קרב טוב. 90 שניות מהפתיחה הוליכה רמת־גן 7-6 ובדקה ה־7 18-15. אולם עד מהרה השתנתה התמונה. שחקני האלוף החלו לשחק בתנופה רבה ועלו ליתרון שהגיע במחצית לשיאו 46-29 (דקה 18).

במחצית השניה עשו שחקני תל־אביב ככל העולה על רוחם. הבולטים היו קווין מגי, שכהלהו שלש מנות לסלים. הופעה טובה היתה לגן ליפין ולליאור ארדיטי. אולם מעל כולם בלט דורון ג'מצ'י, שקלע מכל מצב והפגין מישחק הגנה משובח. הבולט ברמת־גן היה אמיר בינו. שלמה היטב מנות לסל.

היתרון אחרי ההפסקה צמח בהדרגה: 64-44, 80-48, 100-63 ובסיום 122-79.

אילן פרש

ג'ונסון כבר מצדיק את ההשקעה

ריצ'ארד ג'ונסון, שהוחתם רק לפני שבועיים על ידי מכבי חיפה, הוכיח כי ההשקעה בו היתה כדאית. אמש גבר ג'ונסון את ההגנה ויחד עם הצעיר תומר שטיינהאואר הביס את הפועל גבת 104-75 לאחר 38-49 במחצית.

ג'ונסון הובא כדי להחליף את האמריקאי מייק קלארק, שאיכזב כשחקן חיזוק. נראה כי החיפאים הצליחו במשימתם. ג'ונסון היה מבריק מתחת לסלים, שמר היטב, קטף כדורים חוזרים ונראה כי השתלב היטב בקבוצה החיפאית. לעומת זה איכזבו גורדון, ארי רוזנברג ושפע, שהיו להם הרבה דקות חלשות. הם איבדו כדורים, לא שיחקו במדויק ואולי יתרונה הברור של קבוצתם פגע ביכולתם.

שחקני גבת לא הצליחו להוות יריב שקול לחיפאים. הבולט בשורותיהם היה שחקן החיזוק אלן האדרי. יתר השחקנים גילו יכולת חלשה ולא ניצלו את חולשתם של שחקני החוץ החיפאים. גם בועז יגאי הותיק איכזב קשה. מאידך הבריק תומר שטיינהאואר הצעיר במדי חיפה, מול חבריו לשעבר בגבת.

אברהם־ציון

קווין מגי (עם הכדור) בין אמיר בינו (מימין) ולאורי ג'יבסון אמש בכפר המכביה (צילום: עוזי קרן)

פציעת יוסטון חיסלה את חיפה

פציעתו של רולאנד יוסטון לקראת סיום המחצית הראשונה של מישחק שקול, איפשרה להפועל ירושלים להשיג בשלבי הסיום את ניצחונו השני העונה, 100-83 על הפועל חיפה.

החיפאים טוענים שהיתה זו פגיעה מכוונת של ריקי בראון, שגרמה לפגיעה הקשה בגבו של שחקן החיזוק החיפאי. הוא התרומם לקליעת הטבעה ובראון "נכנס" בו בחוזקה. יוסטון התקשה ללכת ובסיום המישחק נלקח לבדיקה בבית חולים. בשלב זה לא ברור כמה זמן ייעדר מפעילות.

עד יציאתו של יוסטון היה המישחק שקול ומעניין. החיפאי דלול, בקליעות מרהיבות מרחוק, השאיר את קבוצתו בתמונה מול קליעות מצוינות של עדי בריארי ויכולת גבוהה של בראון, במישחקו הטוב ביותר מאז הגיע לירושלים. כך ירדו הקבוצות להפסקה ביתרון של נקודה לירושלמים (49-50).

החיפאים, ללא יוסטון ועם אלון אופיר הצעיר במקומו, החזיקו מעמד עוד כעשר דקות. אבל בשלבי הסיום התמוטטו וניצחונה של ירושלים לא הוטל בספק.

רוני דיאמן

בכדורעף

הערב המחזור ה־8 בליגה הלאומית

הערב ייערך המחזור השמיני בליגה הלאומית בכדורעף. המישחקים: מכבי חיפה — הפועל העוגן/מעברות, מכבי תל־אביב — הפועל העמקים/שריד, הפועל בתים — הפועל רמת־אביב, הפועל קרית־אתא — הפועל עין־המפרץ, אליצור תל־אביב — הפועל המעפיל.

טניס

מנסדורף הפסיד לשוודי קרלסון

מאת אליהו זהבי

סופר "הארץ" בסקנדינביה

קופנהאגן (מיוחד ל"ספורט הארץ"). עמוס מנסדורף הורחק אתמול בפתיחת הטורניר בשטוקהולם ע"י השוודי יוהאן קרלסון 6-7, 4-6.

שחר פרקיס ישחק היום נגד המדורג השני בתחרות והרביעי בעולם, שטפאן אדברג משוודיה.

לראשונה מאז 1972 מקילרוי לא בסגל האירי

בלפאסט (שרות "ספורט הארץ"). לראשונה מאז 1972, לא הוזמן סמי מקילרוי לסגל נבחרת צפון־אירלנד לקראת המישחק נגד טורקיה בשבוע הבא במוקדמות לאליפות אירופה. מקילרוי בן ה־32 הופיע ב־88 מישחקים במדי הנבחרת והיה הקפטן במונדיאל במכסיקו. הוא כרגע ללא קבוצה אחרי שעזב את מנצ'סטר סיטי. מחליפו עשוי להיות הקפטן של ברייטון, דני וילסון.

מהסגל האנגלי למישחק הביתי נגד יוגוסלביה ייעדרו הפצועים בריאן רובסון (מנצ'סטר יונייטד) וגארי סטיבנס (טוטנהאם). בסגל הסקוטי למישחק הביתי נגד לוכסמבורג תישעה משחקני סלטיק ורינג'רס.

זורק דיסקוס אמריקאי נפסל בגלל סמים

ניו יורק (ע"צ). זורק הדיסקוס האמריקאי ריק מאייר, בן 25, שהורשע בנטילת סמים, הושעה לכל ימי חייו על־ידי התאחדות האתלטיקה של ארה"ב.

מאייר הוא הספורטאי האמריקאי הרביעי שהושעה השנה, אחרי דארן קרופורד (משקולות), תום ג'אדיזון (כידון) והארט שורך (דיסקוס).

טבלת הליגה בכדורסל

	משחקים	נצ'	הפ'	יחס סלים	נק'
1. מכבי ת"א	6	6	0	454-639	12
2. הפ' חולון	6	5	1	475-547	11
3. גליל עליון	6	5	1	532-578	11
4. אליצור נתניה	6	4	2	538-578	10
5. הפ' ת"א	6	4	2	483-489	10
6. מכבי חיפה	6	3	3	539-565	9
7. בית"ר ת"א	6	3	3	526-504	9
8. מכבי ר"ג	6	2	4	571-568	8
9. הפ' ירושלים	6	2	4	545-530	8
10. הפ' חיפה	6	1	5	526-483	7
11. הפ' גבת	6	1	5	561-484	7
12. הפ' ר"ג	6	0	6	642-488	6

אן־בי־אי

עוד 41 נק' של ג'ורדן

ניו־יורק (אי־פי). מייקל ג'ורדן העלה את מאזן הנקודות שלו ל־91 אחרי שני המישחקים הראשונים של העונה. הוא קלע את 11 הנקודות האחרונות בניצחון שיקאגו בולס על קליבלנד קאוואלירס 94-89. קליבלנד, שאירחה את המישחק, הובילה כבר ביתרון של 17 נקודות אבל 41 הנקודות של ג'ורדן הביאו למהפך. הרוקי רון הארפר קלע 23 נקודות לקליבלנד.

מלך הסלים בעונה שעברה, דומיניק ווילקינס, קלע 36 נקודות בניצחון 122-113 של אטלנטה הוקס על פילדלפיה 76. צ'ארלי בארקלי ומוריס צ'יקס קלעו 26 נקודות כ"א לסיקסרס.

● ברית המועצות נוצחה בסקרמנטו 90-82 ע"י קבוצת "אתלטס אין אקשן". במישחק הראשון בסיבוב בארצות הברית ניצחו הסובייטים קבוצת כוכבים בסן־דייגו 77-72.

מאמן מכבי ת"א צבי שרף פגש את רעייתו רונית ששיחקה במישחק המוקדם בכפר המכביה (צילום: עוזי קרן)

רק בלוח העיר!

מהפכה גדולה במודעה הקטנה:

לא מכרת לא שילמת

פרסם עד שתמכור אבל...

אם לא תמכור בתוך חודש - תקבל את כספך בחזרה!

מוכר מכונית? דירה? מחפש עובדים?
עכשיו, בלוח העיר, אתה יכול רק להרויח
כי המבצע החדש של לוח העיר הוא מהפך אמיתי!
אתה משלם 42 ש"ח בלבד (פחות מכל הלוחות האחרים),
ומודעתך תתפרסם שוב ושוב בעתונים:
העיר (העתון הנקרא ביותר בת"א וגוש דן)
וגם ב: הארץ, חדשות וצומת השרון. אבל...
אם אחרי חודש עדיין לא מכרת, כל מה שעליך לעשות הוא
לצלצל למשרדי הלוח, להודיע שלא מכרת,
וכספך יוחזר לך. לוח העיר מוכר מהר. בזאת אנחנו בטוחים, לכן
רק לוח העיר יכול להציע לך הצעה מהפכנית כזו.
עכשיו בלוח העיר - מרויחים בלבד.

לוח העיר

זה עובד!

מודעות מתקבלות בכל משרדי הפרסום ובמשרדי הלוח בטלפון: 03-371261

هكذا من الاصل

[illegible]

כלכלה ועסקים

איך מסדרים את הלקוחות

יומן כלכלי
נחמיה שטרסלר

באמצע 84', לאחר לחץ ציבורי ממושך, הסכימו הבנקים לשלם ללקוחותיהם הפרטיים ריבית מסוימת על הסכומים המוחזקים בחשבונות עו"ש. היו בנקאים, ובראשם אלי כהן מבנק דיסקונט, שהתנגדו לצעד זה בתקיפות, בטענה שהשינוי יעלה עשרות מי־ליוני דולרים לבנקים. המציאות, כמובן, היתה שונה לגמרי.

הבנקים — באישור בנק ישראל — המציאו שיטה ששמה ללעג ולקלס את הכוונה המקורית לשלם ריבית. החודש חולק לעשר יחידות של שלושה ימים, ומכל יחידה כזאת נבחרה היתרה הנמוכה ביותר — ורק עליה שולמה ריבית. וזה עוד לא הכל: הריבית משולמת רק על סכומים שבין 50 ל־300 דולר. אם חשבונך עומד, למשל, ביתרה של 500 דולר, אינך זכאי לריבית כלשהי על 200 הדולר שמעבר ל־300.

כשעלתה שוועת הלקוחות, התערבה ועדת הכספים וקבעה שהעניין ייבדק שנית כעבור שלושה חודשים. מאז ועד היום לא נעשתה בדיקה.

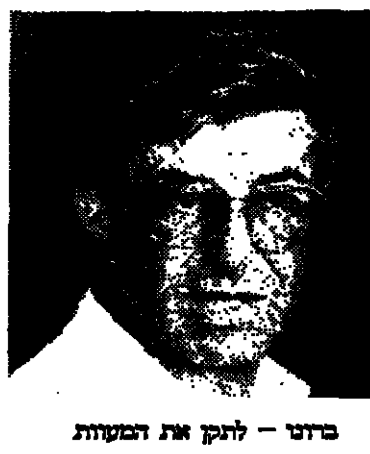
ברונו — לתקן את המעוות

כיום עומדת הריבית על 0.6% לחודש, אך עקב המגבלות השונות היא עומדת למעשה על 0.2% בלבד. הריבית שמשלמים הלקוחות הפרטיים, אם הם מעוים ונכנסים ליתרת חובה, עומדת על ממוצע של 3% לחודש — בלי טריקים כלשהם. כך יוצא, שריבית החובה מגיעה לפי־15(!) מריבית הזכות. שיא עולמי.

אולי הנגיד החדש מיכאל ברונו ימצא מקום וזמן לתקן את המעוות.

שערי מטבע חוץ
3.11.86

המטבע	בנק לאומי – מזומנים – קניה	בנק לאומי – מזומנים – מכירה	בנק לאומי – העברות והמחאות – קניה	בנק לאומי – העברות והמחאות – מכירה	בנק הפועלים – מזומנים – קניה	בנק הפועלים – מזומנים – מכירה	בנק הפועלים – העברות והמחאות – קניה	בנק הפועלים – העברות והמחאות – מכירה	בנק דיסקונט – מזומנים – קניה	בנק דיסקונט – מזומנים – מכירה	בנק דיסקונט – העברות והמחאות – קניה	בנק דיסקונט – העברות והמחאות – מכירה	שער יציג	השינוי היומי
1 דולר	1.45	1.52	1.4867	1.5053	1.45	1.52	1.4862	1.5048	1.45	1.52	1.4847	1.5034	1.4953	-0.0001
1 לישט"ש	2.05	2.15	2.1037	2.1300	2.06	2.16	2.0994	2.1256	2.06	2.16	2.1023	2.1288	2.1144	0.0171
1 מארק גרמני	0.70	0.73	0.7166	0.7255	0.70	0.74	0.7176	0.7266	0.70	0.74	0.7158	0.7248	0.7218	-0.0014
1 פרנק צרפתי	0.21	0.22	0.2197	0.2224	0.21	0.23	0.2198	0.2226	0.21	0.23	0.2192	0.2220	0.2212	-0.0003
1 גולדן הולנדי	0.62	0.65	0.6349	0.6429	0.62	0.65	0.6354	0.6433	0.62	0.65	0.6339	0.6419	0.6390	-0.0013
1 פרנק שווייצרי	0.84	0.88	0.8621	0.8729	0.85	0.89	0.8631	0.8739	0.84	0.89	0.8614	0.8723	0.8672	-0.0046
1 כתר שוודי	0.21	0.22	0.2109	0.2136	0.21	0.22	0.2110	0.2132	0.20	0.22	0.2107	0.2134	0.2122	-0.0002
1 כתר נורבגי	0.19	0.20	0.1973	0.1998	0.19	0.20	0.1973	0.1998	0.19	0.20	0.1971	0.1996	0.1986	–
1 כתר דני	0.19	0.20	0.1905	0.1929	0.19	0.20	0.1907	0.1931	0.18	0.20	0.1905	0.1929	0.1918	-0.0005
1 מרק פיני	0.29	0.30	0.2961	0.2998	0.28	0.30	0.2959	0.2996	0.29	0.30	0.2955	0.2993	0.2978	-0.0001
1 דולר קנדי	1.04	1.09	1.0692	1.0826	1.05	1.10	1.0679	1.0813	1.04	1.10	1.0666	1.0800	1.0752	-0.0018
1 דולר אוסטרלי	0.89	0.98	0.9530	0.9649	0.92	0.99	0.9521	0.9640	0.92	0.99	0.9504	0.9626	0.9580	-0.0008
1 ראנד דרא"פ	0.42	0.50	0.6482	0.6563	0.39	0.66	0.6483	0.6564	0.44	0.61	0.6485	0.6566	0.6522	-0.0028
10 פרנק בלגיים	–	–	0.3451	0.3494	–	–	0.3453	0.3496	–	–	0.3452	0.3496	0.3473	-0.0010
10 שילינג אוסטריים	0.99	1.04	1.0190	1.0317	1.00	1.05	1.0199	1.0326	1.00	1.05	1.0172	1.0300	1.0258	-0.0021
1000 לירות איטלקיות	1.01	1.07	1.0389	1.0519	1.02	1.08	1.0389	1.0519	1.01	1.08	1.0382	1.0513	1.0451	-0.0023
100 יינים יפניים	0.88	0.92	0.9047	0.9160	0.89	0.93	0.9054	0.9167	0.88	0.93	0.9045	0.9158	0.9116	-0.0067

הרץ לחו"ל!

לפני יציאתך לחו"ל טלפן אלינו ונצל את מחירון החורף הנמוך של הרץ.

5000 תחנות השכרה של הרץ משרתות אותך ברחבי העולם מהן 2000 בשדות התעופה.

הרץ, החברה מספר 1 בארץ ובעולם, מעניקה לך אמינות, רמת בטיחות גבוהה, ושירות מקצועי מעולה.

עכשיו, לקראת חורף 86-87 מציעה לך הרץ גם את מחירי החורף הנמוכים.
פנה עוד היום
לטלפון: 03-255252 ת"א
04-539786 חיפה
02-636610 ירושלים
או בכל סניפי הרץ בארץ, ובסוכנויות הנסיעות.

הרץ מאחלת לך הנאה שלמה משהייתך בחו"ל.

מחירון חורף נמוך עכשיו ב־הרץ

Hertz

ורשבסקי פרילך דובר

תוכנית העבודה של "כור" ל־87:

אינפלציה של 16%, אבטלה של 8% ופיחות רק במחצית השנייה של השנה

מאת יהונתן שרמן

"כור" צופה כי במהלך שנת 87' תגיע האינפלציה ל־16 אחוזים בלבד, כי לא יבוצע פיחות במחצית הראשונה של השנה ואילו במחצית השנייה יבוצע פיחות זוחל של אחוז אחד לחודש בלבד.

הנחות אלה כלולות בדף הנחיה פנימי שהופץ באחרונה בין מפעלי "כור" על־ידי אגף הבקרה של "כור" ובו הנחיות להכנת תוכנית העבודה במפעלים בשנת 87'.

ב"כור" מניחים כי הממשלה תמשיך לפעול בעיקר בתחום קיבוע האינפלציה, על חשבון מאזן התשלומים, ובהתאם לכך צפויים עלייה בשיעורי האבטלה עד כדי 8 אחוזים ושיעור צמיחה נמוך של 2 אחוזים בשנה בלבד.

בתחום השכר צופים ב"כור", שהוא יעלה במונחים דולריים בשיעור חד של 27 אחוזים בהשוואה ל־86'. השכר הריאלי במפעלים יעלה ב־11 אחוזים, עקב הסכמים ש"כור" כבר חתמה עליהם.

כן צופים ב"כור" כי שערי הריבית יוסיפו להיות גבוהים יחסית למקובל בעולם והפשרת מחירים תתבצע במחצית הראשונה של שנת 87', עם תחילת התהליך של הורדת המכסים על מוצרי התעשייה עקב הסכמי אזור הסחר החופשי עם ארה"ב וההסכם עם השוק האירופי המשותף.

ב"כור" צופים עוד, כי ב־87' תי־משך המגמה שהסתמנה בשנת 86' של גידול בצריכה הפרטית, שתי־תבסס על גידול ברכישות מוצרי צריכה מיובאים והעדפתם על תוצ־רת מקומית; זאת בגלל רמת המחירים הנמוכה שלהם, הנובעת מהקפאת שער השקל. עם זאת, הגידול בשנת 87' לא צפוי להגיע לשיעורי 86' — 8 אחוזים.

לגבי הענפים השונים ש"כור" פעילה בהם הוגה, כי בענף הבנייה לא תחול עלייה משמעותית בהיקף הפעילות, ועל כן תידרש התייעלות נוספת במפעלים המספקים תשומות לענף זה ובעיקר במפעל "נשר" ובקריית הפלדה.

בשוק הביטחון צפויה ירידה נוספת בפעילות, אך אין להניח שיבוצע קיצוץ נוסף בתקציב הביטחון, זאת בגלל השלמת פרויקטים משנים קודמות שהתמשכו לשנת 86' ולא יחודשו בעתיד.

בענף המזון לא צפוי שיפור ברווחיות, בגלל התחרות עם היבוא ה־משך מדיניות הפיקות. ואילו בתחום הסחר העולמי צפוי גידול של 3 אחוזים ולכן ייתכן שיווצרו תנאים נוחים להרחבת היצוא.

בענף הכימיה צפוי כי מכירות תוצרי החברה ימשיכו לסבול משפל בביקושים העולמיים.

לקוחות פיט יידרשו להחזיר השיקים שקיבלו מבליך ומסלנט

מאת יהודה שרוני

עשרות לקוחותיה של חברת הברוקרים פיט יקבלו השבוע ממפרקי החברה מכתבים, שבהם הם נתבעים להחזיר שיקים שקיבלו מידי סלנט ומזנגי בליך, מנהלי חברת הברוקרים, זמן קצר לפני שאלה נמלטו מהארץ בסוף השנה. מפרקי פיט, עורכי הדין יוסי שגב ומיכאל שפיגלמן, שתיאמו את פעולתם זו עם בית־המשפט המחוזי בת"א, מקווים כי בדרך זו יצליחו לגבות סכום של 600 אלף דולר.

עילת התביעה של המפרקים להחזר השיקים נסמכת על חוק הקובע, שפעולות שנעשו ללא תמורה בשלושת החודשים ש־קדמו לפירוק חברה כלשהי הינן בטלות ומבוטלות. יש לציין כי מנהלי חברת בליך חילקו את השיקים בעיקר לחבריהם הק־רובים ולבני משפחה, כך שמפ־עולתם של המפרקים לא ייפגע "המשקיע הקטן".

דירקטוריון הבורסה קיבל בסוף השבוע דין וחשבון על התקדמות החקירה בפרשת פיט. הבורסה תביא בקרוב בפני הדירקטוריון שורה של לקחים שהיא מתכוונת להפיק מן הפרשה.

הבורסה גם החליטה לרכוש ממפרקי פיט את חלקה של חברת הברוקרים בבנייני הבור־סה, תמורת 25 אלף דולר.

ראשי הוועדים של "תדיראן" ייפגשו היום במטרה לגבש חזית משותפת

מאת יהונתן שרמן

ראשי הוועדים של כל חמש החטיבות של "תדיראן" ייפגשו היום אחר הצהריים בוועד הפועל במטרה לדון בקשיים שהתעוררו בחטיבת קשר ומערכות באשר לחתימה על הסכם שכר חדש.

הפגישה אינה חריגה והיא מתקיימת מדי חודש, כדי לעדכן ולתאם עמדות בוועדים השונים. החריג במקרה זה הוא, שוועד חטיבת קשר ומערכות מבקש ל־הכריז סכסוך עבודה במפעליו, בגלל אי החתימה על הסכם השכר לשנת 86'.

חטיבת קשר ומערכות היא ה־חטיבה היחידה שטרם חתמה על הסכם שכר חדש לשנה הנוכחית, זאת בגלל חילוקי דעות בין העוב־דים לבין ההנהלה בשני נושאים: תוספת השכר שתינתן לעובדים בדרגות הגבוהות, והכללת רכיבים כמו שעות נוספות במשכורת היסוד המשמשת בסיס להפרשות הפנסיה.

בהסתדרות אין נוטים לאשר את הכרזת סכסוך העבודה, מכיוון שהם סבורים כי המשא ומתן עדיין לא מוצה.

אנשים ועסקים / אריה לביא

יצחק יגר — הקבלנים חוששים ממנו

חברות בנייה וקבלנים פר־טיים חוששים לחשוף את סוד־תיהם המסחריים בפני ועדת האשראי העליונה של בנק המזרחי. קבלנים מסויימים שוק־לים לצמצם את פעילותם עם הבנק מאחר שבוועדת האשראי העליונה, חבר גם יצחק יגר, מנכ"ל חברת הבנייה משה"ב.

מקור בבנק המזרחי הגיב על כך ואמר, שבמצב זה צריכים גם מפעלי תעשייה האלקטרוניקה לחשוש לעבוד עם בנק המזרחי, מאחר שגדיין מלצר מבור חבר בוועדת האשראי של הבנק; כך גם על החקלאים לחשוש, שכן זיים ברימר מנכ"ל המושבים הדתיים המבנק כיו"ר מועצת המנהלים של הבנק הוא משתתף קבוע בדיוני ועדת האשראי.

משה מן — מחלקה ראשונה

שעות ספורות לאחר שהושג הסדר בבית הדין לעבודה שמנע את השבתת בנק המזרחי ביום שישי שעבר, יצא המנכ"ל החדש של הבנק משה מן בטיסה לארה"ב כדי להשתתף בישיבת הדירקטוריון של בנק המזרחי בניו־יורק. לעובדי הבנק נודע כי מן יצא במחלקה ראשונה והדבר עורר את רוגזם: לנו הוא לא מסכים לשלם, טע־נה שאין כסף, אבל לחו"ל הוא יוצא במחלקה ראשונה, אמרו.

המשנה למנכ"ל הבנק מיכאל צביגרי המשמש גם דובר הבנק, יצא להגנת הבוס החדש. צביגרי אומר שאינו יודע איזה כרטיס קנה מן, אך לדבריו גם אם יצא במחלקה ראשונה, זה אינו לוק־סוס. הוא יצא בשעת בלילה ויש לו ישיבה כבר למחרת בבוקר, כך שאין זה נורא.

יצחק שמיר — מי ייתן חסות?

לשכת המסחר ישראל־אמריקה טרודה בימים אלה במציאת ספונסר לארוחה החגי־גית המתוכננת את שבוע המסחר ישראל־אמריקה. הארוחה תת־קיים ב־16 בנובמבר, בחסות ראש הממשלה יצחק שמיר.

המארגנים מרוויחים על בי־קוש ער לאירוע. 250 ישראלים ו־150 אמריקאים הזמינו כבר מקומות, כדי לזכות לאכול בחברתו של השגריר האמרי־קאי תומס פיקרינג ועם שר האוצר משה נסים.

השתתפות משרד התעשייה במימון שבוע המסחר היא רק כ־25,000 דולר, כך שאם המ־ארגנים אינם רוצים להיכנס לגרעונות עליהם למצוא ספו־נסר, ומהר.

(נחמיה שטרסלר)

אריק נחמקין: המתריעים הם האשמים

שר החקלאות אריק נחמקין, אשר השתתף בסוף השבוע שעבר בישיבה סוערת ביותר של ארגון מושבי הצפון, מצא את הסיבה לבעיותיו של הארגון. מגינות דבריו בישיבה השתמע, כי האשמים בהחרפת המצב בארגון הם המושבים, אשר פונים לעיתונות ולמשרד האוצר ומתריעים ללא הרף על המצב. לדבריו, בגלל פניות אלה מש־תנה סיוע אחר.

(יהודה שרוני)

רואי חשבון ממצרים לא יבואו לירושלים

בשיחה מוקדמת שהיתה ליצ־חק רוזמן, נשיא לשכת רואי החשבון בישראל, עם מהמוד בסיוני השגריר המצרי בארץ, התבקש האחרון להגיב על אפשרות הזמנתם של רואי חשבון ממצרים לכינוס החשב־נאות השנתי שיתקיים החודש בירושלים. השגריר המצרי ענה, כי מיקומו של הכינוס בעיר הבירה מהווה בעיה, ולכן לא נראה לו כי יבואו רואי חשבון ממצרים. עם זאת הבטיח, כי אם יוזמן לכינוס — יבוא.

(יהודה שרוני)

גם בעלי תחנות הדלק יהיו בתמונת הרפורמה

מזכיר ארגון בעלי תחנות הדלק ישראל שמריקם הלין כל העת כי בעלי תחנות הדלק נמצאים מחוץ לתמונת הרפורמה במשק הדלק.

משרד האנרגיה נענה סוף סוף לבקשתם, ובשבוע הבא תתקיים פגישה בין הו"ר נתן אורד ומנכ"ל משרד האנרגיה לבין בכירי הארגון.

● קליה ספי (40) מונתה למנהלת הכספים החדשה של ויצו העולמית. ספי, רואת חשבון במקצועה, הגיעה לוויצו מסלול בנהה השקעות. בעבר שימשה מנהלת הכספים של חברת בנייה בנצאלה.

עדיין אין ועדה מייעצת לבנק ישראל

יצחק רהב, לשעבר סגן מפקד חיל הים ומנכ"ל רשות הנמלים, התמנה בתחילת השבוע למנכ"ל בנק ישראל. רהב יהיה אחראי, מינהלית, לכל המחלקות והיחידות בבנק.

נגיד בנק ישראל פרופ' מיכאל ברונו החליט גם על מינוי ועדת הנהלה מצומצמת לבנק, שישתתפו בה המפקחת על הבנקים גלית מאור, מנהל המחלקה המוניטרית ויקטור מדינה, מנהל מחלקת המחקר מרדכי פרנקל והמנכ"ל החדש יצחק רהב.

המערך והליכוד כבר הסכימו על הרכב הוועדה המייעצת שבראשה יעמוד שלמה לורינץ, אולם בשל העיכובים במינוי מושב חור ליו"ר מועצת המנה־לים של התעשייה האווירית, מעכבים בגיני המערך את מינוי הוועדה המייעצת.

(צבי זרחיה)

בן משה ינהל את כרמל מזרחי

אברהם בן משה, מי שהיה עד לאחרונה מנכ"ל כל־בו שלום, ימונה בעתיד הקרוב למנכ"ל כרמל מזרחי במקומו של אורי קלנר, שייצא את חברת בוסקה בנסון אמריקה. בן משה פרש מכלבו שלום בעקבות סכסוך עם שר פאוד, יו"ר הנהלה של כלבו שלום, על רקע ההפסדים שהיו לכלבו ב־1985. הפסדים אלה נרשמו לצ־מבוס מספר שנים הכלבו בעשירות, תנאוה כי צפויים פ־טורים נוספים.

● יעקב שחם מונה למנהל בחברת הפרסום ורשבסקי פרי־ליך דובר. שחם יהיה אחראי למערכת הפיננסית, המסחרית והמינהלית של החברה.

● יוסף אהרונסון צורף כנציג ציבור למועצת המנהלים של חברת עזר.

● אהרן לפידות חזר לשמש מנכ"ל חברת ישרס, בעקבות צאתה של החברה משליטת רסקו ומינויו של יהושע פורר למנכ"ל החברה. במקביל התפ־טר גם יצחק פורר מדירקטוריון החברה.

● אריאה רזיק התמנה ממ־עצת המנהלים של החברה להשקעות של בנק לאומי.

הכישורים הם הדבר האחרון המעניין את משרד התעשייה

במשלחת הכלכלית בניו־יורק אומרים, שאמנם נכון שראובן שלום התקבל לעבודה בתקן של עובד מקומי, אך בפועל הוא משמש סגן הנציג המסחרי, ויושב בחדרו של הסגן, מקבל שירותי מזכירות כמו הסגן, והעיקר: מתנהג כמו סגן. העובדים המקו־מיים מוחים, להחתים כרטיסי נוכחות ואילו שלום פטור מזה.

בראיון שהעניק ראובן שלום לשבועון היהודי "ישראל של־נו" הוא גילה שהוא משתכר 2,000 דולר בחודש. בדיקת סופר "הארץ" העלתה כי השכר הגבוה ביותר שאפשר לשלם לעובד מקומי בחו"ל מסתכם לפי התקשי"ר ב־1,582 דולר. מי משלם את ההפרש?

באותו הראיון אמר ראובן שלום: "אינני היחיד שמונה בשנים האחרונות מטעם משרד התעשייה והמסחר לתפקיד ב־כיר ללא הכשרה". גם דוד לי־מבק, מי ששימש בתפקיד הנציב המסחרי של ישראל בארה"ב, הגיב: "נכון שהוא לא כלכלן, אז מה. גם אני לא כלכלן".

(אבי גבאור)

"רים" מנהלת משא ומתן לרכישת "מבט"

מאת יהונתן שרמן

"רים" מנהלת בימים אלה משא ומתן עם הסוכנות היהודית על רכישת מפעל "מבט" בנתיבות, שנקלע לקשיים לפני כמה חודשים. "רים" הודיעה על משא ומתן זה לבורסה לניירות ערך וכעת נמסר כי היקף הייצור של מפעל "מבט" הוא כמיליון דולר, מרביתו ארונות־מטבח, וכי המפעל מעסיק כחמישים עובדים.

כבר עם מסירת הודעה זו מסרה "רים" דיווח על תוצאותיה החצי־שנתיות ומהן עולה, כי "רים" הפסידה 524 אלף שקלים בהשוואה לרווח של 1.6 מיליון שקלים בתקופה המקבילה אשתקד. לדברי ההנהלה, נבע הדבר מהקפאת המחירים ומהיחלשות הדולר, שפגעו ביצוא. החברה מציינת גם, כי מרבית ההפסד נבעה מהפעילות של רשת הנעליים "רגיש", שהיא חברה בת של "רים" שנמכרה בחודש ספטמבר.

מנכ"ל "סולכור":

השנה נמכור בארה"ב ב־150 מיליון דולר

מאת אבי גבאור

ניו־יורק

"סולכור" תכפיל את מכירותיה בארה"ב בתוך שלוש או ארבע שנים — כך מעריך יחיאל פרומר מנכ"ל "סולכור", הזרוע השיווקית של "כור". להערכתו, "סולכור" תמכור השנה — 1986 — בארה"ב מוצרי יצוא ישראליים בסכום של 150 עד 160 מיליון דולר, ואם אכן תתממש תחזית זו, יהיה בכך גידול של כ־135% במכירות החברה בהשוואה ל־1985.

"סולכור אינק", שמשרדיה הרא־שיים ממוקמים במנהטן, מעסיקה בארה"ב כ־180 עובדים והיא מפעי־לה סניף בלוס־אנג'לס העוסק בעיקר בנושא השקעות ושיווק תשומות חקלאיות ובפעילות בת־חומי האנרגייה הסולרית. הסניף בוואשינגטון הוקם בשנה שעברה לצורך מכירות לממשלה האמריק־אית והשתתפות בפרויקטים של הבנק העולמי.

לבד מכל אלה הקימה "סולכור אינק" כמה חברות־בנות בארה"ב, בהן חברת טלקומוניקציה בלונג־איילנד המתפקדת כמחלקה של "סלור", חברה לכלי חיתוך בניו־ג'רסי, חברה הפעילה בענף התרופות בניו־ג'רסי, וחברות לסינון ומימון בחוף המערבי שמסייעת במימון עסקות הקונצרן בענף האנרגייה הסולרית והתחממות.

"סולכור" מייצגת כיום 135 יצר־נים מישראל ופעילות היצוא העיק־רית שלה מתפלגת על־פי הענפים: ענף הצמיגים (אליאנס) — מכירות בכ־20 מיליון דולר לשנה, תוצרי הדברה (מכתשים) — כ־25 מיליון דולר לשנה, מיכון תעשייתי 7–8 מיליוני דולר בשנה, ציוד רפואי 2–3 מיליוני דולר בשנה, תוצרי בניין 4–5 מיליוני דולר בשנה, פלסטיקה 15–20 מיליון דולר בשנה, מיכון חקלאי והשקיה (בחוף המערבי בלבד) 3 מיליוני דולר בשנה, פרמצבטיקה 6 מיליוני דולר בשנה, צינורות השקיה צנרת 15–20 מיליון דולר.

פרומר מספר כי באחרונה נכנסה "סולכור" לתחום חדש בניו־יורק — תחום החינוך — ובשיתוף עם חברת "דגם מערכות" החלה לשווק מער־כות חינוך ממוחשבות לכמה מבתי־הספר בעיר ניו־יורק.

השנה, הוא אומר, הופעלו ארבע מערכות ממוחשבות כאלה בארבעה בתי־ספר בעייתיים בברונקס, בברו־קלין וברובע קווינס, ולאחר תשעה חודשים של הרצה ניסיונית תכריע מחלקת החינוך של עיריית ניו־יורק אם להמשיך ולרכוש מערכות דומות מתוצרת ישראל ולהכיר בחברה כספק של מערכת החינוך המקומית.

שיפור ברווחיות "נשר"

מאת יהונתן שרמן

שיפור מסוים ברווחיותה של חברת "נשר" נרשם במחצית השנה הראשונה של שנת 86'.

בששת החודשים הללו הרוויחה החברה 470 אלף שקל לפני מס בהשוואה להפסד של 2.2 מיליוני דולר בכל שנת 85'.

בחברת "נשר" רואים ברווח זה הישג, מכיון שהחברה שיפרה את רווחיותה, למרות הקפאת המחירים שפגעה בה קשות במרבית שנת 85' ועוד בגלל תוכנית ההשקעות הנר־חבת שהיא מבצעת בה כיום, להסבת שנים ממפעליה מהסקה באמצעות מזוט להסקה בפחם.

עם זאת, מציינים בחברה כי רווח של 470 אלף שקל על מחזור של 75 מיליון שקל הוא נמוך מדי לחברה תעשייתית, המבקשת להת־פתח ולהשקיע. ב"נשר" חוששים במיוחד מהעלאת מחיר המזוט לתעשייה אשר בוצעה בימים אלה, שכן היא עלולה להפוך את הרווח המזערי של מחצית השנה הראשונה להפסד בכל שנת 86'.

חברה חדשה לכוח אדם בענף המחשבים

חברה חדשה המתמחה בהשמ־מת כוח אדם בענף המחשבים החלה לפעול בימים אלה. הח־ברה, "קומפור כוח אדם", היא בבעלות של חברת מילת ה־מתמחה בהשמת כוח אדם בכל הרמות ושל יגאל קיבלר שהת־מש מנכ"ל החברה.

עוד סניף ל"בטוחה"

חברת הברוקרים "בטוחה" תפתח בשבוע הבא סניף בנתניה. הסניף החדש יתוסף לששת הסניפים של החברה הפרוסים כיום ברחבי הארץ. בכוונת החברה לפתוח בשנה הבאה סניף נוסף והפעם ברמת־אביב ב־ת"א, ובעתיד הרחוק יותר — סניפים נוספים בדרום הארץ.

(יהודה שרוני)

העורך: נחמיה שטרסלר

במגדלי דוד
דירה כפולה
270 מ"ר — שישה חדרים
טופר סטמהרים + מיזוג
+ בריכה + מחסן + חניה סגורה.
"מיקי נוי" — 03-416202

תיב"ם-בתלת־מימד אמיתי
POLARIS 3D CAD/CAM
תאימות למחשבי IBM PC,XT,AT
תכנון, שרטוט, כרסום, עיבוד שבבי CNC
מחירים: החל מ־4500 ש"ח
אשל מערכות 03-234088,233180,231784
לב המערכת בע"מ טל. 063-73003
חשבשבת צפון טל. 04-333950,337163

הועדה המקומית לתכנון ולבניה "מבוא [illegible]"
הודעה
לפי סעיף 149 (1) לחוק התכנון והבניה תשכ"ה 1965, ניתנת בזה הודעה כי הוגשה לועדה בקשה ל: תוספת מגורים בגוש: 16903 חלקה: 56 ישוב: אבטל — מהות הבקשה: אחוז בניה מעל למותר
כל מי שיש לו התנגדות לבקשה יואיל להגישה לועדה תוך 15 יום מיום פרסום הודעה זו.
בכבוד רב,
ישראל קניג
יו"ר הועדה

לשכת התאום של הארגונים הכלכליים
רח' קרליבך 31, תל־אביב
בקורת מס הכנסה — נוסח משולב ומעודכן לנובמבר, כולל עדכון 72 שיטוב חוק שטיינברג וחוק מרט — 25 ש"ח
חוק מע"מ — כולל תיקון מס' 6 — 12 ש"ח
מיסוי בתנאי אינפלציה חוק שטינברג — נוסח משולב ומעודכן — 15 ש"ח
שנתון המסים 86/1985 — 320 עמודים, חומר במיסים, עבודות, כלכלת יצוא ויבוא (מהדורה שניה) — 29 ש"ח
חוק הוראות הפיקוח על מטבע חוץ — נוסח משולב ומעודכן לנובמבר — 30 ש"ח
הוראות לניהול חשבונות — מעודכנות לשנת 1986/87 — 15 ש"ח
הזמנות בדואר — ת.ד. 20326 תל־אביב
הזמנות ובירורים בטלפון — 03-799441

גלגל הבורסה / יהודה שרוני

עוד גידול במחזורים

שוק המניות קלט אתמול גל חדש של מצטרפים להשקעה במניות, המחזור במניות התאפשרות גדל והסתכם בשבעה מיליוני דולר. ביקושים הופיעו בעיקר למניות הכבדות, שברמת השערים בהם היה בימים האחרונים תיקון כלפי מעלה. בתחילת המסחר אתמול, סופקו הביקושים למניות אלו בעליות קלות, ולקראת הסוף, מיהרו הסוחרים המביו את אחזקותיהם ללא שינוי שער, או בעליות קלות. אתמול היתה התמתנות ניכרת בעליות השערים בניירות הערך דלי הסחירות. ניירות אלה היו בימים האחרונים הלהיט בבורסה. בכמה מניות אף נרשם מוכרים בלבד.

בבורסה מעריכים כי לנוכח הנתונים המקרו־כלכליים השונים, ולנוכח העוסר חלופות השקעה סבירות, שוק המניות עדיין לא מיצה עצמו, ויש בהחלט מקום לתנופה מחודשת של עליות שערים.

מדד		שינוי יומי ב־%
מדד מניות כללי	121.71	+0.24
כללי ללא בנקים	158.29	●0.09
מדד אג"ח כללי	112.88	+0.14
אג"ח צמוד מדד	114.50	+0.08
אג"ח צמוד מט"ח	94.12	+0.33

התשואה בבנקאיות מתחת ל־16 אחוז

המשך ההתחזקות של הדולר בשוקי העולם הביאה לידי המשך הביקושים בארץ לאפיקי־ההשקעה הדולריים, והתוכם מניות הבנקים שבהסדר. הביקושים הגדולים־יחסית סופקו בעליות מתונות. במחזור של 1.5 מיליון דולר. לאחר יום המסחר אתמול, ירדה רמת התשואה בחלק מהבנקאיות, אל מתחת ל־16 אחוז.

	תשואה שנתית דולרית ב־%
בל"ל 0.1	15.89
הפועלים ש	15.97
אי.די.בי. רג	16.23
דיסקונט א	16.26
המזרחי ש	16.22

הודעה על הנפקה מעודדת הפעילות בבורסה

הודעה של חברות על כוונתן לגייס הון בהנפקת מניות מעודדת בדרך־כלל את הפעילות הבורסאית באותן מניות. כך למשל היה אתמול במניות מקבוצת ספנות ואספקה, קירור ומחסני ערובה, שנרשמו להן ביקושים גדולים מהרגיל. פעילות ערה נרשמה גם במניות של חברת הביטוח הדר, וביקוש גדול למניה בת חמישה שקלים סופק בעלייה של 12.1 אחוז.

מגמה מעורבת באחרות

במניות דלות הסחירות, המכונות "מניות הפרדוקסים", לא היתה פעילות מגובשת. מצד אחד, היו מניות ששערן עלה עלייה חדה. כך למשל מניית נחושתן 0.1 עלתה בעשרה אחוזים; מניית כבלי ציון עלתה ב־6.8 אחוזים; מניית ליפשיץ עלתה בעשרה אחוזים. במניית פראויל נרשם קונים בלבד.

לעומת זאת, היו כמה ניירות־ערך ששערם ירד ירידה חדה. במניית אמפא נרשם מוכרים בלבד פעם שנייה, לאחר שההיצעים לא נקלטו אף בירידה של 15 אחוז. שער מוכרים בלבד נרשם בכפרי לאל־אגס, ומניית רים 0.4 ירדה בעשרה אחוזים בגלל הדו"חות השליליים.

עליות באג"ח הדולריות

איגרות־החוב הדולריות המשיכו לעלות גם אתמול, הפעם עלייה מתונה לעומת הימים האחרונים. באיגרות המדינה נשמרה היציבות. מחזור המסחר באג"ח הסתכם ב־3.6 מיליוני דולר, והמק"מ ב־1.8 מיליון דולר.

הנפקה	ימים לפדיון	שער	תשואה חודשית
1126	8	99.60	1.54
1136	15	99.26	1.52
1146	22	98.92	1.51
1216	29	98.57	1.52
1226	36	98.25	1.50
1236	43	97.86	1.54
1246	50	97.52	1.54
1256	57	97.19	1.53
117	64	96.76	1.58
127	71	96.39	1.59
137	78	96.00	1.60

זקוק דחוף למודעה?
מודפון
לשירותך 24 שעות ביממה
03-38 38 38
לבעלי כרטיסי אשראי בלבד

הודעות בורסה

● במחצית הראשונה של 86, הסתכם הרווח ב־393 אלף שקל, לעומת רווח של 804 אלף שקל במחצית השנה הקודמת.

● אלסינט תכנס ב־24 בנובמבר אסיפה כללית ומיוחדת של בעלי המניות.

אינטר ישראל
להשכרה או למכירה
משרדים
בבנייני משרדים
ובמקומות מרכזיים
כניסה מיידית!
03-294141

שערי קרנות הנאמנות

הקרן	מחיר יחידה	מחיר פדיון	השינוי בנקודות	השינוי היומי באחוזים
אב	4175.34	4114.83	19.58	0.48
אבוקה	35966.80	35838.42	−121.34	−0.34
אבני	201.37	197.46	0.72	0.37
אדיר	1352.28	1325.55	3.62	0.27
אחים	1915.77	1878.58	2.22	0.12
אופיר	1638.68	1606.57	2.57	0.16
אור	388.88	380.82	1.49	0.39
אוריון	144.59	141.66	0.68	0.48
אורלי	218.94	217.35	0.15	0.07
אורן	633.94	621.54	2.17	0.35
אייל	3247.34	3183.55	17.04	0.54
איילת	3937.04	3854.19	23.76	0.62
אירים	4154.96	4065.28	10.80	0.27
איתן	594.70	586.94	1.01	0.17
אלון	507.13	496.10	1.04	0.21
אלמת	591.48	584.31	0.85	0.15
ארז	491.05	485.16	0.76	0.16
אש	123.29	120.69	0.15	0.12
אשל	163.29	160.09	0.49	0.31
אתרוג	195.60	193.67	0.45	0.23
בדולח	1926.59	1889.04	0.59	0.03
ברוש	411.21	403.18	1.36	0.34
ברק	409.13	400.93	1.87	0.47
ברקת	757.93	742.97	4.13	0.56
גביש	1198.62	1175.20	2.97	0.25
גבע	885.90	872.68	2.07	0.24
גורן	599.32	596.38	1.49	0.25
גיא	7943.45	7825.60	22.10	0.28
גיל	2499.99	2451.93	−4.03	−0.16
גלית	517.32	511.01	1.69	0.33
דוכרן	312.43	309.39	1.12	0.36
דוכיפת	556.12	549.29	0.74	0.13
דולב	192.39	188.25	0.88	0.47
דורון	1255.12	1231.19	3.11	0.25
דותן	221.71	217.43	0.79	0.35
דליה	430.85	426.56	0.87	0.20
דרור	346.91	340.48	2.00	0.59
דקל	308.96	302.92	−0.69	−0.23
הדס	301.56	300.22	−0.13	−0.04
הוד	427.07	419.36	1.17	0.28
זהבית	2538.93	2485.83	3.57	0.14
זוהר	16704.54	16457.05	34.64	0.21
זיו	15619.98	15388.42	22.32	0.15
זמיר	726.01	717.27	1.67	0.23
חוחית	128.79	127.06	0.29	0.23
חליפין	114.60	114.09	0.20	0.18
חלמיש	565.93	554.91	1.12	0.20
חן	114.38	114.15	0.23	0.20
טופז	1189.13	1161.38	2.39	0.21
טל	4431.56	4381.98	6.65	0.15
יובל	679.94	671.69	1.99	0.30
יהלום	1754.31	1720.09	4.09	0.24
יסודות	34676.30	34342.19	225.00	0.66
יערה	576.24	568.62	0.60	0.11
כוכב	863.77	853.48	1.50	0.18
כחל	114.71	113.30	0.46	0.41
כלנית	477.23	472.42	0.92	0.20
כספית	623.26	616.83	3.67	0.60
כרמל	119.83	117.46	0.25	0.21
כתר	943.37	925.64	2.62	0.28
להב	3703.29	3631.51	−4.76	−0.13
למשקיע	101037.23	99287.64	25.09	0.03
לפיד	12248.33	12015.18	−5.04	−0.04
לקט	1512.79	1482.27	3.26	0.22
לשם	843.73	826.78	1.00	0.12
מבחר	1011.15	991.25	2.47	0.25
מבטח	2909.65	2881.87	6.91	0.24
מגד	195.37	192.50	0.89	0.46
מגוון	2704.53	2678.61	8.21	0.31
מגל	638.96	631.40	0.72	0.11
מור	1323.25	1304.35	2.84	0.22
מורן	717.52	710.55	−0.70	−0.10
מטח	25174.04	24608.75	181.81	0.74
מיטר	755.11	740.11	2.10	0.28
מעוף	3202.66	3140.03	6.91	0.22
מעיין	650.27	637.72	1.47	0.23
מקשה	873.81	856.83	1.79	0.21
מרגלית	1056.48	1035.85	1.66	0.16
מרום	986.21	966.86	2.90	0.30
נגה	21822.96	21499.50	44.26	0.21
נטיף	704.45	691.23	−1.04	−0.15
נטע	402.90	395.04	0.64	0.16
נילי	4546.76	4480.64	−0.24	−0.01
סביון	476.62	467.87	0.73	0.16
סגולה	120.12	117.71	0.29	0.25
סלע	860.22	843.15	1.88	0.22
סנונית	593.23	585.91	1.00	0.17
סער	642.89	635.45	0.17	0.03
ספיר	495.51	493.05	2.79	0.57
עדיף	696.22	687.98	0.51	0.07
עידית	1820.65	1784.68	−0.09	−0.01
עידן	6083.43	5993.19	18.11	0.30
ענבר	1109.74	1085.43	3.99	0.37
עצה	2108.58	2087.13	−7.98	−0.38
עפרוני	563.29	555.70	0.45	0.08
ערמון	133.55	130.93	0.38	0.29
פלא	1292.11	1266.48	4.25	0.34
צבר	499.14	492.66	1.90	0.39
צופית	531.70	525.15	1.01	0.19
צוק	103.45	103.05	0.77	0.75
צמיר	877.76	858.98	2.00	0.23
צפירה	6645.10	6547.17	23.60	0.36
צמרת	1530.52	1500.34	4.53	0.30
קלע	1787.91	1778.97	5.64	0.32
רווית	15990.38	15843.44	−34.31	−0.22
רימון	105.30	105.14	0.24	0.23
רקפת	565.21	556.06	0.55	0.10
רשף	653.98	644.65	2.28	0.35
שבים	671.25	663.06	1.28	0.19
שחם	835.30	815.18	3.39	0.42
שירה	334.62	332.26	0.37	0.11
שמיר	316.60	310.39	0.72	0.23
שנהב	652.54	643.17	−1.33	−0.21
שסק	620.42	605.40	1.04	0.17
שקד	162.69	159.50	0.54	0.34
תאנה	191.59	189.74	0.17	0.09
תבור	738.39	730.17	−19.41	−2.59
תדהר	408.32	406.29	0.53	0.13
תהילה	89.55	87.60	0.90	1.04
תירוש	432.61	427.34	0.97	0.23
תפוז	190.66	187.00	0.54	0.29
תמרת	175.74	174.51	0.24	0.14
תרשיש	1277.10	1252.18	3.76	0.30
תשרי	406.69	400.68	2.19	0.55

שערי אגרות החוב

3% מלווה מדינה (הצמדה 100%)

סדרה	שער	שינוי בנק'
3601	34583	+18
3602	31453	−317
3603	29908	+16
3604	26486	−381
3605	24539	−146
3606	23254	+18
3607	22122	+20
3608	21040	+11
3609	19972	+10
3610	17935	+9
3611	17270	+9
3612	16791	+1
3613	15781	+8
3614	15150	+8
3615	13989	+8
3616	12887	+7
3617	12046	−22
3618	11432	−22
3619	10731	−28
3620	10133	+5
3621	9627	+5
3622	8682	+5
3623	8165	+53
3624	7689	+52
3625	6997	+3
3626	6473	+3
3627	6084	+3
3628	5527	+5
3629	5180	+6
3630	4897	+4
3631	4593	+5
3632	4326	+5
3633	4087	+4
3634	3582	−40
3635	3387	−39
3636	3263	−38
3637	3087	+2
3638	2874	+1
3639	2632	+1
3640	2164	+9
3641	1876	+8
3642	1679	+13
3643	1486	+11
3644	1353	— —
3645	1203	+1
3701	942.4	+26.2
3702	699.2	−17.3
3703	628.5	−8.1
3704	538	−7
3751	287.4	+0.1
3752	112.1	+0.1
3753	107.6	+0.1
3754	99.6	+0.5
3755	95.8	+0.5
3756	92.3	+0.4
3757	90.5	+0.4
3826	101	+0.6
3827	99	+0.6
3828	93.5	+0.6
3829	93.6	+0.6
3901	103.3	— —
3902	98.3	— —
3903	96	+0.1
3904	99.5	+0.1

4.25% שגיא

סדרה	שער	שינוי
4101	125.2	+0.1
4103	120.2	— —
4104	114.2	+0.1
4301	114.2	+0.1
4302	108.7	+0.1
4201	106.3	+0.6
4204	98.6	+0.6
4205	96.6	+0.5
4206	94.7	+0.5
4207	94.3	+0.5
4303	105.5	— —
4304	109.2	— —
3118	235300	+400

4%, 6%, 7% פיתוח (הצמדה 80%)

סדרה	שער	שינוי
3201	202000	— —
3202	206500	+400
3203	204002	— —
3204	198600	— —
3205	196750	−500
3206	192000	+400
3210	190200	+600
3211	182201	— —
3212	182502	+1200
3213	175200	— —
3214	169200	— —
3501	166300	+400
3502	164600	+1000
3503	158904	+5125
3504	146764	— —
3505	146054	— —
3521	141400	+1100
3522	135500	+1500
3523	127700	+1300
3524	126300	+600
3525	128647	+3747
3526	124300	+400
3527	121300	+150
3528	118100	+50
3529	118000	+200
3530	115537	+61
3531	115257	+62
3532	111883	+60
3533	111732	+59
3534	105376	+56
3535	105721	+196
3539	99599	+181
3536	105427	+196
3537	105313	+196
3538	99125	+184
3540	98939	+182
3541	95600	+175
3542	99691	+191
3543	94833	+183
3544	94906	+244
3546	92570	+245
3547	92368	+245
3548	92267	+245
3550	87447	+238
3551	87114	+239
3545	92210	+69
3549	87103	+66
3552	79945	+60
3554	79789	+62
3555	79789	+62
3553	79313	+43
3571	68757	+37
3556	75897	+41
3558	75786	+41
3559	73107	+40
3560	69187	+37
3561	68997	+37
3557	76710	+41
3572	69759	+37
3573	68995	+37
3574	63621	+34
3577	63561	+34
3578	58721	+32
3575	63671	+261
3576	63498	+262
3579	58615	+249
3580	54527	−133
3581	49591	−126
3582	45736	−125
3583	44363	−115
3584	42515	+22
3585	40320	+21
3586	36522	+20
3588	36478	+19
3587	36217	+20
3591	33002	+18
3592	32965	+17
3593	32911	+17
3589	32993	−107
3594	31455	−105
3590	32992	−193
3595	31440	−189

5% מלווה פיתוח (בריחה כפולה)

סדרה	שער	שינוי
2001	136200	+300
2002	135500	— —
2003	130200	— —
2004	131500	— —
2005	123600	— —
2006	122600	−400
2007	121300	— —
2008	119400	+700
2009	121100	— —
2010	120000	— —
2011	118200	— —
2012	116900	+500
2013	118500	+800
2014	114700	— —
2015	113997	— —
2016	115500	−500
2017	112690	−109
2019	112413	−117
2020	109123	−113
2018	113555	−94
2021	109708	−99
2022	103379	+55
2023	103573	−100
2024	96712	−282
2027	95272	−292
2031	89126	−289
2025	97344	+7
2026	97027	+6
2028	97134	+205
2030	92390	+201
2029	91180	−98
2033	83904	−101
2035	77005	−97
2032	89600	+48
2034	84642	+46
2036	77691	+42
2037	73545	+314
2052	61724	+287
2038	73873	+39
2040	71124	+38
2051	67278	+36
2039	71333	+37
2041	67532	+35
2053	61852	+33
2054	56799	+31
2056	52547	+28
2058	47789	+25
2060	44073	+20
2055	57154	+30
2057	52876	+28
2059	48862	+22
2061	35085	+243
2062	32945	+16
2063	30329	+16

רמון

סדרה	שער	שינוי
7001	230.5	+2.3
7002	223.4	+2.3
7003	211.5	— —
7004	194.7	— —
7005	183.7	+2.1
7006	174.1	+1.6
7007	162.1	+1.5
7008	153.9	+1.4
7009	146.4	— —
7010	138.2	+0.1
7011	131.8	+1.4
7012	127.1	+1.4
7013	122.8	+0.2
7014	107.7	+0.8
7015	89	+0.6
7016	88.2	+0.7
7017	90.2	+0.6
7018	90	+0.6
7019	90.4	+0.7
7020	90.2	+0.6
7021	89.4	+0.7
7201	87.4	+1.1

גלבוע

סדרה	שער	שינוי
6101	11842	+26
6102	6847	+72
6103	6168	+79
6104	5626	−8
6105	5385	−6
6106	5228	+3
6107	5051	+2
6108	3547	+22
6109	3371	+21
6110	3311	+21
6111	2721	+1
6112	2666	+1
6113	1789	+1
6151	716.5	+0.9
6152	686.1	+0.9
6153	598	−1.2
6154	587	−1.1
6155	384.6	+0.3
6156	305.6	−3.8
6157	228.1	−2
6158	216	−1.9
6159	185.9	+0.1
6160	172.8	+0.7
6161	166.9	+0.8
6162	150.6	+0.7
6163	139.9	+0.7
6164	134.4	+0.6
6165	126.3	+0.5
6166	119.5	+0.6
6167	116.8	+0.5
6168	115	+0.5
6169	109	+1.8
6170	102.6	+0.6
6171	72	−1.8
6172	71.4	−1.8
6801	82.3	+1.1

ארמון

סדרה	שער	שינוי
2501	154.7	+0.1
2502	152	+0.1
2503	147.1	+0.1
2504	147.7	+1.5
2505	142	+1.5
2506	136.3	+0.2
2507	131.5	+0.2
2508	96.5	−1.4

100% מט"ח

	שער	שינוי
אל אופ	852	— —
אלביט	203.1	— —
אלתא	1030	+4
אלסינט	59.4	— —
סאיטקס	743	+11
תודר 84	100	— —
תודר 85	400	— —
זהב הים	181.4	— —
דיס הש	164.1	— —
כור	133.5	−2.6
כלל	423	— —
מ'צפ ר	217	— —
מ'צפ מ	307	— —
מ'צפ י	383	— —
דן	99.4	+2
מל בנ	159.4	— —
תיעש	182	+0.7

מדד/מט"ח

	שער	שינוי
בלת.	115.8	— —
דיס הש	119.3	+1
כור	116	+1
כלל	147.5	— —
מב דיס	119.8	+1.4
משא מ	115.5	— —
משא מ	108.9	— —
משא מ	101	— —

שערי המניות 3.11.86

שם החברה	השער אתמול		המחזור שח ע"נ	השינוי בנקודות	השינוי ב־%	הצעב/ביקוש שח ע"נ
בנקים שאינם נכללים בהסדר ההצמדה						
אגב. ש	16500		25	+200	+1.2	+25
הספנות 0.1	1125		1470	−17	−1.5	−1301
הספנות 0.5 א	810		4246	+15	+1.9	+1543
הספנות אופ 2	794		900	−10	−1.2	−300
כללי לא בהסדר	21400		78	−1000	−4.5	−111
בנק צפ'אמר 1.0			—	הפסקת	מסחר	—
בנק צפ'אמר 5.0			—	הפסקת	מסחר	—
בנק צ'אמר אופ			—	הפסקת	מסחר	—
בנק בלאומי 0.5	3527		3840			+843
ט.י.ב.ג. 0.5	4088		4302	−92	−2.2	−3019
בנקים הנכללים בהסדר ההצמדה						
אידיבי רג 100.0	80250		330	+150	+0.2	+152
אידיבי ב 100.0	79900		5	−350	−0.4	−10
אידיבי בב א	485800		1	−400	−0.1	−1
אמד 0.1	50000		103			−133
דיסקונט ב	102400			−250	−0.2	−1
דיסקונט א	102370		180	+720	+0.7	+435
דיסקונט הה ב	11960		37			−32
המזרחי ש	33030		509			−360
המזרחי ם	33200		58	+170	+0.5	+58
המזרחי שה 9	14910		28			+3
הפועלים מבב	107000		5	−3000	−2.7	−4
הפועלים ש	54750		1061	+218	+0.4	+967
הפועלים ם	54810		73	+260	+0.5	+45
כללי א 1.0	140470		38	+2000	+1.4	+73
כללי שה 5	105800	כב				
כללי שה 7	6680		1	−21	−0.3	−1
בלל 0.1	34834		1669	+139	+0.4	+1373
בלל שה 11	13110		1486			−1169
ביטוח ומסחר 1.0	46300		9	+730	+1.6	+71
ביטוח ומסחר 5.0	23400	כב				
בנקים למשכנתאות						
אדנים 0.1	14600		86	+50	+0.3	+52
לאומימשכ' ש	5300		979	+200	+3.9	+1407
לאומימשכ' ם	5280		232	+60	+1.2	+508
כרמל ש	4110		26			−2
כרמל שה 1	3260		108			
בנין ב' 5.0	7499		40	−1		−19.8
מת משכ ש	2242		1113	+10	+0.5	+497
משכן ב ש	2299		227	−11	−0.5	−274
עצמאות 0.1	8480		26	+100	+1.2	+194
טפחות מכב ש	14450		13			
טפחות רג ש	14400		78	+300	+2.1	+199
טפחות שה 1	8987	תב	114	+817	+10	+115
טפחות שה 2	4215		4	+5	+0.1	+1026
יעסור 1.0	2760		892			−2
יעסור 5.0	1125		1196			+34
מירב 1.0	5900		295			−250
מוסדות מימון						
שלטון אש	495		10145	−2	−0.4	−4243
החקלאות מכב א	80000	לב				−2
החקלאות מכב ג	150500	לב				
לאומי תעש' א ש	7730		297			−247
פתוח תעש' מכב	75000	לב				
מת תעש' בב ג	345124	לב				
מת תעש' בב גג	210700	לב				
מת תעש' בב גגג	206000	לב				
מת תעש' בב ד	236445	לב				
מת תעש' בב דד	70173	לב				
מרכז קבלנים 5.0	904		4471			−811
תירות בב	166000	לב				
כלל ליסנג א0.8	17700		44			
כלל ליסנג ב0.5	11000		82	−200	−1.8	−74
כלל ליסנג אופ	11500		72	−200	−1.7	−42
ביטוח						
איתן	240		8945			
אדם 0.1	1244		1993			−837
אדם א 0.5	650	תב	4381	+42	+7.1	+7059
בטוח משנה 0.1	555		1231	+36	+6.9	+1596
בטוח משנה 0.5	176.5		4606			
הדר 1.0	450		8000	+12	+2.7	+8180
הדר 5.0	241	תב	28654	+26	+12.1	+56309
המגה ש			—	הפסקת	מסחר	—
הפניקס 0.1	820		2506	−40	−4.7	−4054
הפניקס 0.5	581		583	−9	−1.5	−224
המסנה-חקלאי 1.0	6910		30	−10	−0.1	−145
המסנה-חקלאי 5.0	3320		156			−106
מנורה 1.0	2100		186	−34	−2.1	−87
מנורה 5.0	1015		355	+48	+5	+351
סהר 1.0 ב	6799		392	+200	+3	+628
סקוריטס 0.1	2750		911	+100	+3.8	+805
צור ש	342		7816			
ציון החזקות 1.0	8570		100	+100	+1.2	+100
ציון החזקות 5.0	2001		315	−100	−4.8	−105
מסחר						
אינטר גאמא 1 ש	7300		274	+6	+0.1	+109
אינטר גאמא 5 ש	3600	תב	2306	+202	+5.9	+3067
מאיר עזרא 1.0	7739		750	−1		−1199
מאיר עזרא אופ 1	7060		670	−340	−4.6	−732
כלל סחר	378		19173			+1008
קרסטל 1.0	18320		250	−10	−0.1	−111
רפק 0.1	33000					
רפק 0.5	9700		78			
שופרסל א 2.0	6950		2033	+180	+2.7	+2456
שופרסל ב 10.0	4924		2575	+4	+0.1	+539
שירותים						
דלק ג ש	3220		2457	−5	−0.2	−832
הראל 1.0	3501	תב	95	−204	−5.8	−181
הראל 5.0	2155	כב	131	+55	+2.6	+118
ספנות הספקה 0.1	16100	תב	89	+1300	+8.8	+344
ספנות הספקה 0.5	5070	תב	300	+380	+8.1	+299
קירור 0.1	2287	כב	331	+22	+1	+118
קירור 1.0	355		8066	+3	+0.9	+2113
חברת החשמל 0.1			—	הפסקת	מסחר	—
מחסני ערובה 0.1	5550		268	+150	+2.8	+260
מחסני ערובה 0.5	2719		2941	+20	+0.7	+2211
קנטורים 0.1	4719		1755			−557
קנטורים 0.5	4107		1108	+140	+3.5	+1110
מלונות ושירותי תיירות						
קופל 1.0			—	הפסקת	מסחר	—
קופל אופ 1			—	הפסקת	מסחר	—
גלי זהר 1.0			—	הפסקת	מסחר	—
גלי זהר 5.0			—	הפסקת	מסחר	—
מלונות דן 1.0	1949		155	−51	−2.6	−984
מלונות דן 5.0	1300		400	−32	−2.4	−545
חוף האלמוג 1.0	5830	תב	730	−630	−9.8	−784
כנס מר 1 ש	2600	תב	99	−173	−6.2	−746
מלונות הירדן	2890		184			−14
מחשבים ושירותי מחשבים						
איכות מחשבים	2060	תב	2953	−200	−8.9	−3473
רונה מיכון 1.0			—	הפסקת	מסחר	—
ת.י.ל.נ. 1.0	24020		51			−50
יעגא 1.0	4999		284	−101	−2	−152
כלל מחשבים 1.0	13750		121	+44	+0.5	+63
מ.ל.ל. 1.0	17556		47			−13
מ.ל.ל. 5.0	6200		360	−300	−4.6	−407
משוב מחשבים 1.0	1085	תב	3833	−95	−8.1	−7168
ביקוב מחשבים 1	22000		171	+800	+4.2	+151
ביקוב מחשב 5	14250		533	+640	+4.7	+557
תים מחשבים 1.0	1730		699	+16	+0.9	+168
תים מחש' אופ	16850		2			−7
נדל"ן, בינוי ופיתוח						
אבוהם בינוי רש			—	הפסקת	מסחר	—
אבוהם בינוי בש			—	הפסקת	מסחר	—
ארזין 1.0	879		641	+39	+4.6	+1276
ארזין 5.0	365		5069			−1999
אזורים 1.0	796		7857			−4974
אזורים אופ	501		13894			−15533
אזורים אגח	105		3301	−1	−1	−6301
אילון 1.0	540		11893	+6	+1.1	+5644
אל-רוב 1.0	1650		2767			
אמנות 1.0	3390		349			
אפריקה 0.1	36900		139	+328	+0.9	+186
אפריקה 1.0	29900		169			−88
אריס	2361		1200	−1		−600
אשלון 0.1	2700		476	−88	−3.2	−754
אשלון 0.5	1325	תב	3275	−75	−5.4	−3973
בן-יקר בת 1.0	3160		323	−140	−4.2	−665
ברנוביץ 1.0	3101		693	+1		+212
ברנוביץ 5.0	2239	תב	463	+189	+9.2	+483
דנקנר 1.0	4850		376	+150	+3.2	+387
דרוקר 1.0	307	כב	1542	+5	+1.7	+408
דרוקר 5.0	243	תב	2901	−27	−10	−2235
דרוקר אופ 1	125		1000			+65
דרוקר 0.1	8280		111	−200	−2.4	−112

שם החברה	השער אתמול		המחזור שח ע"נ	השינוי בנקודות	השינוי ב־%	הצעב/ביקוש שח ע"נ
רדער 0.5	5750		366			
המשלול 1.0	1490		964			
המשלול 5.0	1100		2637	+52	+5	+1985
תלב. 0.1			—	הפסקת	מסחר	—
תלב. 0.5			—	הפסקת	מסחר	—
נכסים ובנין	2845		1737			−541
כנים 0.1	4201		475	+1		+490
כנים 0.5	2790		901	+60	+2.2	+1224
הכשרת הישוב ש	54800		53			−23
ישפרו 0.1	3550		1662	+50	+1.4	+999
ישראלום 1.0	1750		324	−1	−0.1	−526
ישרס 10.0			—	הפסקת	מסחר	—
כנן פיתוח 1.0	2411		98	+1		+69
כלל נדל"ן	590		12497			+7019
לומיר 1.0	4301		210	+1		+11
לומיר 5.0	1550		1137			
מבנה 1.0	447	תב	9504	−48	−9.7	−9912
מגורי בניה 1.0	739		4548	−1	−0.1	−382
מישאל 5.0	331		7454	+15	+4.8	+17344
מנרב 5.0	1518		4414			+1314
מרלו 1.0	531		1006	−1	−0.2	−2071
ליבנשטין 1.0	414	תב	1465	+35	+9.2	+13906
ליבנשטין 5.0	122		30653	−1	−0.8	−37474
ליפשיץ 1.0	1650	תב	3209	+150	+10	+7367
ליפשיץ 5.0	884	תב	5639	+80	+10	+13612
נאות אביב 0.5	7030		505	−340	−4.6	−590
נכסי אזורים	831		4440	−10	−1.2	−2436
סהר החזקות 1.0	13330		19	+20	+0.2	+11
סהר החזקות 5.0	8960		42	+250	+2.9	+76
סוף 1.0	5764	תב	103	−641	−10	−132
סוף 5.0	3429	תב	200	−381	−10	−400
עמר וסלע מר 1 ש	1000		3737			+4676
עמר 5.0			—	הפסקת	מסחר	—
קיסריה 0.1	2750		590	−50	−1.8	−377
קיסריה 0.5	1500		3284	−50	−3.2	−3472
רמובין 1.0	3639		3786			−1052
רמובין 5.0	1218		1836	−50	−3.9	−5729
רמובין אופ	1532	תב	9701	−180	−10.5	−15282
רמובין אג"ח	100		78377			
רסקו מכוב			—	הפסקת	מסחר	—
רסקו רג			—	הפסקת	מסחר	—
חקלאות						
מטעי הדר 0.1	2828		472			+184
מטעי הדר 0.5	1978		486	+8	+0.4	+243
מהדרין 0.1	8331		276			+161
נכסי הדרים 1.0	1301		3790	−33	−2.5	−5108
פרי אור 0.5	3340		297			−172
שגבי 5.0	13720		127	−144	−1	−52
מזון וטבק						
אסאס	1371		134	+1	+0.1	+62
גלרוטוס 1.0	3220		255	−45	−1.4	−178
גלרוטוס 5.0	1780		114	−11	−0.6	−203
גלרוטוס אופ 1	1437		31			+3
דובק מב ש	3500		958	+30	+0.9	+500
דובק מב ם	3470		298	+10	+0.3	+54
צלבל 1.0	1014		1944			+145
צלבל 5.0	620		837			
פרי-גן 1.0			—	הפסקת	מסחר	—
פרי-גן 5.0			—	הפסקת	מסחר	—
מבשר בירה 1.0	18100		71			+2
מבשר בירה 5.0	11800		70	+150	+1.3	+50
יצור 1.0	1924		2107	+74	+4	+3805
יצור א 5.0	1301	תב	3808	+80	+6.6	+5596
כן 1.0	13000	כב	93	+800	+6.6	+137
כן 5.0	7000	תב	86	+450	+6.9	+72
ממכוס 1.0	9760		77			−42
עלית	17000		155	−150	−0.9	−289
עסיס ב 0.5	38000		115	+910	+2.5	+199
אבגל שקל 1	3145		300			−44
שמן מכב א	6894	תב	1057	+654	+10	+1894
טכסטיל והלבשה						
ארגד מר 1 ש	570		8643	+15	+2.7	+10283
אתא 1.0	1750		2623	−50	−2.8	−1656
אתאשת ברוך 1.0	570		3848	+10	+1.8	+2977
אתאשת ברוך 5.0	410		1700	+11	+2.8	+4211
ארגון רג ש	15800	תב	753	+890	+6	+1087
דלתא-גליל 1.0	2870		1116	−80	−2.7	−1751
דלתא-גליל א 5.0	1920		363			−65
מודיעות מאוחד 1	1800					
מודיעות מאוחד 5	860		362			
ויסלבג 1.0	1653	תב	1008	+93	+6	+1038
ויסלבג 5.0	960		1037	+25	+2.7	+970
אדירון 1.0	9890		522			−75
זוקית 1.0	1390		889			
זוקית 5.0	1095		4661	+25	+2.3	+5012
לודזיה 0.1	2650		30	−55	−2.1	−30
לודזיה 0.4	1201		2533	+21	+1.8	+2306
לינת 1.0	754		1002			−484
בית גליק			—	הפסקת	מסחר	—
מקס 0.1	4600		1390	−215	−4.5	−1520
מקס 0.5	2475		1270			+699
קיט 1.0	13346		125			−117
קיט 5.0	6700		141	−30	−0.5	−191
עמק קרינה 1 ש	4840	תב	2026	+320	+7.1	+4578
פולגת א 0.1	3540		1199	−40	−1.1	−957
פולגת ב 0.4	2410		1208	−20	−0.8	−1223
פליגן א 0.5	8640		108			
פרגוד			—	הפסקת	מסחר	—
ציור סבינה	14101		67	+1		+119
תעש רוזנין 1.0	3200		1190	+80	+2.6	+697
מתכת ומצריה						
אקסמן 5.0	2370	כב	732	−330	−10	−1719
אורדן 0.1	6600	תב	185	−540	−7.6	−131
אורדן 0.5	6050		31	−200	−3.2	−11
תעשיות שונות						
אלומית 1.0	6800		54	−300	−4.8	−215
אלומית 5.0	3765		90	−140	−3.6	−152
כבלים ש	21500	תב	290	+1200	+5.9	+395
התכוף 1.0	7182		132			+79
התכוף 5.0	4063		275	−60	−1.5	−238
התכוף אופ	3620		439	+140	+4	+1061
דיקה 1.0	6956		132.9	−1		−37.9
דיקה 5.0	2900		613	−125	−4.1	−666.1
קוסמוות מו 1.0	2460		2410	−32	−1.3	−2362
קוסמוות מו 5.0	2255		900	+50	+2.3	+523
מתכת מרום 1.0	2502		595	+1		+269
כבלי ציון 1.0	2525		1050	+120	+5	+1925
כבלי ציון 5.0	1250	תב	5810	+80	+6.8	+10094
כבלי ציון אופ	650		4400	+44	+7.3	+4011
מרגן 1.0	696		510	+5	+0.4	+112
מרגן אופ א	504			−30	−5.6	−830
קיבוני 1.0	1000		558	−20	−2	−1043
קיבוני 5.0	565		1061			+729
נחושתן 0.1	48754	תב	102	+4432	+10	+156
נחושתן 0.5	16300	תב	458	+870	+5.7	+291
מקף מליחה 1.0	10080		176	+100	+0.9	+62
קינג 1.0	1160		1210	+30	+2.7	+1330
קינג 5.0	671		2050	+5	+0.8	+1105
קליל 1.0	7600		253	−200	−2.6	−346
קליל 5.0	3890		195	−105	−2.6	−519
שלמה 5.0	5780		500	+280	+5.1	+279
תעשיות לכיש 1.0	1150		1049	+50	+4.6	+1450
תעשיות לכיש 5.0	562		2570	+7	+1.3	+1791
חשמל, אלקטרוניקה ואופטיקה						
אלביט 5.0	412000		29	+6000	+1.5	+40
אלקו 0.1	7950		25			
אלקו 0.25 ש	5199		277	−1		−199
אלקו 0.25 ם	3190		49			+21
אלקטרה 0.1	22500		20			−3
אלקטרה א 0.5	13300		786	−300	−2.2	−771
אלרון 3.0	329000		32			−1
אורית 1.0	31950		272	+1300	+4.2	+507
כלל תעש אלק	1990		2523	+40	+2.1	+1283
ספקטרוניקס 1.0	1860		932			+834
ספקטרוניקס 5.0	1301		1263			−418
פרינטנר 1.0	460		3796	−7	−1.5	−865
פרינטנר 5.0	289		2840	+8	+2.9	+1254
ציקלון 1.0	2160		69	+60	+2.9	+215
ציקלון 5.0	940	תב	298	−59	−5.9	−438
קמפטן אלף 1.	5070		51	−101	−2	−51
קמפטן אלף 5.	3500		155	−70	−2	−495
ת.א.ת. 1.0	3401		268	+11	+0.3	+378
ת.א.ת. 5.0	1450		1658	−25	−1.7	−1542
ת.א.ת. אופ 1	11700		18	−400	−3.3	−43
תדיאה	8500		210	−350	−4	−314
מוצרי בניה						
אי.פ. תעשיות 1.	908		2346	−30	−3.2	−2695
אי.פ. אופ	472		4018			+1880
אי.פ. אגח	101.5		4220	−0.5	−0.5	−4220
אלקיל 5.0	14500		165			+3
אקרשטין 1.0	850	תב	5107	−74	−8	−7863
אקרשטין 5.0	640		2545	−20	−3	−2325
בטון תדיר 1.0			—	הפסקת	מסחר	—
בטון תדיר 5.0			—	הפסקת	מסחר	—

שם החברה	השער אתמול		המחזור שח ע"נ	השינוי בנקודות	השינוי ב־%	הצעב/ביקוש שח ע"נ
בר-כון 1.0	1750	תב	3697	+159	+10	+2080
בר-כון 5.0	600	תב	4512	+30	+6.8	+2567
פרומדיקס 1.0	7350		9.5	+349	+5	+34.3
פרומדיקס 5.0	2570	כב	487	−30	−1.2	−355
כ.ל.ב. 1.0	1186		1312			−6
כ.ל.ב. 5.0	714		1055			+214
מגדל השק בתעש	5081		256			+2
כתוביה ולפטן 1	12500	לב				−2
כתוביה ולפטן 5	12102		2.4	+1		+14.9
כימיה, גומי ופלסטיק						
אגן 5.0	18000		174	+100	+0.6	+35
אליאנס ב	2300	כב		−122	−5	−1416
גל תעשיות 1.0	10255	תב	123	−1140	−10	−281
גל תעשיות 5.0	6700		225	−150	−2.2	−315
דקסל 1.0	3600		301	+100	+2.9	+374
דשנים 0.1	5100		106			+25
דשנים 0.5	1395		3704	−25	−1.8	−2704
חיפה כימי 10.0	430	תב	45498	+25	+6.2	+74135
טבע ש	7030		1358	−30	−0.4	−588
ליפסקי 1.0	2280		768			−73
ים המלח	4305		5133	+30	+0.7	+1942
מכתשים 10.0	519		10452	−12	−2.3	−15813
מקסימה 1.0	6400		62			−4
מקסימה 5.0	3280		78			−8
פקה כימיקל 1.0	5976		564	+6	+0.1	+133
פטר 1.0	18952	כב		−998	−5	−539
פטר 5.0	11660		217	−500	−4.1	−464
פריקלס	613		29225	−21	−3.3	−55482
פריקלס אופ	254		32341	−8	−3.1	−13699
קרם כימיקל 1.0	6880		157	+71	+1	+183
ת.ג.ל. 1.0	4820	תב	336	+257	+5.6	+685
ת.ג.ל. 5.0	4211	תב	106	+50	+1.2	+182
תיא 5.0	9000		63			+10
פרוטאום 10.0	15000	תב	157	+1050	+7.5	+368
תדר א 5.0	6650		179	+85	+1.3	+318
עץ, נייר ודפוס						
דורון 1.0	6750		124	+149	+2.3	+118
דורון 5.0	4059		104			
חבגן 1.0	11740		523			+547
יצה 1.0	4820		69	−30	−0.6	−157
לבירי אשקלון 1	520		5173	−10	−1.9	−5176
לבי אשקלון אופ	859		400			+208
מלט ב 0.5	33550		29			−18
מפעלי ניר 10.0	258500		97			+53
סקנדיה 1.0	3400		405			−354
רים 0.1	4600	תב	246	−360	−7.3	−573
רים 0.4	2700	תב	1731	−300	−10	−4340
תעל ב 0.2	16050		105	+200	+1.3	+93
אורין 1.0	5030		568	+229	+4.8	+1216
אורין 5.0	2340		564			−264
המרשה יור	10900		102			
ה.ג.פלק 1.0	1750	כב		+84	+5	+7605
ה.ג.פלק 5.0	1100	תב	5702	+70	+6.8	+8160

שף נאמנות
בטוחה כלל
ניהול תיקי השקעות וניהול קרנות נאמנות בע"מ

שם החברה	השער אתמול		המחזור שח ע"נ	השינוי בנקודות	השינוי ב־%	הצעב/ביקוש שח ע"נ
השקעות בתעשיה						
מרכזית ב 0.1	8150		304			−183
מר בב ש	6400000		3			
כלל תעש 1.0	1405		9437	−15	−1.1	−9881
מגוד טכנולוגיה	451		1627	+7	+1.7	+4833
חברות השקעה						
אמיק ש	5455	כב	479	−65	−1	−57
אדירי פתוח 2.0	4380		3187	+10	+0.2	+3821
אינקבה 0.1	1840		645	+72	+4.1	+1066
אינקבה 0.5	1580	תב	2762	+140	+9.7	+4876
אלגר ש	11380		142			
אלגר ם	11430		86	−600	−5	−131
אלרן ש	3370		1134	−91	−2.6	−1561
אלרן ם	3410		−25	+10	+0.3	+160
אמיסר בב			—	הפסקת	מסחר	—
אמיק 5.0	235		4752	+5	+2.2	+6195
אמיק אופ	165		7622	+1	+0.6	+7601
גולת 1.0	1310			+10	+0.8	+120
חברה לישראל 1.0	8574		654	−66	−1	−65
חברה לישראל 5.0	5500		580	−55	−1	−106
הלפמן 0.1	119500		4.4	+5500	+4.8	+5.5
הלפמן 1.0 ש	25700		152	−680	−2.6	−520
אמפא א 0.5	18591	כב		−979	−5	−732
מפעלים השק ש	5500		684	−250	−4.4	−892
כלל השק			—	הפסקת	מסחר	—
דיסקונט השק ש	2990		6650			+818
מזרחי השק ש	14700		37	+550	+3.9	+59
מר השקעות 124	10460					
חירון 1.0	2749		252			−52
חירון 5.0	1086	תב	1345	+60	+5.9	+1864
טראיל 1.0	610		4587			+1698
טראיל 5.0	477		1784	−11	−2.3	−1056
ישום החזקות	292	תב	10723	−27	−8.5	−15478
יצוא ש	10600		281	−480	−4.3	−317
ירדן א 0.1	3150		658	+50	+1.6	+585
כלל 10.0	844		5368			+2592
כלל 50.0	741		1489			−1189
לנדיק 0.1	5258	כב		−277	−5	−172
לנדיק 0.1	1516	תב	607	−169	−10	−540
מנור 0.1	724	תב	4130	−50	−6.5	−4187
מנור א 0.5	411		2470	−17	−4	−1105
עין השק ב 0.1	3800		90	−80	−2.1	−371
עין השק ג 0.5	1939	תב	1033	−160	−7.6	−638
פז השק ש	6150		608	+140	+2.3	+821
פטה א 0.1	8900		346	+400	+4.7	+901
פטה 0.5	5710		351			−454
פריון ב 2.5	3785		940	+65	+1.8	+928
גליל טכנולוגיות	495		4660			−1912
חיפושי נפט						
דלק חיפושים 1.0	3100		262	+80	+2.7	+918
דלק חיפושים 5.0	1815		1593			+156
דלק חיפ' אופ 2	1032		1442	+22	+2.2	+3479
מז חיפושי נפט	16200		24	+200	+1.3	+5
יואל 5.0	3040		761	+52	+1.7	+1053
מגב 1.0	4000		270			−142
מגב 5.0	1540		2276	+40	+2.7	+1593
פראויל ב 0.3	7842	קב		+375	+5	+909
נפאוריינטס 1.0	294		4283	+12	+4.3	+15829
נפאוריינטס 5.0	222		2490	+1	+0.5	+1000
נפטון ש	1390000					−2
סוחרות במט"ח						
ביצ ם	224			−1	−0.4	−300

שערי מטבע בינבנקאיים

אתמול, צהריים, 3.11.1986 באירופה

מסירה מידית (ספוט)

$ ארצות הברית	ל־1 שטרלינג	1.4150/1.4160
מרקים גרמניים	ל־1$ ארה"ב	2.0730/2.0740
פלורינים הולנדיים	"	2.3410/2.3420
פרנקים שווייצריים	"	1.7235/1.7245
פרנקים בלגיים	"	43.00/43.04
פרנקים צרפתיים	"	6.7670/6.7710
לירטות איטלקיות	"	1430.00/1430.75
ינים יפאניים	"	164.15/164.25
$ ארצות הברית	ל־ס.ד.ר.	1.1787/1.1792

שער הזהב $ 400.30 ארה"ב אונקיה לונדון פיקסינג

מסירה מאוחרת (פורוורד)

	ל"ש/$	פר"ש/$	מרק/$
1 חו'	1.4092/1.4105	1.7192/1.7206	2.0706/2.0719
3 חו'	1.3975/1.3988	1.7142/1.7157	1.0661/2.0673
6 חו'	1.3818/1.3832	1.7062/1.7079	2.0594/2.0608

הנתונים נמסרו על־ידי בנק דיסקונט לישראל בע"מ.

אישי מקצועי מיוחד
זה היחוד של בנק אגוד. יחס אישי, ידע מקצועי ושרות מיוחד. הנך מוזמן להכנס אל כל אחד מסניפי הבנק להתראות!
union bank בנק אגוד

מכז' من الأحل

הארץ

הלוח הארצי הארץ חדשות

קבלת מודעות:
רח' הנגב 4, ת"א
טל. 03-371261.
המחיר למודעה 42 ש"ח
המחיר למילה 5.25 ש"ח
המחירים כוללים מע"מ

חדשות העיר כלהעיר צומת השרון כאן הדרום הלוח הבטוח

הלוח הארצי כלהעיר ירושלים

דירות

וילות ובתים

4 חדרים ויותר

3—3.5 חדרים

2—2.5 חדרים

1—1.5 חדרים

דירות בשכר חודשי

דירות מרוהטות

ביקוש דירות

דירות ברמ"פ

דירות להחלפה

ביקוש וילות

קבלנים מציעים

דירות למכירה

מכוניות

מכוניות כללי

אודי

אוטוביאנקי

אופל

איסוזו

אלפא

אמריקאיות

ב.מ.וו.

וולבו

מנדרים

מסחריות

סובארו

סוזוקי

סיאט

סיטרואן

פולקסוואגן

פורד

פיאט

פז'ו

קימן

רנו

ביקוש רכב

מוסך צמח
(יאיר)
מומחים למכוניות
אודי, אופל ופולקסוואגן
טל' 718633

מודעות ללוח הארצי
פרסמו באמצעות
שיטפון
קבלת מודעות ללוח הארצי
פרסום שיטה
02-244543 ,243076 ,244564

הצעות עבודה

אופנועים

חבר

או.אר.אס.

אולמות

ביקוש עבודה

בעלי־חיים

בריאות

בריאות יום־הולדת

בתי־אבות

הבראות

השקעות

חימום והסקה

תנויות

מבני תעשייה

מגרשים

מחסנים

מחשבים

מערכות סטריאו

מערכות קול

מציעים למכירה

המשך בעמוד 15

במשכנתאות יש עדיפות לטפחות*

*"בדקנו, השווינו... הם המומחים".

שגרירות ישראל ברומניה: הוצת בית־כנסת בבוהוסי; השמש נדקר

אלמונים עם מסכות על פניהם שרפו בית הכנסת ביום שישי

וינה (ע"ת). אלמונים עם מסכות על פניהם שרפו בית־כנסת בעיר בו־הוסי ברומניה – על כך מסר דובר השגרירות הישראלית בבוקארשט אתמול.

בשיחה טלפונית מבירת רומניה אמר שמואל מרום, כי ההתקפה על בית־הכנסת בוצעה ביום שישי שעבר. בית הכנסת הוצת ונשרף לחלוטין.

נמסר, כי שניים או שלושה אנשים עם מסכות על פניהם דקרו את שמש בית הכנסת. לא ברור עדיין כיצד הוא הועלה באש. מרום אמר, כי השמש שרד מן ההתקפה, אולם לא ידוע כיצד נפצע ומה מצבו.

"עד כמה שאני יודע, אף אחד אחר לא נפגע", הוסיף הדובר.

בתשובה לשאלה, אם קיימה ישראל מגעים עם הממשלה בעניין שריפת בית־הכנסת, השיב לרום: "זה לא עניינה של ישראל... זהו עניין רומני פנימי."

התקפת הטרור האנטישמית הראשונה ברומניה מאז מלחמת העולם השנייה.

המימשל הקומוניסטי של רומניה מגלה יחס ליברלי לקהילה היהודית בהשוואה לבריה"מ.

מאות אלפים מיהודי רומניה הורשו להגר ב־30 השנים האחרונות. ואף על פי שהיו מקרים בודדים של הופעת מאמרים אנטישמיים בכלי התקשורת הרשמיים, היהודים ברומניה אומרים, כי אין הם מרגישים באווירה כללית של עוינות כלפיהם.

נמסר, כי הרב הראשי של יהודי רומניה, דוד רוזן, עומד לבקר במחלקה לענייני דת של הממשלה, בניסיון לגלות בדיוק מה קרה בבית הכנסת.

מחוסר תקציב לא מבקרים נציגי הקונסוליה בבון אסירים ישראלים

מאת דניאל דגן

סופר "הארץ" באירופה

בון (מיוחד ל"הארץ") מאות אסירים ישראלים השוהים בבתי כלא במערב גרמניה לא זכו מזה שנתיים לביקור של נציג הקונ־סוליה בבון, בשל העדר תקציב לכיסוי הוצאות הנסיעה והשהות. לדברי השגרירות הישראלית, לא נותר כסף כדי לאפשר את הביקורים.

בעבר, נהג נציג של הקונסו־ליה לבקר את האסירים הישר־אלים פעמים אחדות בשנה. חלק מן האסירים העלו טענות על תנאי מאסרם, וביקשו את התערבות הקונסוליה בעניינים שונים הקשורים להאשמות שהועלו נגדם. כמו כן נהג נציג הקונסוליה להביא לאסירים עתונים, שנאספו מישראלים השוהים במערב גרמניה.

השלטונות הגרמניים מעבירים מידע על מעצר ישראלים רק אם העציר או העצירה מסכימים לכך במפורש.

מספר הישראלים הכלואים במערב גרמניה מוערך בכ־400. רבים מהם נאשמים בסחר בסמים.

דויד ג'יקובסן, שנחטף בלבנון, שוחרר והגיע אתמול לגרמניה. הוא התקבל על ידי השגריר האמריקאי במקום. בתמונה: ג'יקובסן לאחר שחרורו. (צילום: א.פי.)

הארץ

יום ג', כ"ב בחשון, תשמ"ז
4 בנובמבר 1986

המערכת, ההנהלה, מחלקת המודעות, ההפצה והמנויים: תל־אביב, רחוב זלמן שוקן 21, ת"ד 233 מיקוד 61001 טל' 5121212 – טלקס 33748 – 810012 פקס

ירושלים: רחוב הרבנלת 2 טל' 224245־02, ת"ד 273 מיקוד 91002

חיפה: רחוב נורדאו 20 טל' 661166־04, ת"ד 5259 מיקוד 31052

המו"ל: הוצאת עתון הארץ בע"מ, רח' זלמן שוקן 21, תל־אביב

העורך: גרשום שוקן   עורך המשנה: מתי גולן

סגני עורך: משה ודרי, מרעט לוי

אין המערכת אחראית לתוכן המודעות ואינה מחזירה כתבי־יד

HA'ARETZ Daily Newspaper, Tel-Aviv, Israel – P.O.B 233, Tel. 5121212

כישלון שהיה אפשר למנוע

לו ביקש מרדכי ואנונו להתקבל לעבודה בכור המחקר הגרעיני של דימונה, אחרי לימודיו באוניברסיטת בן־גוריון בבאר־שבע, והיה עליו לעבור את הבדיקה הביטחונית – הדעת נותנת כי הבודקים היו מתעניינים בפעילותו הפוליטית שם. וכן אפשר להניח כי היו מסיקים כי אדם שנודע בין הסטודנטים כפעיל בארגונים הנוטים לקצה השמאלי ביותר של הקשת המפלגתית, אין להמליץ על קבלתו לעבודה במתקן רגיש כדימונה.

ישראל היא מדינה חופשית וגם מי שמוחה נגד מה שנראה בעיניו כקיפוחם של סטודנטים ערבים באוניברסיטה המכוון על ... ישלים אותנו לרעה

מאת עוזי בנזימן

היכן הם יוסי שריד ושולמית אלוני לאן נעלמו צללי ראשי ודדי צוקר? מדוע נאלמו הפרופסורים זה"ר אמנון מדוע שותקים כל אלה לנוכח כוונתם המוצהרת של כמה עשרות ישראלים להפר את חוק המדינה ולצאת לרומניה למפגש עם נציגים של אש"ף? מדוע הם שותקים עתה בעוד שבעבר לא החמיצו שום הזדמנות להפגין, להוקיע ולמ־חות על הפרות חוק מצד קבוצות ימניות?

האישים הנכבדים האמורים היו מעורבים – מורכבים שונים – בכינוסי מחאה נגד מתנחלי גוש אמונים בבית־הדסה שבחברון, בי אלון־מורה, בירחו ובשכם. הם השמיעו קולותיהם נגד מעשי המחתרת היהודית והם קראו לממשלה לא להשלים עם הרגל ההתפרעות אצל קבוצות ימניות ליטול את החוק לידיהן. עכשיו הם שותקים. זה שבוע שהארץ רועשת בשל היוזמה להן עמיד במבחן את החוק האוסר מגעים עם אש"ף, ואנשי המבצע ...

[illegible]

הבחישה ידיעות בדבר עיסקה שהושגה, כביכול, לשחרור הטרוריסט: "עבדאללה יועמד לדין כמתוכנן"

פאריס (ע"ר וע"צ). ממשלת צרפת הכחישה ידיעות בדבר מו"מ עם טרוריסטים ערבים ועיסקה שהושגה, כביכול, לשחרור של הטרוריסט ג'ורג' איבראהים עבדאללה, שיועמד לדין על רצח.

שר הפנים, שארל פאסקה, אמר בראיון לעיתון "פיגארו", כי לא היתה עיסקה ועבדאללה יועמד לדין כמתוכנן. הוא אמר, כי אף פעם לא דובר על שחרור של עבדאללה, כחלק מעיסקה למנוע פיגועים טרוריסטיים נוספים בפאריס. "הוא יועמד לדין בהתאם לחוק.

כל הסיפורים האחרים אינם אלא בדיות ומקורן בכותבי ספרי מתח", אמר שר הפנים הצרפתי.

עבדאללה חשוד, כי הוא עומד בראש התאים המהפכנים הלבנוניים, ארגון טרוריסטי קיצוני במזרח לבנון. הוא יועמד לדין בפברואר על מעורבות ברצח נספח צבאי אמריקאי ודיפלומט ישראלי ב־1982.

שחרורו המיידי ללא תנאי היה הדרישה העיקרית של הטרוריסטים הערבים, שביצעו שורה של פיגועים בפאריס, בהם נהרגו 10 בני־אדם בספטמבר.

על־פי שידור בתחנת רדיו לבנונית היה דיון בין הצרפתים לבין הטרוריסטים השיעים בלבנון, על שחרור של עבדאללה תמורת שחרור שני בני־ערובה המוחזקים על־ידם. ממשלת צרפת הכחישה בתוקף את כל הידיעות האלה על מו"מ עם חוטפי בני־הערובה.

הראיון עם פאסקה פורסם ב"פיגארו", ערב ישיבת שרי הפנים והמשפטים של מדינות מערב אירופה, לדיון על צעדים להתרפת המלחמה נגד הטרור.

מזרח־גרמניה אישרה הצגת תערוכה על "עדת ישראל"

תיפתח ביום ראשון בשדרה היוקרתית "אונטר דן לינדן"

מאת דניאל דגן

סופר "הארץ" באירופה

בון (מיוחד ל"הארץ") בצעד חד תקדים החליטו שלטונות מזרח גרמניה לאשר להציג במזרח ברלין תערוכה שהוכנה במערב העיר על קהילת "עדת ישראל", הקהילה העצמאית, שהיתה אורתודוכסית, לא שוקמה לאחר מלחמת העולם השנייה.

התערוכה תיפתח ביום ראשון הקרוב באולם הנמצא בשדרה היוקרתית "אונטר דן לינדן". היא הוכנה על ידי ד"ר מריו אפנברג, ישראלי שהתגורר בשנים האחרונות להנצחת זכר הקהילה.

האישור להצגת התערוכה ניתן על־ידי השר המזרח גרמני לענייני דתות. השר פעל בתיאום עם מנהיג מזרח גרמניה אריך הונאקר, שהורה אישית באופן אישי לבצע עבודות שיקום נרחבות בבית הקברות של "עדת ישראל".

שלטונות מזרח ברלין נענו להצעת ד"ר אופנברג, להפוך חלקה של בית הקברות של "עדת ישראל" לפארק ציבורי, שייקרא על שם היושב ראש האחרון של הקהילה, לודוויג קסולר. מדובר בחלקה שבה אין מצבות, אך טמונים בה גוויות או אפר, של יהודים שנהרגו במחנות ההשמדה או נקברו במחתרת. קסולר עצמו מצא מותו באושוויץ.

לפני שבועות אחדים התחילו עבודות בנייה בחלקת בית הקברות של "עדת ישראל" העומדת להפוך לפארק ציבורי. זאת, לאחר שהקהילה היהודית במזרח ברלין מכרה את החלקה לשלטונות. התערבותו של ד"ר אופנברג הביאה לכך, שעבודות הבנייה הופסקו. השלטונות שוכנעו כי בחלקה אכן נטמנו גופות יהודים קרבנות הנאצים.

בקיצור

בלגיה החזירה שגרירה מדמשק

בריסל (ע"ר) בלגיה הורתה לשגרירה בסוריה לחזור להתייעצויות, לקראת השיחות שיתקיימו בשבוע הבא שרי החוץ של השוק האירופי המשותף על הקשרים עם סוריה. על כך מסר אתמול דובר משרד החוץ הבלגי.

שרי השוק עומדים לדון ב־10 בנובמבר, בפגישתם בלונדון, בבקשה בריטית לנקוט עיצומים נגד סוריה על מעורבותה בנסיון להבריח פצצה למטוס אל על בנמל התעופה הלונדוני.

35 בריטים ששתו אלכוהול במסיבה גורשו מסעודיה

לונדון (ע"ר וע"צ) סעודיה גרשה 35 עובדים רפואיים, אזרחי בריטניה, 25 מהם נשים, לאחר פשיטה של משטרת ריאד על מסיבה, בה הוגשו משקאות חריפים.

המגורשים העלו שלשום על מטוס בדרכם לנמל התעופה היתרו בלונדון.

הקבוצה גורשה לאחר שבפשיטת המשטרה נמצא אלכוהול, במסיבה שהתקיימה בבית חולים צבאי.

יואקים צ'יסאנו – נשיא מוזמביק

נחשב מרכסיסט מתון

מאפוטו (ע"צ וע"ר) יואקים צ'יסאנו, שר החוץ של מוזמביק, נבחר אתמול לנשיא, במקומו של סאמורה מאשל, שנהרג בתאונת מטוס.

על המינוי נמסר בשידור רדיו מוזמביק. צ'יסאנו נבחר פה אחד על ידי הוועד המרכזי, ש־130 חבריו הם הגוף השולט במוזמביק מאז מותו של מאשל.

על אף שגם הוא מרכסיסט, מיוחסים לו מאמצי שיכנוע שהביאו למיתון דרכו הקיצונית של מאשל ופתיחת מגעים עם המערב בתקופה האחרונה.

עיראק מאמנת חיילים להדיפת מיתקפה איראנית

בגדאד (ע"ר) עיראק מאמנת מחנה גדול של קרוב ל־700,000 חיילים מזה תשעה חודשים, כדי להדוף ולסכל כל מיתקפה איראנית חדשה. על כך מסר אתמול השר לענייני מידע, לטיף נסיף אליאסין.

נשיא עיראק סדאם חוסיין הורה להחזיר 100,000 סטודנטים ומוריהם לכיתותיהם, לאחר אימונים של ארבעה חודשים. לדבריו, אינם דרושים עכשיו בחזית.

ערכה את העמוד: רחל רבה

מלבת היופי של לבנון־מרילה אבי מסרים, הגיעה ללונדון כדי להשתתף בתחרות מיס שתיערך החודש בבירת בריטניה. (צילום: אי פי)

מהומות באסיוט במצרים; כ־150 קנאים דתיים נעצרו

קהיר (ע"ר וע"צ) יותר מ־100 קיצונים מוסלמים נעצרו במהלך סוף השבוע, בעקבות התנגשויות בין המשטרה לבין קבוצות קיצונים בעיר אסיוט בדרום מצרים.

אדם אחד נהרג בהתנגשויות אלה ורבים נפצעו, מסרה המשטרה. עוד נמסר כי 48 אנשים נעצרו לחקירה ביום שישי וכ־100 נעצרו ביום ראשון.

ההתנגשות אירעה כאשר המשטרה הפעילה גז מדמיע כדי לפזר הפגנה של דתיים קיצונים שהשמיעו סיסמאות נגד הממשלה, לאחר שיצאו מן המסגד ביום שישי.

ברי: אמנע מפלשתינים להשתקע בתחומי לבנון

"כדי שלא יוותרו על חלקם בפלשתין"

ביירות (ע"מ) מנהיג השיעים, נביה ברי, הזהיר את אש"ף, כי ימנע מפלשתינים להשתקע בלבנון. על כך מסר העיתון "אל נהאר". לדברי ברי, המצוטטים בעיתון, השתקעותם של הפלשתינים בלבנון תביא במוקדם או במאוחר לכך שיוותרו על חלקם בפלשתין.

"איננו בוטחים בכוונות האמתיות, ..." אמר ברי. "אינו בצער רב כיצד כתוצאה מהתקפה ישראלית אותו נמנה המשרדים הפלשתינים והמנהיגים נגרשו ואף מדינה ערבית לא העזה להודיע, כי הם עברו אליה. אנו ברחם נשאנו בעול של הפלשתינים מאז שנת 1948 ולא רק משנת 1982. משום הוליך אנו לא נעבור בשתיקה על שום הודעה או הצהרה בנוגע להתנגשויות בין 'אמל' לפלשתינים", אמר ברי.

MASTERPIECE

יצירת המופת של

עידן האלקטרוניקה

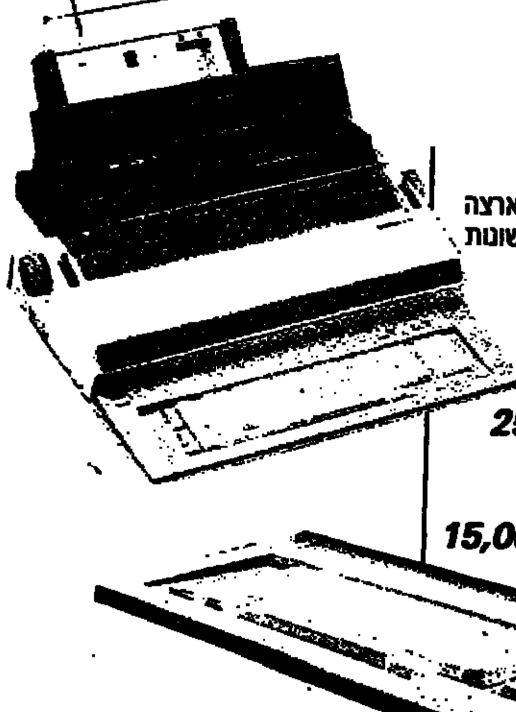

EM-701 מכונת הכתיבה של עידן המחשב

בעידן המחשב ומעבד התמלילים, מכונת הכתיבה האלקטרונית חיונית במשרד. מי ידפיס טפסים מורכבים? ומכתבים שאינם 'רב פעמיים'? ותכתובת שוטפת? ומה עם עמדת עבודה להדפסה בזמן שהמחשב תפוס? וכשהמדפסת מושבתת? כדאי שתדע – התשובה היחידה היא מכונת כתיבה אלקטרונית מתקדמת, ורצוי שתהיה זאת EM-701.

לרשותך מכונת הכתיבה המתקדמת ביותר בעולם

34 סוגי כתב, זיכרון מחיקה של 500 סימנים, מבחר טבלטורים וכל התכונות הטובות לשיפור הביצועים והגדלת האיכות – כפי שעידן המחשב יודע להציע. זוהי EM-701, יצירת המופת של עידן האלקטרוניקה.

לרשותך מדפסת האיכות המתקדמת ביותר

בבסיסה של EM-701 מנגנון מדפסת האיכות המתקדמת של BROTHER (HR-25). המשמעות היא, שבנוסף להיותה מכונת הכתיבה המתקדמת, EM-701 היא מדפסת איכות מעולה. לא רק התחברות למחשב, אלא גם אפשרות להדפסה ולתקשורת דו־כיוונית, וכן – אפשרות להתחבר לכל המחשבים.

לרשותך גם מסוף תקשורת למחשב

בעת החיבור למחשב, EM-701 אינה רק מדפסת איכות, אלא גם מסוף המאפשר תקשורת עם המחשב – להעברת נתונים אליו וממנו.

זה הזמן להתמכן

משלוח ראשון של EM-701 הגיע ארצה בימים אלה. 200 המכונות הראשונות ישווקו במחיר היכרות. למה אתה מחכה?

נסיון של 25,000,000 מכונות כתיבה

ביצועים של 15,000,000 מדפסות

brother EM-701

נציגים בלעדיים: אמפיסל ישראל בע"מ בית אמפיסל, רח' אפעל 3 קרית אריה פ"ת 49511 טל. 9225921

אולמי תצוגה ומכירות: תל־אביב: המלך ג'ורג' 62, 3־287102. פוקס, יהודה הלוי 20, טל. 656693. חיפה: הבנקים 16, טל. 523812

בארשבע: פסג' אוניקו, טל. 36633. ירושלים: גבאי, ינאי 1, 240054. צילומית, שמאי 19, טל. 02־221169.

ובחנויות למיכון וציוד משרדי בארץ.

مكذا من الاصل

هكذا من الأصل

ביקוש עבודה

● בעל כשרות סגורה 3 טון, מעוניין בהעסקה להובלה. 412727 (6090)

● עיבוד תמלילים ותרגומים מאנגלית ועברית במחשב אישי אי.בי.אם. תכנות בדי־בייס 815645 (5971)

● מהנדס מנוסה מקבלת עבודות בכיוון משרה חלקית. 232552 (5922)

● מיישן מנוסה לרחוב יבנים משתלבת בעבודה חלקית אחה"צ 052-21654 658916 (6048)

● מקין משרדים והדרי מדרגות בכל רחבי העיר 532690 (6133)

● הדפסת כורכות עברית אנגלית במעבד תמלילים. 241757 ערב (6150)

● חשמלאי מוסמך מבצע תיקונים. ... 345382 (6265)

בעלי־חיים

● שני גורים חמודים בני חודשים לבית חם 683786 (4705)

בריאות

● תהליך ... 826835 (6050)

● בלי חור ... 247638 (5931)

● ... 232083 (6489)

בריאות ים־המלח

● מלון ... "ים־המלח" ...

אופנועים

● מוטקי ... 1984, 3500 ק"מ. ... 812286 (5312)

● ... 1968 ... 02-490182 04-327875 (5762)

● מוטקי 50 ... 1985 11,000 ... 417587 (5896)

● ... 125 ... 667586 (5925)

● ... 125 ... 1983 ... 533656 (6021)

● מוטקי ... 50 ... 1985 637855 (5990)

ביקוש רכב

● ... 1985 ... 1980 415924 434920 (6285)

● רנו 5, 1985, 1100 ... 27,500 ק"מ 766048 (6011)

● רנו 18 ... 1983 57,000 ק"מ 690807 (6069)

● רנו 9 ... 82 ... 285573 (6162)

● רנו 9 ... 1983 57,000 ... 685854 (6281)

● 18 ... 1981 ... 713445 307410 (6342)

● ... רנו 9 ... 1983 634210 (6384)

● רנו 9 ... 41,000 ... 715845 (6393)

● 9, 1984 14,000 ק"מ ... 711893 861434 (6402)

● 5/5, 1982, ... 51,000 961783 411260 (6400)

● ... 84 ... 50,000 351584 (5929)

● ... 73 ... 1300 ... 713529 723581 (6014)

● ... 1979 72,000 ... 02-222716 02-228063 (6059)

● ... 124, 1975 ... 434078 (6086)

● 127, 1982 ... 431684 (6139)

● 124, 1200, 1973 ... 866088 286644 (6248)

● ... 1983 67,000 ... 343851 (6249)

● 127, 1983 ... 719776 (6250)

● פיאט 131, 1984, 1300 ... 914741 (6284)

● ... 131/78 ... 865785 (6340)

קימן

● קימן 1978 ... 681987 (6019)

רנו

● ... רנו 9 1985 ... 419840 (6516)

● 4 1979 ... 1100 ... 826657 (5661)

● ... 83 ... 419827 221820 (5676)

● רנו ... 79 85,000 ... 741446 (5819)

● ... 1982 ... 664422 (6048)

● ... 1980 12,700 ... 764298 (6094)

● 1300 ... 1982 ... 60,000 ק"מ 585547 (5876)

● 1300, 1981 ... 98,000 668119 (5924)

● ... 1981 ... 662989 (5919)

● 1600, 1983 ... 420277 285947 (5914)

● 1300 ... 1982 47,000 ק"מ 687317 (5978)

● ... 1987 ... 1300 ... (6012)

● 1300, 1984 ... 241868 (6009)410742

● 1300, ... 1982 ... 217307 412804 (6000)

● 1300 ... 83 ... 661061 (6074)

● 1980 ... 842582 (6072)

● 1983 ... 1800 ... 711914 211272 (6155)

● ... 1300/82 69,000 ק"מ ... 718931 (6244)

● 1300, 1982 ... 90,000 ק"מ 661247 637285 (6245)

● 1300, 1971 ... 81 ... 663445 (6246)

● ... 1986 ... 1300 ... 721562 (6292)

● ... 1986 ... 8500 ק"מ 525525 (6377)

סחוקי

● ... סחוקי 1984 ... 721621 (6363)

[...] אחר "האנס" החדש מצפון תל אביב'

מאת ראובן שפירא כתב "הארץ"

ייתכן שהאדם שאנס באכזריות ביום חמישי בערב אשה בת 34 בצפון ת"א, הוא אלים במיוחד ואולי אף מופרע בנפשו. סבורים חוקרי המשטרה שניתחו את פרטי התקיפה.

האנס עקב בחשיכה אחרי האשה, התנפל עליה מאחור והיכה אותה בעוצמה כה רבה, עד שלא הספיקה להתנגד או להבין מה קורה. האנס לא דיבר איתה לפני האונס או לאחריו, ולא איים עליה, בניגוד לאנסים אחרים.

משטרת מחוז ת"א נערכת לפעולה מוגברת בניסיון ללכוד אותו, ומחוז הירקון ממשיך לבצע פעולות גלויות וסמויות באזורים שונים של תל אביב, בהם חוששת המשטרה שהאנס עלול לפעול שוב.

במשטרה מרגישים, כי אף שהמשטרה מצליחה ללכוד אנסים, אין ביטחון שהיא לוכדת את כולם. העלותה השערה, שאולי האנס האחרון בוצע בהשפעת הפרסומים הרבים על מעשיו של הנאשם באונס, דניאל כץ. בדומה למקרים המיוחסים לכץ, עקב האנס הטרי אחרי האשה בחשיכה ואנסה סמוך לביתה.

מרום נוה

כל דירה - יצירה

בנוסף למחירים הנוחים 5% הנחה נוספת על כל תשלום בתוך 30 יום מיום ההתקשרות

★ ערבות בנקאית צמודה ★ הערת אזהרה

בימרום נוה - שכונת היוקרה החדשית על אדמה פרטית בלב **רמת־גן** יצר האדריכל הנודע יעקב רכטר דירות מטרים, שכמותן לא תמצא.

אלו הן דירות־יוקרה בנות 3, 5-14 חדרים בדרגה העליונה של איכות־חיים. שילוב מרשים של בניה עילית בכל הדרוש לחיי מחות מהודרים.

מגוון הדירות - הכולל דירות־מרפסת יפהפיות, דירות־גן מקוריות ופנטהאוזים מרהיבים - מותאם לדרישותיך המיוחדות.

בא להכיר את דירות "מרום נוה": "אקדמיה", "הרמוניה", "יהקר", "שלוחי" ו"יהלום" ותמצא מחויה מיוחדת במינה!

משכנתא מוגדלת!

● משרד ראשי: רחוב ארלוזורוב 53, ת"א, טל. 241166
ימי א'-ה' 13.00-09.00, 18.00-16.00 ו' 13.00-09.00

● משרד מכירות ודירה לדוגמא באתר: רמת־גן, רח' הרצל, טל. 03-777137/8
ימים א'-ה' 11.00-13.00, 16.00-18.00

● משרד מכירות ת"א: רח' דיזנגוף 273

נוה

חברת בנין (1956) בע"מ

חברת בת של חברה לנכסים ובנין בע"מ

הודעה

ארגון הגג של ארגוני הנכים מאגד בתוכו 24 ארגוני נכים בהם חברים 400,000 נכים. אין כל קשר בין ארגון הגג לבין ארגון איל"ה אשר יוצא בימים אלה במבצע התרמה.

ארגון הגג של ארגוני הנכים בשם:
אגודה למען טרשת נפוצה.

אודא – אגודת חרשים בישראל.
אילמ"ש – אגודה ישראלית למחלות שרירים.
אילן – איגוד ישראלי לילדים נפגעים.
אליתג – ארגון הורים לילדים חסרי גפיים.
אנו"ש – האגודה הישראלית לבריאות הנפש.
א.נ.י. – ארגון הנכים בישראל.
א.נ.ת. – איגוד ישראלי למען נפגעי תאונות דרכים.
אקי"ם – אגודה לקימום ילדים מפגרים.
אגודת הנכים הכללים – דרום.
ארגון נכים נפגעי הנאצים.
ארגון נפגעי פעולות האיבה.
התחנה לשיקום־ברית התנועה הקיבוצית.
כ.ש.ב. כבדי שמיעה.
מיח"א – מתנכי ילדים חרשים.
אלו"ט – ילדים אוטיסטיים.
המרכז לעיוור בישראל.
ניצן – אגודה לקידום ילדים לקויי למידה.
סיסטיק פיברוזיס.
שמע – ארגון הורים לילדים חרשים וכבדי שמיעה.
תקוה – אגודה לטיפול שיקום וקידום ילדים נפגעי מת. עמותה לדיסאוטונומיה משפחתית. (ילדים ונוער).
אילף – איגוד ישראלי למחלות פרקינסון.
דברה – אגודה למען נכים אפידורמולזיס בולוזה.

ארגון נכי צה"ל.
ארגון נכי תאונות עבודה.

שוב הוצתו תחנות אוטובוס בבירה

שתי תחנות אוטובוסים הוצתו שלשום בלילה בירושלים. לתחנות נגרם נזק כבד. איש לא נפגע. נדב שרגאי, כתב "הארץ" בירושלים, מוסר: זו הפעם הראשונה בשלושה חודשים, שהוצתו תחנות אוטובוסים בירושלים. בעבר ייחסה המשטרה לחרדים את המעשים האלה, אשר גרמו נזק ליותר ממאה תחנות אוטובוסים בירושלים. החרדים מחו על פרסום "תמונות תועבה" כהגדרתם במודעות שבתחנות האוטובוסים. (תצלום: יהונתן סליגנר, ישראל סאן)

נלכדה כנופיה החשודה בקניית מוצרים בדולרים מזוייפים

(ע). כנופיה מורכבת מישראלים וערבים תושבי הגדה, החשודים בהפצת דולרים מזוייפים והמחאות ללא כיסוי, שבאמצעותם רמו עשרות סוחרים בסכום אלפי שקלים, נלכדה על ידי היחידה המרכזית של משטרת מרחב העמקים.

חברי הכנופיה חשודים, כי פעלו ברחבי הארץ במשך 3 חודשים. החשודים הם משה ליפא בן 52, תושב אחת הקריות ליד חיפה, אבי למברוזו, בן 26, אף הוא תושב הקריות, סלח הפראגי, בן 40 מנצרת, ושני תושבי רמאללה ששמם לא נמסר לפירסום.

לפי החשד, פתח אחד מהם, תושב הקריות, חשבונות בבנקים על שמו ועל שם חבריו וקיבל פנקסי המחאות. אלה חולקו בין חברי הכנופיה, שקנו כמויות גדולות של קפה, ציוד חשמלי, אבזרי בניין ובשר. הם השתדלו כי נתנו תמורת הסחורה המחאות בקיומם ללא כיסוי. סוחרים שדרשו ערבון בעבור הסחורה, קיבלו דולרים מזוייפים. לפי החשד, מכרו חברי הכנופיה את רוב הסחורות במחירים נמוכים ממחירי השוק.

אצל הסוחרים שנפגעו והתלוננו, נתגלו עד עתה 50 אלף דולר מזוייפים, שקיבלו לדבריהם מידי החשודים.

הפרשה נחשפה כאשר אחד הסוחרים באזור נצרת, תושב אחד המשבים, מכר לאחד מחברי הכנופיה בשר ב־250 אלף שקל. בתמורה קיבל 35 אלף דולרים מזוייפים והמחאות, שנמצאו אח"כ חסרות כיסוי.

חברי הכנופיה פעלו בשלושת המרחבים האחרונים באזור חיפה, הקריות, העמקים ויהודה ושומרון.

החקירה מסתעפת

החשוד משה ליפא סובל משיתוק בפלג גופו התחתון ואושפז בבית־החולים "כרמל" בחיפה. שופט השלום רפאל הרסטנסקי נענה אתמול לבקשת המשטרה והוציא נגדו פקודת מעצר ל־7 ימים, שבמהלכם תציב המשטרה משמר ליד מיטתו בבית־החולים. השופט ציין, כי החשוד המאושפז בבית־החולים אינו יכול אמנם לגרום אישית לשיבוש מהלכי החקירה, אך בשים לב לכך שמדובר במירמה בסכומים גדולים, יש מקום לעצרו. שאר החשודים הובאו אף הם לפני שופט ונעצרו בפקודתו ל־15 יום.

החקירה מסתעפת ובידי המשטרה מצויות ראיות לכאורה כי מדובר במירמה בקנה מידה גדול, שלוותה בקניית בשר בכמויות גדולות תוך שימוש ב"איש קש", אשר חתם או החותם על המחאות ללא כיסוי.

ראש היחידה המרכזית של משטרת מרחב העמקים, רס"ר ליטמן מסר, כי החקירה נמצאת בעיצומה וצפויים מעצרים נוספים.

מגן דוד אדום והמועצה האיזורית תמר מאשימים זה את זה באחריות למות פצוע

(ע). הנהלת מד"א והמועצה האזורית תמר מאשימות זו את זו באחריות למות פצוע תאונת דרכים שנפטר מפצעיו קודם שהגיע אמבולנס למקום התאונה, ליד ים המלח.

הרקע לחילופי האשמות הוא מותו של אילן דרוהארה, בן 24 מבאר שבע. הנהגת העסק כקצין ביטחון של מלון גני מוריה, שלחוף ים המלח. מעט לפני חצות בלילה של יום א' יצא מהמלון ונסע במכונית פרטית, באזור המסילה של מלונות עין בוקק, המכונית החליקה והתהפכה. זוג אורחים, שהתאכסנו במלון סמוך ועברו במכוניתם במקום בשעת התאונה, הזעיקו עזרה. 30 דקות לאחר חצות התקבלה קריאה לעזרה בתחנת מד"א בערד. דקה לאחר מכן יצאו למקום נהג אמבולנס, רופא וחובש מתנדב, כשהם מצויידים בציוד החייאה משוכלל.

36 דקות לאחר מכן הגיעו השלושה למקום התאונה ומצאו חובשים צבאיים, שעבדו במקום, כשהם מנסים להחיות את הפצוע, שהיה כבר מחוסר הכרה. צוות מד"א הצטרף לנסיונות ההחייאה ולאחר כחצי שעה הזעיק הרופא סיוע במסוק של חיל האויר. המסוק נחת במקום התאונה, בשעה 2.22, לאחר חצות, וגם בו היה צוות רפואי, שניסה אף הוא להחיות את הפצוע. רופא המסוק קבע את מותו של דרוהארה, והמסוק עזב את המקום. רופא מד"א ניסה להחיות את דרוהארה, במשך חצי שעה נוספת ולאחר שלא ניתן היה לעשות עוד דבר, העביר האמבולנס את גופתו לערד, משם היא הועברה בניידת משטרה לבאר שבע.

בעיית שירותי הצלה

מותו של אילן דרוהארה העלה שוב את תמורת הבעיה של שירותי הצלה באזור. לפני שבוע כרעה ללדת אורחת במלון "מוריה" ורק לאחר כשלוש שעות הגיע אליה אמבולנס מעין גדי.

דובר מד"א, משה דיין אמר, כי שירותי ההצלה בים המלח לקויים, בשל התנערות המועצה האיזורית "תמר" מהתחייבויותיה. לדבריו, השאיל מד"א למועצה שני אמבולנסים, המוצבים על ציודם המלא בעין גדי ובנווה זוהר. זאת, כנגד התחייבות המועצה להפעילם 24 שעות ביממה. לפני חודשיים התקבל מכתב מראש המועצה, משה שמיר, בו הוא מודיע שהאמבולנסים יופעלו משעה 09.00 ועד 17.00 בלבד. לדברי דובר מד"א, "זו הפרה של תנאי ההסכם, היא גורמת לסיכון חיי אדם, כאשר בגלל בעיות הפעלה של המועצה האזורית, מצויים חיי אדם בסכנה. האחריות לכך כולה היא של מועצת תמר, שלא עמדה בהתחייבויותיה, שהרי אי אפשר לדרוש מאנשים להיפצע ולהזדקק לשירותי הצלה רק מ־9 בבוקר עד 5 בצהריים".

"הנהלת מד"א מפקירה האיזור"

בתגובה להאשמות מד"א אמר ראש מועצת תמר, משה שמיר: "הנהלת מד"א מתנערת מחובותיה ומפקירה חבל ארץ שלם, על האנשים בו, כאילו אינו חלק ממדינת ישראל. המועצה מצידה עושה מעל ומעבר לחובתה. שהרי אין זה מתפקידה לספק שירותי רפואה, כשם שאין זו חובתה לטפל בכבישים של מע"צ. למרות זה, דואגת המועצה לשלום תושביה ולשלומם של אלפי אורחי בתי המלון המטיילים באיזור. לכן, על אף שאין זה מתפקידנו, נטלנו על עצמנו כמוסר ברירה, את הפעלת האמבולנסים של מד"א. אך בשל אילוצים תקציביים, איננו יכולים להפעילם 24 שעות ביממה. אני מוכן להחזיר את האמבולנסים למד"א ולהעמיד לרשותם מבנה של מרפאה בחינם, רק אם ימלאו את תפקידם ויתנו כאן שירותים, כמו בכל חלקי הארץ. אני מוכן לעשות עבורם את כל העבודה, אבל או עליהם לתקצב אותנו כראוי ולממן את ההוצאות של ביצוע העבודה שלהם על ידינו".

שמיר אמר כי התלונן באוזני שר הבריאות הקודם, מרדכי גור, על הפקרת מד"א את האיזור והוא הבריק את טענותיו, אך אמר שקצרה ידו מלהושיע. שמיר וראש המועצה האיזורית עמק הירדן, זאב שור, שהעלה טענות דומות נגד מד"א, מונו על ידי גור כחברים במועצת הארגון. עתה, אומר שמיר, ידרוש לקבל את השרות שלהם בזכות ולא בחסד ויחדל מההבנה המזמרה של תושבי האיזור האחרים.

הועד הארצי לרווחת השוטר והסוהר

ישיבת המועצה הארצית

תתקיים ביום רביעי ג' בחשון תשמ"ז (5/11/86) בשעה 15.00 אחה"צ במשרד המשטרה בקרית הממשלה במזרח ירושלים.

ישתתפו: **מר חיים ברלב**, שר המשטרה
ורב־ניצב דוד קראוס, מפכ"ל המשטרה
הנושא – **שכר השוטרים**

חברי המועצה מוזמנים

מרדכי סורקיס
יו"ר המועצה

פרופ' טריינין בפתיחת מבצע "הקש בדלת":

שיטות חדשות לגילוי מוקדם של מחלת הסרטן

מאת מיכאל גרטי
כתב "הארץ"

פרופ' נתן טריינין מהמחלקה לביולוגיה של התא במכון ויצמן למדע סקר אתמול שלושה מתחומי המחקר החדישים ביותר בנושאי מחלת הסרטן, במסיבת עיתונאים בת"א לקראת מבצע "הקש בדלת" של האגודה למלחמה בסרטן, שיהיה ביום שלישי הבא.

פרופ' טריינין מסר על פיתוחם של נוגדנים מונוקלונליים המזהים תאי סרטני ובעזרתם אפשר לסמן תאים סרטניים בדרך לאיבחון המחלה. החוקרים מבקשים עתה לקשור לחומרים אלה כימיקלים רעילים, שיפגעו בתאים הסרטניים אליהם הם נצמדים.

כן נבחן טיפול ניסויי באינטרפרון, שהתגלה כיעיל לגבי מספר מוגבל של סוגי סרטן. נעשה גם שימוש בלימפוציטים (תאי דם לבנים) ובחומרים שהם מפרישים, האינטרלוקינים. טיפול באמצעות לימפוציטים של חולי סרטן, שגודלו בתרבית מחוץ לגוף והוחזרו אליו, הביא לשיפור במצבם של כמה חולים המטופלים בדרך זו במסגרת ניסויית על ידי ד"ר סטיון רוזנברג בארה"ב. לדברי פרופ' טריינין ניסויים בחיות מעבדה העלו כי שימוש בלימפוציטים יהיה יעיל יותר והוא צופה תחילת מחקר קליני בבני אדם בטיפול בשיטה זו.

היעד: 2 מיליון ש"ח

האגודה למלחמה בסרטן מקצה מדי שנה בישראל כ־400 אלף דולר למימון מחקרים בתחומי הטיפול והאיבחון של סרטן. במבצע "הקש בדלת" בשבוע הבא מבקשת האגודה לאסוף סכום של 2 מיליון ש"ח. יו"ר האגודה, יוחנן פרומן, אמר כי בקרוב תחנוך האגודה יחידה לטיפול יום ותרופות מעקב לחולי סרטן בבית החולים ביילינסון. כן מבקשת האגודה לרכוש בשיתוף עם קופ"ח מאיץ קווי לטיפול קרינתי.

ראש עיריית תל אביב, שלמה להט, שהתנדב לעמוד בראש מבצע ההתרמה אמר כי נראה לו שהסכום שהאגודה שואפת להשיג במיבצע אינו גדול דיו, והוא שואף להגיע לסכום גדול יותר.

שליח ופקידה נאשמים בקשר להוציא כספים במירמה

(ע). שליח בחברת המלונות דן ופקידה בדואר נאשמים כי עשו יד אחת כדי להוציא במירמה סכומים ניכרים מחברת המלונות, ע"י זיוף שיקים של קבלות.

בכתב אישום, שהוגש לבית משפט השלום בת"א, טוענת התביעה, עו"ד הודיה באום מפרקליטות מחוז תל אביב, כי השליח, יעקב ששון (34) מנתניה, עשה יד אחת עם אסתר זלצר (25) מחולון, שעבדה בסניף הדואר מגדלי בת"א והנאשם קיבל מהנאשמת בחודשים יולי־נובמבר 1985, קבלות בסכומים של מיליוני שקלים ישנים, הרבה יותר ממה ששילם בפועל.

ימאי נאשם בגניבת כסף מחברת "קול השלום"

(ע). ימאי אמריקאי שעבד בספינת "קול השלום" האשם בבית משפט השלום בת"א בגניבת כסף ממשרדי תחנת השידור, ובזיוף אשרת שהייתו בארץ כדי שיוכל להמשיך לעבוד כאן.

בכתב האישום מסופר, כי סקוט (בן יעקב) רדניק (28), הוא תייר בישראל, שעבר בספטמבר 1986 כשלושה שבועות בחברת "קול השלום", כספן. באחד הימים נכנס למשרדי החברה, גנב המחאה ע"ס 499 שקלים, הסב אותה ומשך אותה.

עוד נאמר בכתב האישום, כי באוגוסט זייף רדניק את אשרת השהייה שלו, בארץ, ועל סמך הנרקים המזוייפים התקבל לעבוד ב"קול השלום".

נחקרים החשדות הנוספים בפרשת ח"כ שלמה עמר

(ע). ראש אגף החקירות במטה הארצי, ניצב יגאל מרכוס, מינה צוות לחקירת החשדות הנוספים בפרשת ח"כ שלמה עמר.

היועץ המשפטי לממשלה ביקש לפני שבוע מן המשטרה להשלים פרטים נוספים בחקירה, לאחר שהובאו לידיעתו מידע חדש המחשיד את ח"כ שלמה עמר בשיבוש הליכי חקירה.

הצוות כולל חוקרים מן המחוז הצפוני של המשטרה, שחקרו את הנושא עד כה, וחוקרים מן היחידה הארצית לחקירות פשעים.

נגד עמר הועלו בשעתו חשדות כאילו השתמט משירות מילואים בלבנון, על פי חומר החקירה, סבר היועץ המשפטי לממשלה שיש לסגור את התיק. לאור המידע החדש, ביקש היועץ המשפטי מן המשטרה להשלים את החקירה בנושא זה.

מרכז
גורדייף
אוספנסקי
052-78423

ערך את העמוד: אריה השביה

תמרה וולמן מתפטרת

...מהמלאי!
מאות פריטים במבצע
עד 50% הנחה
עד 7/11/86
טולמ'ס

ת"א, כיכר המדינה 72; ים, הסורג 2, הרמוני

טיסות יומיומיות לפריס* וניו יורק.

בוסטון, לוס אנג'לס, סאן פרנציסקו.

ט.וו.א מציעה קשר ליותר מ־60 יעדי ט.וו.א בארה"ב, הוואי והאיים הקאריביים.

*לניו יורק ללא חניית ביניים. בכל יום א' ב־09.15.

מובילה לאורך כל הדרך לארה"ב

TWA

פרס ליטי א

הארץ

יום ג', ב' בחשון, תשמ"ז
4 בנובמבר 1986

המערכת, ההנהלה, מחלקת המודעות, ההפצה והמנויים: תל־אביב, רחוב זלמן שוקן 21, טל' 5121212 ת"ד 233 מיקוד 61001 פקס' 810012 – טלקס 33748
ירושלים: רחוב ההסתדרות 2 טל' 224245־6, ת"ד 273 מיקוד 91002
חיפה: רחוב נורדאו 20 טל' 6611667־8, ת"ד 5259 מיקוד 31052

המו"ל: הוצאת עתון הארץ בע"מ, רח' זלמן שוקן 21, תל־אביב
העורך: גרשום שוקן   עורך המשנה: מתי גולן
סגני עורך: משה הורי, גדעון לוי

אין המערכת אחראית לתוכן המודעות ואינה מחוייבת כתוכניהן
HA'ARETZ Daily Newspaper, Tel-Aviv, Israel – P.O.B 233, Tel. 5121212

כישלון שהיה אפשר למנוע

לו ביקש מרדכי ואנונו להתקבל לעבודה בכור המחקר הגרעיני של דימונה, אחרי לימודיו באוניברסיטת בן־גוריון בבאר־שבע, והיה עליו לעבור את הבדיקה הביטחונית – הדעת נותנת כי הבודקים היו מתעניינים בפעילותו הפוליטית שם. וכן אפשר להניח כי היו מסיקים כי אדם שנודע בין הסטודנטים כפעיל בארגונים הנוטים לקצה השמאלי ביותר של הקשת המפלגתית, אין להמליץ על קבלתו לעבודה במתקן רגיש כדימונה.

ישראל היא מדינה חופשית וגם מי שמוחה נגד מה שנראה בעיניו כקיפוחם של סטודנטים ערבים באוניברסיטה ומבדיין על הצורך לכונן מדינה ערבית־פלשתינית – אין מפלים אותו לרעה בשוק העבודה הכללי. ואולם כאשר המדובר בעבודה במיתקנים בעלי חשיבות, חובה למנוע העסקת אנשים שדיעותיהם הפוליטיות עלולות לפתותם לתרגם את השקפותיהם העקרוניות מתחום המחשבה לתחום המעשה.

אין להבין מדוע אדם כאנונו, שלא הסתיר כלל את דיעותיו הפוליטיות הקיצוניות, הורשה להוסיף ולעבוד בכור המחקר הגרעיני. לפי הודעתו של דובר שגרירות ישראל בלונדון, פוטר ואנונו מפני שנחשב לאדם "בלתי־יציב"; לפי ידיעות אחרות, פוטר במסגרת פיטורי ייעול וקיצוצים. גם אם הידיעה השניה היא הנכונה – כלום לא היה צריך למנוע ממנו לעזוב את הארץ?

אין אנו רוצים לאמץ את הנוהג של ברית־המועצות, המונעת מאזרחיה "נושאי הסודות", לפי דעתה, להגר ממנה. ואולם אפשר להעלות על הדעת כי לגבי אדם שעבד שמונה שנים בדימונה – חופש היציאה מגבולות המדינה חייב להיות מוגבל; למשל, מותנה בבדיקה ביטחונית נוספת.

נניח כי בדיקה כזאת לא נחשבה להכרחית במקרהו של ואנונו, משום שכל חשד לא התעורר ביחס אליו עד מועד פיטוריו מטעמי חיסכון. ואולם מאז בואו ללונדון, כשהחל להסתובב שם בין מערכות עיתונים במשך שבועות – כלום לא היתה הרשות המוסמכת צריכה וגם יכולה לגלותו, לעקוב אחריו ולמנוע את פרסום סיפורו ב"דיילי מירור" ולמצער, ב"סאנדיי טיימס"?

אם נכונות הידיעות באמצעי־תקשורת זרים, ולפיהן ואנונו נתפס והועבר לישראל, "יומיים אחרי שראש הממשלה הורה למוסד להביאו למשפט בישראל", גם הישג זה אינו יכול לבטל את הרושם הברור כי שירות הבטחון הכללי המופקד למודיעין וביטחון לא מילאו את תפקידם. מי שנושאים באחריות הכישלון חייבים לתת את הדין על התרשלותם. ראש הממשלה אינו צריך לחפות עליהם: דרוש בדיקה יסודית בשירותים אלה ולא טשטוש ההנהלה תוך הצבעה סלחנית על זכויות העבר של הכושלים.

בחירות בארה"ב

אם כי הוא עצמו שוב אינו מועמד – כהונת הנשיא תמוג בסוף 1988 – הבחירות המתנהלות היום ברחבי ארה"ב הן האחרונות בקאריירה הפוליטית של רונלד רייגן. להכרעה עומדים 435 מושבים בבית־הנבחרים, עשרות משרות של מושלי מדינות ומושביהם של 34 סנאטורים מתוך ה־100 שבבית העליון. אך עיקר המאבק ותשומת־הלב התמקדו על המירוץ לסנאט וגם הנשיא נרתם במלוא המרץ למערכה זו.

במידה רבה גם היה בכך עניין של יוקרה אישית, וגם היתה מודעות שזו ההזדמנות האחרונה שבה יוכל לנצל את משקלו לסייע למועמדי מפלגתו. וזה היה בכך לא מעט מהגישה המעשית: הסיכויים לכבוש את הרוב בבית־הנבחרים קלושים מאד; בקרב המושלים עומדים הפעם להכרעה יותר משרות הנחשבות מובטחות לרפובליקנים מאשר לדמוקרטים. מתוך 22 הרפובליקנים העומדים להצבעה, רק שמונה נחשבים בטוחים; לעומת זאת, רק 12 דמוקרטים עומדים להצבעה ומתוכם שבעה נחשבים בטוחים. יתר על כן, הרוב הרפובליקני בסנאט הוא 53 נגד 47, כלומר די בתפנית בארבעה מושבים, והרוב בסנאט יעבור לידיים דמוקרטיות, ואתו גם ראשות כל הוועדות בסנאט – לכך חשיבות ממדרגה ראשונה ביכולתו של הנשיא להעביר חוקים קרובים ללבו.

המערכה התאפיינה בחוסר נושאים מרכזיים, ואולי בשל כך – בהשמצות אישיות חריפות. משקיפים מעריכים שזה ישתקף גם בשיעור־הצבעה נמוכים.

תשומת־הלב מתמקדת אמנם במרוץ המפלגות לסנאט, אך מבחינת פניה הפוליטיים של אמריקה בשנים הקרובות, חשובים אולי לא־פחות שני היבטים אחרים: ראשית, החלוקה בין שמרנים וליברלים בין הנבחרים בשני בתי הקונגרס (והחלוקה המפלגתית אינה משקפת תמיד בהכרח את ההתפלגות השמרנית־ליבראלית); להצבעה השלכה על אלפי המשרות הפוליטיות־יוקרתיות בחמישים המדינות ומאות המחוזות, אשר לנושאיהן השפעה על חיי יום־יום של האזרחים ברחבי ארה"ב.

מצפון גמיש

מאת עוזי בנזימן

העבריינות הפוליטית של השמאל המתבטאת בארגון המשלחות למפגש עם אש"ף, אינה הרסנית פחות מהפרות החוק של הימין

היכן הם יוסי שריד ושולמית אלוני? לאן נעלמו צלי רשף ודדי צוקר? מדוע נאלמו הפרופסורים והאמנים? מדוע שותקים כל אלה לנוכח כוונתם המוצהרת של כמה עשרות ישראלים להפר את חוק המדינה ולצאת לרומניה למפגש עם נציגים של אש"ף? מדוע הם שותקים עתה כשהם שבעבר לא החמיצו שום הזדמנות להבקיע, להוקיע ולמחות על הפרות חוק מצד קבוצות ימניות?

האישים הנכבדים האמורים היו מעורבים – בהרכבים שונים – בכינוסי מחאה נגד מתנחלי גוש־אמונים בבית־הדסה שבחברון, באלון־מורה, בידיוון ובשכם. הם השמיעו קולותיהם נגד מעשי המחתרת היהודית והם קראו לממשלה לא להשלים עם ההרגל המתפתח אצל קבוצות ימניות ליטול את החוק לידיהן. עכשיו הם שותקים. זה שבוע שהארץ רועשת בשל היזמה להעמיד במבחן את החוק האוסר מגעים עם אש"ף, ואנשי המצפון האמורים (היחיד עד כה שהשמיע את קולו היה חבר־הכנסת מרדכי וירשובסקי) ממלאים פיהם מים.

וזה מאכזב משום שיושר אינטלקטואלי אינו ניתן לחלוקה, לכאורה. החובה לקיים את הסדר החברתי תקפה לכאורה גם כאשר האיום עליו בא מהכיוון השמאלי. הדרישה לציית לחוק ולקבלת מרות הממשלה והכנסת אמורה לכאורה להיות מופנית לכל הגורמים העיוניים והפוליטיים.

רק לכאורה. עובדה, כאשר קוראי את התיגר על החוק באה מצד לקוחי חוגי מפ"ם ומכוכבי שמש – שלא להזכיר את ידה הבוחשת של רק"ח במסע מתוכנן זה – נרדמות בלוטות הבזק הזוהר של האינטלקטואלים שבמחנה השמאל. הם מודים לפתע עם הניסיון להעמיד אמונה פרטית מעל לחוק המדינה.

ואכן, קל להזדהות עם מפגן ההתרסה נגד החוק האוסר מגעים עם אש"ף. זה חוק אווילי שנולד יותר משיקולים פוליטיים (בתגובה על יוזמת החקיקה נגד גזענות) מאשר כמעשה חקיקה שבא לפתור בעיה של ממש. אלא שהוא היה לחוק והמוסר שבו יש לכבדו, עד שהכנסת תשנה או תבטל אותו.

עניין זה של ציות לחוק איננו פשוט. ההיסטוריה וההגות האנושית מכירות בצדקתן של תביעות מן החובה האוטומטית לקיים את החוק המוסכם. הניסיון עם גרמניה הנאצית סיפק המחשה חדה לקיומם של חוקים בלתי חוקיים. סרבנות מצפונית או התנגדות למלא פקודות מסוימות בזמן מלחמה מסמנות את אחת הצלעות של סוגיה מורכבת זו. מצבים מהפכניים, שבהם החוק שקובע השלטון שוב אינו נחשב לגיטימי בעיני רוב הציבור, מציבים את צלעה השניה של תחום הבעיה. אלא שנסיבות מעין אלה אינן רלוואנטיות לתוכנית הנסיעה לרומניה.

מצבו של הסכסוך הישראלי־פלשתיני לא הגיע עדיין לרגע הקריטי שבו קיומו או ביטולו של מפגש בין כמה עשרות נציגים משני העמים יכריע את גורלם. אילו זה היה המצב, ייתכן שהיה טעם עניני בהפרת החוק, או מוטב לומר: הנסיבות האובייקטיביות היו מובילות לכך. במצב הדברים הנוכחי, הנסיעה המתוכננת לבוקרשט היא פיקניק המוני שנועד להביך את הממשלה. המפגש המתוכנן אינו אלא הפגנה רועשת, שערכה לקירוב לבבות בין ישראל לעם הפלשתיני יהיה כערכה של הפשה על פת.

את זאת יודעים גם האינטלקטואלים של השמאל ולכן גדולה האכזבה משתיקתם.

הסכנה הממשית שבהשלמה עם הפרת החוק הגלומה בנסיעה לרומניה היא בתאוצה שתגרום לביצוע מעשים לא חוקיים מצד קבוצות קיצוניות בימין, ובתרומתה לקעקוע הסדר הציבורי. אנשים בגוש־אמונים ו"כך" יאמרו לעצמם, שאם למען שיחה בטלה עם חברים של ערפאת מותר להפר את החוק, קל וחומר שיש זכות לעשות זאת כדי להגביר את העוצמה היהודית בכל חלקי הארץ או כדי להציג את הבעלות היהודית על הר הבית. תמריץ זה כבר נקבע על־ידי עצם ארגון המשלחות לרומניה ועל־ידי שתיקתם של האינטלקטואלים ממחנה השמאל. השפעתו תהיה ממשית – גם אם בסופו של דבר תחליט המדינה להתעלם מההפגנה בבוקרשט, או שמארגני המשלחות ייאחזו בניסוח החוק כדי לטעון שיוזמתם לא הפרה אותו.

כדאי לצטט דברים שאמר לפני שש שנים היועץ המשפטי לממשלה יצחק זמיר. במאמר שפירסם ב"הארץ" קבע: העבריין הפוליטי זוכה לאהדה. הוא פועל למען אידיאל שבו הוא דוגל. לא זו בלבד שהוא עובר על החוק, אלא הוא מסכן באופן ישיר ומיידי – אף יותר מהעבריין הפלילי – את היסודות והמבנה של החברה.

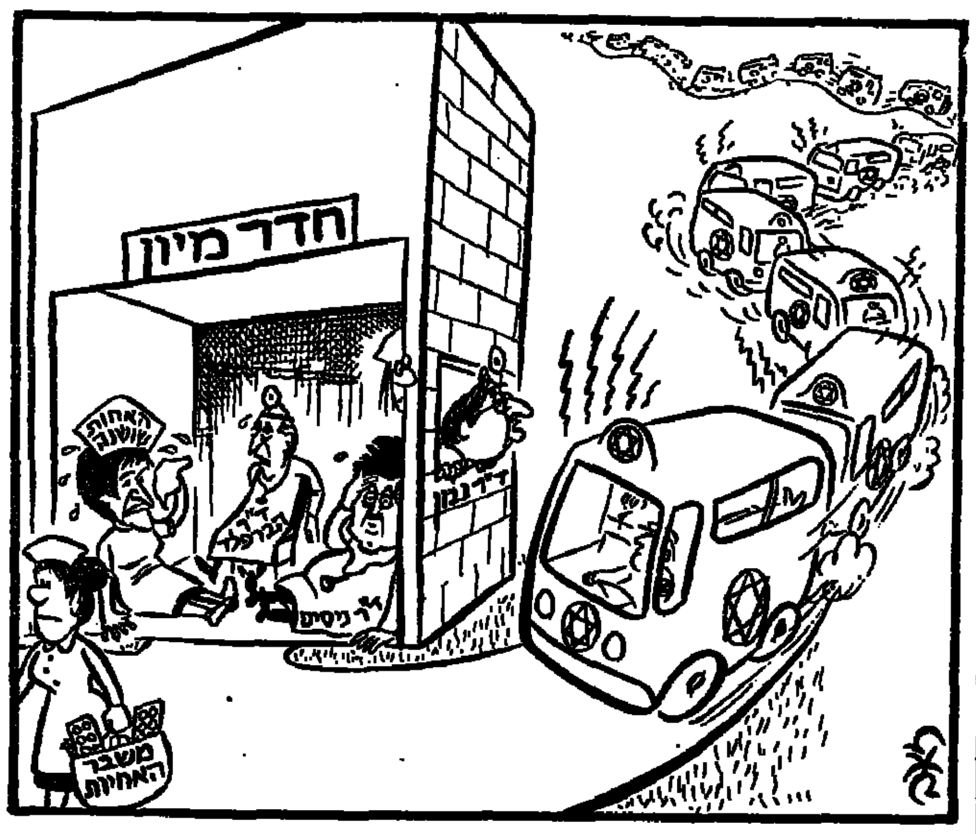

המלחמה שאינה נגמרת

מאת אליהו סלפטר

איראן ועיראק אינן להוטות כנראה לסיים את המלחמה ביניהן, הנמשכת כבר שבע שנים

מסוטלת הידיעות על ניצחונות איראניים/עיראקיים במלחמת המפרץ הנמשכת כבר השנה השביעית יוצרת רושם של קיפאון בסיסי במאבק שאף אחד מהצדדים אינו מסוגל לשברו. מדי פעם מתפרסמות ידיעות על "התקפה אדירה עיראקית קטלנית" או על "המתקפה האיראנית הקטאלית הסופית", אך כל הימור על זהות המנצח בעתיד מסוכן כיום כפי שהיה לפני חמש שנים.

אין פירוש הדבר שלא חלו התפתחויות חשובות במהלך המלחמה. אך להתפתחויות יש נטיה לבטל זו את זו. המתקפה האיראנית הגדולה בפברואר הביאה לכיבוש פאו וכל המאמצים העיראקיים לשחררה נכשלו. אך ההפצצות האוויריות העיראקיות צמצמו באופן דראסטי את כושר תפוקת הנפט האיראנית, שהיא המקור העיקרי לתקציבה הצבאי של טהראן; קודם נהרסו מתקני הטעינה באי חארג', וכאשר האיראנים הקימו מתקנים לטעינת מעבר באיים בקרבת מצרי הורמוז, הותקפו גם אלה על־ידי מטוסים עיראקיים שתודלקו באוויר. יכולת היצוא האיראנית ירדה מ־3–3.5 מיליון חביות ביום ל־600–800 אלף ביום. במקביל הופצצו גם בתי זיקוק ואיראן נאלצת כיום לייבא תזקיקים. ברחובי המדינה הונהג קיצוב בבנזין.

[illegible] ידיעות על התפוררות במוראל האוכלוסיה [illegible] אך נראה כי המצב באיראן פחות חמור, הן משום גדולה של המדינה ושיעור אוכלוסייתה והן משום שהלהט הפונדמנטליסטי הצליח לטשטש את הקו שבין מלחמה דתית ללאומית. בעיראק נפוצות מדי פעם שמועות על הוצאה להורג של קצינים, בין באשמת אחריות לכישלונות הצבאיים בחזית ובין באשמת התמרדות נגד הנשיא סדאם חוסיין. בבגדאד שומעים יותר ויותר על מתח בין הקצונה לבין הנהגת הבעת, הנאשמת בגרימת מפלות על־ידי התערבותה הלא־מקצועית בעניינים צבאיים.

המלחמה אינה פופולרית ברעת הקהל העיראקית, וזה מסביר גם את הכרזותיו החוזרות של סדאם חוסיין על נכונותו לשלום. בעיראק אוכלוסיה בת 15 מיליון; באיראן 45 מיליון. סדאם חוסיין הצליח לגייס צבא של מיליון חיילים רק במחיר גיוס כללי רחב שהיקפו משתקף גם בשכיחות של קורבנות המלחמה: מעריכים כי אין משפחה עיראקית שלא שכלה לפחות אחד מבניה בשש השנים האחרונות. לאחרונה גויסו כ־60 אלף תלמידי אוניברסיטאות וכל הגברים הפרופסורים עד גיל 45 לתקופת אימונים של שלושה חודשים. נוצר אי־שקט ויש שהנשיא נאלץ להכריז באוזני ההורים שבניהם מתאמנים במחנות הרחק מהחזית.

במשך כל השנים נהגה הממשלה לפצות ביד נדיבה ביותר את משפחות החללים והנכים. אך העמקת הקשיים הכלכליים בשנה האחרונה מעמידה בסימן שאלה את יכולתה להמשיך במדיניות הסעד הזו. יש המנבאים כי המצב הכלכלי יחייב בעתיד הלא־רחוק אפילו קיצוב במוצרי צריכה בסיסיים.

תכנים באיראן

באיראן, כאמור, יש פחות שמועות ופחות סימנים להסתייגות דעת הקהל מהמלחמה (אם כי לפני כחודשיים היו שמועות על התארגנות אמהות נגד גיוס "מתנדבים" בני 15 ו־16 לחזית). אך בטהראן מתרבות הידיעות על התרחבות מלחמת הירושה בין מקורביו של האייתולה חומייני, שמצב בריאותו מתערער. במאבק זה ירד באחרונה משקלו של האייתולה מונטזרי, שהגיש התפטרות ממעמדו כיורש הרשמי (מטעם "מועצת המומחים המוסלמים"), ועלה משקלו של הג'וטולאיסלם רפסנג'אני, יו"ר הפרלמנט ולמעשה האיש מספר 2 בטהראן.

המלחמה בין מונטזרי לרפסנג'אני מלאה תכנים. רפסנג'אני, המייצג את חומייני במועצת ההגנה העליונה, כפה על המועצה אסטרטגיית מלחמה חדשה, והיה יותר, שלה מייחסים גם את דחייתה – ללא קביעת מועד חדש – של "המתקפה הסופית הגדולה". רפסנג'אני, בהבדל מחוגי האחרונות, מיתן גם את מטרות המלחמה הרשמיות של איראן: הוא הביע נכונות לנהל שיחות שלום עם משטר בעתיד בבגדאד, "אפילו יהיה פרו־אמריקאי", בתנאי שסדאם חוסיין עצמו יסולק, ואמר כי איראן מוכנה לוותר על הטלת "משטר אסלאמי" על עיראק.

בשל "ויתורים" אלה הותקף רפסנג'אני כ"דוגל בכניעה". ההתקפות באו בעיקר מצד "תנועת השחרור האסלאמית" הקיצונית בין הפונדמנטליסטים, שבראשה עומד סעיד מהדי השמי, גיסו של אייתולה מונטזרי. השמי ואנשיו האשימו את רפסנג'אני גם בקשירת קשר עם "סוריה הזיוניסטית", ועל רקע זה חטפו אנשי "תנועת השחרור האיסלאמי" את מיופה הכוח הסורי בבגדאד, ששוחרר רק בהתערבות נמרצת של בנו של חומייני.

גבורת טייסים

בחזית הצבאית חלו גם שיפור וגם הרעה במצב שני הצדדים. העיראקים נהדפו מהשטחים שכבשו בגבול איראן בתגמול על כיבוש פאו וכל מאמציהם לכבוש את השטח מחדש נכשלו. הכביש בצרה–בגדאד ממשיך להיות תחת איום של מתקפה איראנית. מאידך, המתקפה האיראנית הגדולה מתעכבת, אולי לא מעט בשל העליונות האווירית העיראקית.

במצב הרכש של איראן חל שיפור. סין העממית וקוריאה הצפונית החלו באספקה סדירה של ארטילריה, מטוסי מיג 19 ומיג 21 מתוצרת סין, והאספקה החלקי חילוף [illegible] בב־50–100 מטוסים. [illegible] (19–20 [illegible]) המטוסים השמישים של חיל האוויר העיראקי. אך טהראן לא תלויה עוד לחלוטין ברכישת חלפים ו"קניבליזציה" עבור מטוסי הפנטום האמריקאיים מתקופת השאה.

מול שיפור זה באספקה האיראנית חל כנראה שיפור ביכולת הלחימה של חיל האוויר העיראקי. כתבים מדווחים מפי נספחים צבאיים מערביים בבגדאד כי אין ספק בעליונות האווירית העיראקית בחזית, וכי המטוסים העיראקיים מסבים נזקים קשים לתעשיה האיראנית. מדובר לא רק בתעשיית הנפט אלא גם במפעלי מזון ותעשיה כימית. הסיבה לשיפור בביצועי חיל האוויר העיראקי נעוצה במפלות בקרבות על הקרקע: שליטי בגדאד הבינו כי תקוותם היחידה לבלום את המתקפות האיראניות היא בניצול נמרץ ותוקפני יותר של עליונותם האווירית. "הטייסים העיראקים מצטיינים ומקבלים יותר במטרות. הם חוזרים לתקיפה שניה ומוכנים גם להסתכן. המדובר בקבוצה נבחרת של כ־75 טייסים עיראקיים בעלי כושר ביצוע גבוה. בהם, בעצם, תלויה יכולתו של חיל האוויר העיראקי", נאמר מפי נספח צבאי מערבי המשקף את דעת עמיתיו.

עיראק מקווה שעליונותה האווירית תאפשר לה לגרום נזקים קטלניים לכלכלה האיראנית כדי לשתק את יכולת המלחמה שלה. אך דווקא זה עלול לכפות על טהראן לפתוח במתקפה הגדולה לפני שיהרס הבסיס הכלכלי שבו תלויה יכולת הלחימה, לדברי הנספחים.

הקרב על הספרים

מאת צבי בראל

הם רוצים רק דבר אחד להאמין בו: את האל שהם מכירים מן הספר המונח בשידה שבחדר־השינה

האשמים

"אני מרגישה עתה כמו בגובה התקרה", התרגשה ויקי פרוסט בבאותה מאולם בית־המשפט של מחוז הוקינס במזרח טנסי. שלוש שנים ניהלה הגב' פרוסט, יחד עם שישה הורים־תלמידים אחרים, מאבק משפטי שהגיע ברעש גדול אל קצו בסוף השבוע. ניצחונם אמנם לא היה שלם, "אך אנו בדרך לניצחון הכולל", הם בישרו. הנאשמים במשפט היו: אנה פרנק, הקוסם מארץ עוץ, מסע אל המאדים ועוד כעשרים ספרי ילדים המקובלים כספרות חובה ב־15 אלף מחוזות הלימוד של ארצות הברית.

אשמתם של הספרים הללו – שיוצגו על־ידי מנהלת החינוך של המחוז – הם מפיצים "הומניזם חילוני". בפי התובעים זו לשון נקייה לחינוך אנטי־דתי, הגוזל מנפש הילד את קרבתו והערצתו לאל האחד, הנוצרי, כמובן. "כנוצריה שנולדה מחדש (חזרה בתשובה, צ"ב) אני רואה עצמי נפגעת מספרים אלה... יש להגביל את דימיונם של ילדינו. ספרים אלה מטיפים לאותו הומניזם השולל מאלוהים את תפקידו כבורא", היא הסבירה לבית המשפט.

לפיכך, הוליטו שבעת ההורים להוציא את ילדיהם משיעורי הקריאה באותו בית־ספר וללמדם בשיעורים פרטיים. הם דרשו מבית־המשפט להורות כי הספרים יוחלפו בספרים אחרים "הקרובים יותר לרוח הנצרות". בית־המשפט פסק כי אמנם יש בספרים אלה לפגוע ברגשותיהם של נוצרים, אך אין להחליפם באחרים. בית־המשפט הורה על תשלום מיוחד להורים הפורשים, בעבור החינוך הפרטי שנתנו לילדיהם.

אנה פרנק: "אוניוורסליזם"

באותה עת, ממשיך בית־משפט דומה בעיר מוביל שבמדינת אלבמה לשמוע עדויותיהם של 600 הורים, הדורשים להוציא מתכנית הלימודים 48 ספרים, הכוללים אף הם קטעים הפוגעים, לדעתם, ברגשותיהם כנוצרים. כאשר אנה פרנק מבקשת "רק שיהיה דבר־מה להאמין בו, משהו" נהפך קטע זה בכתב האישום ל"אוניוורסליזם" – "כאילו כל בעל אמונה, יהיה באשר יהיה ראוי ויזכה לגאולת אלוהים. כי נוצרים מאמינים אינם יכולים לקבל זאת". הקוסם מארץ עוץ, הנוסע על רכישת תבונה וידע בדרך של לימוד, "מלמד את ילדינו כי לא האל הוא המעניק את התבונות הללו אלא האדם עצמו", טוענים ההורים.

הדת החילונית

טענות מוסריות ודתיות כשל־עצמן טובות אולי לדיון אקדמי. אלא לא זה מה שהתנועה הפונדמנטליסטית מחפשת. היא מבקשת לשנות את פני ארה"ב ולהחדיר לבתי־הספר "את הדת המסורתית הטובה ואת ערכיה הראשונים של אמריקה".

"זה הקרב על נפשו של הילד" אמר אחד ההורים בבאותו מבית־המשפט. וכדי לנחול ניצחון יש לנהל את הקרב בבתי־משפט. אך כיצד מעמידים ערכים למשפט? לצורך זה היה על ההורים להוכיח כי "הומניזם חילוני" הוא דת או לפחות כת דתית או סיעה. כך יוכלו להיסמך על התיקון הראשון של החוקה האמריקאית, שעל־פיו הקונגרס אינו רשאי לקבוע בחוק שדת מסוימת היא דת המדינה ואינו רשאי ליטול מאדם את הזכות לעבוד את אלוהים כדרכו. כך יוכלו ההורים לטעון שאם, על־פי החוקה, כל הדתות והאמונות חייבות להיכבד ולהישאר מחוץ לכותלי בית־הספר, כך גם "דת" ההומניזם החילוני.

לצורך כך, גייסו ההורים בעיר מוביל את הסוציולוג ומומחה הדת ג'יימס הנטר מאוניברסיטת וירג'יניה, שביקש לשכנע את בית־המשפט כי ההומניזם החילוני הוא דת, באשר תומכיו מאורגנים באגודות, קוראים לעצמם בשמות דתיים, מלפנים "הכנסייה של ההומניזם החילוני" ומקיימים בתי־ספר מיוחדים של יום ראשון; וכך, למעשה "הם שווה־ערך פונקציונאלי של דת".

כנגד טענה זו, גרס נציג מערכת־החינוך כי גם לאגודות הפמיניסטיות, לצמחונים ולסוציאליסטים אפשר לקרוא דתות, שהרי גם הם מתגודדים במיני אגודות ו"כנסיות" שכאלה. ההחלטה טרם ניתנה, אך ההורים כבר הבהירו כי אם לא יצליחו לשכנע את בית־המשפט, הם ידרשו ממנו להורות על הוראת "מדע הבריאה", במקביל ללימודי המדע הרגילים.

רוח קלריקאלית מגבוה

במסגרת המאבק על "הנפש", צריך עוד להזכיר כי המשפט המתנהל עתה באלבמה הוא לבקשה מערכה ב' של משפט שהחל בשנת 1981. באותו משפט תבע ארגב ושבו ישמעאל ג'פרי לבטל את חוק המדינה המתיר תפילה בקול בבית־הספר. השופט דחה את התביעה ואף הוסיף שאם בית־המשפט העליון יפסול את קביעתו, יהיה מוכן לדון בעניין "ההומניזם החילוני". בשנת 1985 אמנם קבע בית־המשפט העליון שאין להתיר תפילה בקול בבית־הספר אך התיר תפילה שקטה.

קביעה זו פתחה מיד מחדש את הדיון הנוכחי.

"אין זו אופנה, זה סימפטום", מסבירים סוציולוגים את תופעת "המשפטים הפונדמנטליסטיים". אף אין הם מוכנים להגביל את התופעה למדינות הדרום בלבד, אם כי מדינות אלו הנהיגו תמיד את האגף הדתי־הקיצוני.

כאשר הוצאות הספרים של תנועות אלו תופסות את המקום השלישי בטבלת תפוצת הספרים המסחרית, כאשר ראשי כנסיות כמו פט רוברטסון וג'רי פולוואל טובלים את מלוא ידיהם בקלחת הפוליטית האמריקאית, וכשהממשל עצמו מפיח רוח קלריקאלית־מסורתית בדמות המערכה על הפורנוגראפיה, על הפלות והמבצעות הפלות, על החינוך המיני ועל בתי־המשפט ה"ליבראליים", הפונדמנטליזם תופס מקום נכבד, אם לא מרכזי, בהוויה האמריקאית.

אך גם אלה אינם אלא סימפטומים לתהליך העובר כנראה על כל החברה האמריקאית: מעבר מחברה חקלאית־תעשייתית לחברה של טכנולוגיה גבוהה, חברה של מידע. "זה מעבר המשאיר מאחור חלק נכבד של האוכלוסיה. אותו חלק שאינו מסוגל להסתגל, המאבד את מקומות עבודתו, אותו מגזר שכישוריו מיושנים ואינם מתאימים עוד לחברה האמריקאית החדשה", סבור לויד קולטון, סוציולוג המכהן גם כאיש כנסייה. "בעת כזאת, אנשים זקוקים לא רק לאמונה אלא לתשובות ברורות, נחרצות. אין הם רוצים להתבלבל במיני פרשנויות של התנ"ך, ואין הם מוכנים להניח לאיש לבלבל אותם במושגים מתוחכמים שהם מבקשים לברוח מהם". וכשאנה פרנק מבקשת רק דבר־מה להאמין בו, ולא חשוב מה שמו, היא מזעזעת אותם. הם רוצים רק דבר אחד להאמין בו: את האל שהם מכירים מן הספר המונח בשידה בחדר השינה.

מבט אחר / הדה בושס

משה דיין – האיש שלא היה

חמש שנים בלבד, לאחר מותו של משה דיין, והנה הוא כלא־היה. רק מעטים ממקורביו נזכרים בו, ובעצרת לזכרו בבבון דיין נאסף מספר מצומצם מאד של מוזמנים – רובם אנשים שעבדו אתו והיו במחיצתו במשך השנים. אמצעי התקשורת הזכירו מאה שנה להולדת בן־גוריון, אבל אין הם חשים בנוח עם זכרו של דיין, כמו שחשו בימי חייו; הם בוחרים עכשיו להתרחק ממנו. אפילו להתעלם ממנו. אמצעי־התקשורת מלאים וגדושים הערכות והאיחות על מערכת קדש מלפני שלושים שנה, ואת דיין הרמטכ"ל אז, מביא המלחמה הזאת, מזכירים רק כבדרך־אגב.

מה קרה לדיין, שבימי חייו היה מוקד של עניין ומשיכה, והיום חמש שנים בלבד לאחר מותו, היה כלא היה? אפשר להעלות כמה השערות. דיין קורץ מחומר אנושי וחומר מנהיגותי שהמונים אינם יכולים להזדהות אתו; במיוחד לא לאחר מותו. או נותרת רק ההזדהות ההכוניה העצמית.

נסיך אופל

דיין לא היה שייך מעולם להמונים ולעם. תמיד היה איש בודד ומבודד. מעין נסיך אופל ומסתורי שוחר בתוכנה. דמות חידתית ומרוחקת, שעוררה הערצה ללא גבול והתבטלות, ועם זאת, אנטגוניזם יוצרי ודחיה. אבל תמיד היתה זו דמות היוצרת ריחוק וניכור ואינה מתמסרת להמונים. הוא לא ניסה מעולם לקנות לבבות. אדרבה, דיין היה מעין אריסטוקרט ישראלי. שאפילו מקורביו ומעריציו לא חשו בנוח במחיצתו. בשעות התהילה שלו, לא זכו לקבל ממנו יחס אנושי כמובן המקובל של המלה.

אין ספק שהוא עצמו היה משוכנע בייחודו ובחכמתו. ויותר מכך – בפריווילגיות המיוחדות שלקח לעצמו, כאילו הן רשותו וזכותו הבלעדית. גם פריווילגיות אלו מתנקמות בו כיום. הרי אין ספק בדבר אהבתו הענה לארץ־ישראל, שכמו מישש ונגע בה, גם בשנים שלא ראה עוד. ודווקא אוסף העתיקות שלו מעורר עתה זעם, רתיעה והתנגדות קשה; רבים אף הוליכו להורים את התמונה הזאת.

אני מנסה לסמוך באחור המגודלים של מנהיגות, כפי שתיאר אותם הפרופ' שלמה בן־עמי, במאמרו "מנהיגים – כמלאכים, כבני־אדם וכמורים", בחוברת "פוליטיקה" האחרונה. מתברר לי, שאין הוא תואם בשלמותו שום מודל של מנהיג; במקרה שלו, יש פגמים וליקויים קארדינאליים, שאינם מאפשרים לשבצו אף באחד מן המודלים של בן־עמי.

ואולי המודל המתאים לו ביותר, אם כי לא לפרטיו, הוא זה של דה־גול. אני בוחרת לצטט מן המאמר אותם נתונים ההולמים את דיין: "מנהיגותו (של דה־גול) ניזונה מריחוק, מסתורין והתנשאות. ההסתלקות מן הטיפול בפרטי־הפרטים הקטנים, המיועדים לבני תמותה רגילים, וגינוניו המלכותיים (אצל דיין – הנסיכיים) כל אלה עשוהו בלתי־אנושי בעיני ההמון". כמו במנהיגותו של דה־גול, אפשר לגלות גם ביחס לדיין מסימניו של פולחן אלילים. במקרה דיין – זה פולחן שנמשך כל עוד היה בין החיים. במותו לא הותיר אחריו זכר ומורשת.

אם איני טועה, דיין יכול להיכלל בקטיגוריה של מנהיגות ייצרית. זה מנהיג המוביל קיצורי דרך במבוכי הביורוקראטיה. מנהיג שגדולתו אינה במוחו האנאליטי אלא בכושר הסכנוע וההתמצאות שלו, ובתעוזתו היוצרת. במידה רבה, לפיכך תיאור נאמן לאישיותו המנהיגותית של דיין. אולם הוא היה משולל לגמרי מה שהפרופ' בן־עמי הגדיר כ"כשרונו של המנהיג הדמוקראטי"; כלומר, "ריסון הדמיון והתמיכה לשירות אינטרס מוסרי".

במידה רבה, אפשר אולי לומר על דיין מה שבן־עמי אומר על מוסוליני דווקא, אם כי דיין רחוק מלהיות בן־דמות של מוסוליני: "מנהיגותו היתה כולה אינטואיציה ודמיון ומשוחררת מכל פרספקטיווה של מוסר". אני חוששת מפני השוואה בה בוטה, אבל ברור שלדיין היתה בעיה קשה עם הפרספקטיווה המוסרית. אולי גם משום כך לא נעשה מנהיג גדול באמת.

ועוד חיסרון גדול ובולט של דיין: אפילו בדרך בכושר שכנוע והמצאה ובתעוזה יוצרת – מעולם לא לחם בחירוף נפש להגשים את דיעותיו, הזריזות והמקוריות. הרי זמן רב לפני מלחמת יום־הכיפורים, הזהיר כי המצרים לא יוכלו להשלים עם נוכחות ישראלית על התעלה, והמלחמה היא בלתי־נמנעת. הוא היה משוכנע שיש לעשות ויתורים, ואף לסגת מן התעלה עד המתלה. אבל מעולם לא נאבק על דיעותיו בנוקשות ובתעוזה של בן־גוריון או גולדה. כאילו לא היה לו מעמד קו ארוס. כך גם במקרה האוטונומיה הגה־עזרית, שהטיף לה ממש עד יום מותו, ומשום־מה לא לחם ליישומה בעשות. האם אמנם כלשון המאמר ב"פוליטיקה", הרי דיין "לא הקרין מנהיגות נחרצת", כפי שבן־עמי מייחס לצדיקיל.

הסיבה נעוצה אולי באופיו האחרתי של דיין. הוא היה אדם מלא סתירות. הוא ראה ואמר דברים והיפכם. דומה שהיתה לו נשמה רבת־דרבים ומסוכסכת של אמן יוצר, ולא דווקא של מנהיג גדול, שדרך ראייתו והשקפת־עולמו חייבות להיות חד־משמעיות. משום כך התחמק על־פי הרוב מקבלת החלטות גורליות, והשאיר את אלה בידי אחרים. (בן־גוריון, גולדה, ולבסוף, בהסכמי קמפ דיוויד, בידי בגין).

נקמה מאוחרת

אבל לא רק אישיותו החידתית והבתי־התנודדות – אלא גם הנסיבות נקמו בדיין. מלחמת יום הכיפורים היתה הקללה שהוא נשא עליו. למרות דו"ח ועדת אגרנט – ראו בו את האשם העיקרי במחדל, הטמן בו זעם רב על שאחרים נתנו את הדין ולא הוא. אפשר לומר שההדרדרות של דיין ותהילתו במלחמת יום־הכיפורים. והוא נשא את כתות האשם את צעקות הכאב של ההורים השכולים – "רוצח" – עד יום מותו.

השתתפותו בממשלת בגין וחלקו הרב בהסכמי קמפ דיוויד היו מעין כפרה ובקשת מחילה על מלחמת יום כיפורים. הוא נכסף להיכנס להיסטוריה בדמות שונה – כאחד המנהיגים הישראלים שהביאו לשלום המיוחל עם המדינה הערבית הראשונה. והנה גם כאן, מי שזוכה הוא מנחם בגין, ודיין ברחוק הצרה.

אין ספק, אישיותו המאופלה, הסבוכה והמסתורית של דיין יכולה לשמש השראה לסופרים ולמשוררים ולכותבי ביוגרפיות. אבל היא חסרה אותן תכונות שבן־עמי מונה כמבחן המנהיגות העיקרי: "היכולת לעצב מציאות לאומית ולא רק לבטאה; הכישרון לבנות פתרון מוסרי שמעבר לאילוצי הזמן והשעה; האומץ להתמודד עם רעידת האדמה שתבוא בעקבות הפתרון הנועז".

כאישיות יוצאת דופן, מקורית, ומיוחדת, דיין עדיין מלהיב את הדמיון, כמנהיג, הוא חסר תכונות רבות. משום כך; לאחר הסתלקותו הפיזית, הרבים אינם מסוגלים להזדהות אתו. ואלה הרי הצרכנים של אמצעי התקשורת. אבל לעולם אין לדעת. יש מהוריות מכריות וביקורת, ביחס לאישים גדוליים. יש להם תקופות של היעלמות ושיכחה, ותקופות של שיבה. האם תהיה לדיין תחיה גדולה ומפוארת?

יותר תשואה
ב"מטמון תשואה"

* עכשיו תוכל לקבל יותר ריבית בכל אחד מ־4 המסלולים של תכנית החסכון "מטמון תשואה".
* הצמדה מלאה למדד וריבית צמודה.
* לבחירתך מסלולי חסכון לתקופות של **27, 43** ו־**69** חודש.
* מסלול מיוחד לקבלת **הכנסה חודשית שוטפת** צמודה.

פרטים בכל אחד מסניפי בנק הפועלים ובנק אמריקאי־ישראלי.

שרות כמו שצריך
שרות השקעות מקיף
בנק הפועלים

هكذا من الاصل

המועמדים הסופיים של פרס "בוקר": המטרה היא קידום מכירות

השדים הקשישים קיבלו את המגיע

כל עם ופרס־הספר שלו. לאנגלים יש ה"בוקר", השונה מכל האחרים

יש, כמובן, פרס נובל לספרות. בדרך־כלל צפוי שייבחר מישהו שאיש אינו מכיר אותו, ובלבד שהפרס לא יוענק לגראהם גרין. לצרפתים יש את ה"גונקור" וה"מדיצי". לנו את פרס ישראל ואת פרס ביאליק. לאנגלים יש את ה"בוקר".

אוקטובר הוא חודש פרס ה"בוקר". מדי שנה קובעת שורת שופטים מכובדים כחודש לפני כן את רשימת המועמדים הסופיים, ה"שורט ליסט". אלה אמורים להיות הרומנים הטובים ביותר שפורסמו בשפה האנגלית לאותה שנה. כבר עצם העובדה הזאת מאששת את טענתו של המבקר ג'ילברט אדייר (בספר שיצא לאור באחרונה, הכותן מיתוסים אנגליים והיותו "נון פיקשן" הוא אינו מועמד ל"בוקר"), שמפנים כאן תשומת לב תקשורתית אדירה לא לספר אחד, ולא לסופר אחד, אלא דווקא ל"שנת בציר" של ספרים. לכן מדברים אחר כך על "שנה טובה" או "שנה לא טובה" למגיין ה"בוקר".

השנה שעברה לא היתה טובה. הכללת ספרה של קרי הולם "אנשי העצמות" הפתיעה את כל המעורבים, ומצא חנויות ספרים רבות באנגליה בלי הספר. הרי שם המשחק הוא קודם כל קידום מכירות. השנה, לפיכך, נחשבת "שנה טובה". אמנם הרשימה הסופית לא כללה את הספר החדש של ג'והן לה קארה (הוא פשוט אינו מסכים) או של פ.ד. ג'יימס, אבל כל חנויות הספרים באנגליה היו מצוידות בספרים של רשימת המועמדים ("הנומינייטד", כמו ב"אוסקר").

מדובר, כמובן, על ספרים בכריכה קשה. ששת המועמדים היו: "השדים הקשישים" של קינגסלי אמיס (הוצאת האצ'ינסון), "הנובע מעצם העניין" (ניסיון שלי, בערבון מוגבל, לתרגם את שם הספר שהוא בעצם ביטוי הלקוח מפתגם) של רוברטסון דייויס (הוצאת וייקינג), "אמן בעולם צף" של קזואו אישיגורו (פייבר), "קינתו של גבריאל" של פול ביילי ו"מעשה השפחה" של מרגרט אטווד (שניהם ג'ונתן קייפ) ו"בעלות אינסולרית" (שהמתרגם לעברית ישבור את הראש, ראה להלן) של טימותי מו (הוצאת "צ'אטו ווינדוס").

בשלב פרסום רשימת המועמדים הסופיים היו לכל הוצאות הספרים מקפים מעוררים על מספר העותקים שנמכרו, וגם על הוגנות אבל בני רפוס, שעמדו נכונות להדפיס ולהביא את הספרים החדשים לשוק, בהתאם לתוצאות. גם הימורים נכנסים לתמונה (ראה להלן).

כיאה לאנגלים, שגם להם יש תביעה מסוימת להיות מוכרים כאומה תרבותית, הטקס מועבר בשידור חי בטלוויזיה, בערוץ הרביעי. (בעבר הוא הועבר בבי־בי־סי). מלווין בראג, מנחה ה"סאות' באנק שואו", הוא המנחה הקבוע, מה שעלול ליצור בעיה בשנה הבאה מכיוון שהוא גם כותב רומנים וייתכן שיהיה מועמד. יו"ר חבר השופטים דחה את הטענות בדבר העדפות מצד חבר השופטים, אם כי אחת מהן, עדנה היילי — שאמרה שקריאת ששת הספרים לימדה אותה על מין יותר ממה שלימדו אותה שנות חייה. יו"ר חבר השופטים בנאומו שינה זאת ל"לימדה אותי יותר על הזיים" — לא הסתירה את העדפתה לרוברטסון דייויס.

הפרס ניתן בסופו של דבר לאמיס, שבנאום התודה הקצר אמר: "עד עתה השמצתי שפרס ה"בוקר" אינו בעל משמעות ספרותית כלשהי. ברגע השעה האחרונה שיניתי את דעתי, ואני רואה בו את להערכה ספרותית של ממש". אמיס, בן יותר משישים, וזו במחברת אשתו הראשונה ובעלה, זוכה להערכת בנו הסופר וילדיו האחרים. והמנחה החדשה אוהבת להודות שהוא סופר משעשע ועל כן ראוי לפרס. כשנשאל על תוכניותיו, אמר אמיס שהוא ימשיך לשתות, כמובן. "ואחר כך מסך (באנגלית גם וילון)..." — עשה הפסקה דרמטית, וכשכולם חשבו שהוא מדבר על מותו המתקרב, הוא המשיך בשובבות "...חדש, כדי להסתיר את החלונות שבבית".

הפרס לסופר הוא 15 אלף ליש"ט. אבל המטרה היא קידום מכירות. עוד לפני הענקת הפרס נמכרו יותר מעשרים אלף עותקים. מיד עם ההודעה על הענקתו ניתנה הוראה להדפיס עוד 35 אלף עותקים. בחנויות יכולת לראות איך הערימה של אמיס קטנה בהשוואה לערימת ספרי המועמדים האחרים מהבוקר שלמחרת. הוא, כמובן, במקום הראשון ברשימת רבי־המכר של כל ספרי הכריכה הקשה, ושל ספרי הסיפורת בכריכה קשה, כשהוא מקדים את "ספר השיאים של גינס", את "כן אדוני ראש הממשלה" המבוסס על סדרת הטלוויזיה, ואת ספרו החדש של דיק פרנסיס. המו"לים שלו מתכננים למכור עד 100 אלף עותקים לפני חג המולד, ומשקיעים בכך הרבה פרסום. רק אחר כך ייצא הספר בכריכה רכה, בהוצאת "פינגווין", שמוציאה את כל אמיס בכריכה רכה.

לכבוד הזוכה האלמוני

גם השנה הריץ פרס נובל לספרות את כולם ללקסיקונים. וול מי?

זו כבר מסורת מסוימת. הודעה המוליטה על הזוכה בפרס נובל לספרות בוחרת או את הסופר שכולם סבורים שהפרס אינו מגיע לו, או את הסופר שרבים אינם יודעים מי הוא. לפעמים (כשהם בוחרים את עגנון) הם בוחרים את מי שזכאי לפרס וגם מוכר. אבל זה לא קורה כל שנה.

הזוכה השנה הוא הסופר והמחזאי הניגרי וול סואינקה, האפריקאי הראשון הזוכה בפרס. בעיני הבקיאים בספרות אפריקאית הוא נחשב אחד הגדולים. אבל לקוראים אינגליים רבים הוא לא היה מוכר יותר מיארוסלאב זייפרט הצ'כי שזכה בפרס לפני שנה. ביהודים העלך שבסטוק של סטימצקי אין אפילו ספר אחד שלו. עכשיו הם כבר הזמינו. אין להם במה להתבייש. עברתי בשבוע שעבר בטובות שבחנויות הספרים בלונדון, ושם צריך לחפש את סואינקה בדרך־כלל במדור לספרות אפריקאית, במרתף.

סואינקה עשוי להיות מוכר קצת יותר לאנשי תיאטרון, שכן הוא משמש נשיא המכון הבינלאומי לתיאטרון, שמשכנו בבניין אונסק"ו בפאריס. משרד התיאטרון הישראלי האמריקאי כיבד אותו בעת ביקורו בארצות־הברית לרגל זכייתו בפרס. ואני משוכנע שגם מהמכון הישראלי של מכון התיאטרון הבינלאומי יצא מברק ברכה בהתאם.

אבל סואינקה אינו מגביל עצמו לתיאטרון. הוא עושה פרסים ועוסק בזכויות האדם. רק בשבוע האחרון דווח בעיתונות האנגלית שהתערב למען עורך עיתונים שנכלא בניגריה. הוא עצמו היה כלוא שנתיים בשל דעותיו הפוליטיות בשנות השישים. את רשמיו מן הכלא, "האיש מת", הוציא לאור באנגליה בכריכה קשה (הוצאת רקס קולינגס, שהוציאה את רוב כתביו הפוליטיים) ובכריכה רכה (בהוצאת "ארו"). אולי אפשר היה אפילו להוליך לתת לאלי ויזל את הפרס לספרות ולסואינקה את הפרס לשלום.

"ארו" הוציאה גם את "שנות ילדות", שסטימצקי מיהרו להזמין. המחזות שלו יצאו ב"פייבר", והשירה ב"מת'יואן". "המתרגמים" — ספרו הראשון שראה אור באנגליה בהוצאת אנדרה דויטש — יצא עתה מחדש ב"היינמן", לרגל הפרס.

דויטש, המו"ל הראשון של סואינקה באנגליה, סיפר על עצמו לקוראי שבועון נפוץ כי יש לו שלושה חלומות כמוסים. אחד מהם, שאחד מהסופרים שלו יזכה בפרס נובל. בחלומו, הסופר אינו יכול להגיע לשטוקהולם ודויטש מתבקש למלא את מקומו. הוא נושא נאום המרעיד את אמות הספים ומזעזע את לבות צופי הטלוויזיה בעולם כולו. המלך השוודי לוחץ את ידו ואומר "אגב, יש לנו כאן עוד פרס נובל אחד שנשאר לנו, ואתה תקבל אותו".

זה לא יילך לו עם סואינקה. לפי תיקונו שלו, הוא יהיה במעמד חלוקת הפרס, יקבל אותו ויישא בעצמו את הנאום. וכבר יאמר מן הסתם את מה שאמר כתגובה ראשונית על קבלתו: "זוהי הכרה בתרבותנו ומסורתנו האפריקאית, ואני גאה על כך".

עכשיו, כשאנחנו בני שישים

לא להאמין, פו הדוב כבר לא ילד

"פעם, לפני הרבה הרבה זמן, בערך ביום שישי שעבר..." — זה אחד המשפטים הראשונים שנחרתו בזיכרוני מספר שקראתי לפני הרבה הרבה זמן, "פו הדב" של א. א. מילן. הספר הזה פורסם בראשונה ב־14 באוקטובר 1926, בהוצאת מת'יואן. מאז זרמו מים רבים בזרם שלתוכו הפילו פו וכריסטופר רובין את המקלות, ועליו צף איה על גבו, רגליו מזדקרות כלפי מעלה. פו הדב הוא בן שישים. מה שמקנה לו הנחה בנסיעה ברכבת התחתית באנגליה, כיאה לקשיש כמוהו.

הוצאת מת'יואן ידעה, כמובן, לנצל את המועד. ילדים נושאי דובים קיבלו זכות כניסה חינם לגן החיות הלונדוני ביום ההולדת. ושם קראו להם מן הספרים המוכרים כל־כך. "הבית בקרן פו" ראה אור ב־11 באוקטובר 1928 (עוד מעט יגיע הזמן לשישים בבית, כשווה יהיה בן שישים), וקדמו להם "כשהיינו מאוד צעירים" (שהיה הראשון מכולם, ב־6 בנובמבר 1924), ו"עכשיו, כשאנו בני שש", שפורסם ב־13 באוקטובר 1927. הספרים מוכרים בגרסת הרביעייה, בקופסה קטנה, וקיימת גם גרסה מיניאטורית שלהם.

כל שנה מוכרת הוצאת מת'יואן כחצי מיליון עותקים של כותרים שונים מסדרת ספרי "פו" שלה. יש אפילו ספר המנתח את משנתו של פו על־פי תורות סיניות "הטאו של פו". הדוב בעל השכל הקטן מתגלה כפילוסוף סיני גדול, והוא כמובן אינו יודע על כך, עד שמסבירים לו.

השנה יצא ספר המדבקות של פו, וספר הציטטות של פו, ספר הבישול של פו, יומן פו, ואפילו ספר תרגילי התעמלות של פו הדוב, שאם זיכרוני אינו מטעני אינו אוהב התעמלות במיוחד.

השאלה, כמובן, היא איך פו נראה באמת. אנחנו מכירים אותו כפי שצייר אותו א. ה. שפרד, שצייר גם את "הרוח בערבי הנחל". לרגל מלאת שישים לפו הוציאה מת'יואן גם את שני ספרי האוטוביוגראפיה של שפרד בכרך אחד — "מצייר מהזיכרון, מצייר מהחיים".

בארץ ראה פו אור ב"מתכונת לספרות", ועל כן שווק אחר כך דרך "זמורה־ביתן־מודן", עם האיורים של שפרד, בצבעים. יש גם גרסה עברית אחרת, בהוצאת "יבנה" שבה פו הוא כפי שנראה אצל וולט דיסני. הוצאת מודן הוציאה ספר "קאט־אאוטס", המאפשר לילד לגזור את דמותו של פו (ושל חבריו האיה) מקרטון וליצור מעין תיאטרון קטן. אך ספרי "קאט־אאוטס" ראויים לדיון נפרד. הפו של וולט דיסני פחות תמים ויותר צבעוני במראהו מזה של שפרד, אם זיכרוני אינו מתעתע בי, אף שקראתי בו לפני הרבה הרבה זמן, בערך ביום שישי שעבר.

להמר על הספר הנכון

לאנגלים אין כל היסוס לקדם מכירת ספרים בדרך לא שגרתית

אצלנו סער הרוחות כשנטען שמכרו את ספרו החדש של דויד גרוסמן כמו סבון או עגבניות. לאנגלים לא היו היסוסים כלשהם בשאלה מה יפה או אינו יפה ביחס לספר. הם הפכו את הפרס למשהו אנגלי. המועמדים נרשמו אצל סוכני הימורים ונקבעו להם סיכויים. המו"לים המדברים על סיכוייהם, מתוארים בעיתונות כבעלי אורוות של סוסי מירוצים.

קינגסלי אמיס, שהיה מועמד בעבר כבר פעמיים, נחשב בעל סיכויים טובים, ולכן על כל ארבעה פאונד ששמת עליו יכולת לקבל חמישה. רוברטסון דייויס היה מועמד חביב על רבים, על־פי ההשקעות הראשונות, ואצל "לאדברוקס" היו סיכוייו "קצרים", כמעט כמו של אמיס. על כל פאונד שהנחת על מרגרט אטווד יכולת לקבל שבעה, ועל כל שניים שהימרת על אישיגורו יכולת לקבל תשעה.

שמתי שלושה על מרגרט אטווד, מתוך חיבה אינסטינקטיבית לאשה היחידה בתחרות. אבל הייתי צריך לדעת שחבר שופטים של חמש נשים ויו"ר גבר לא יעניק פרס לאשה. שמתי שניים על היפני (היתה לי בחירה בין שני סינים, שני קנדים ושני אנגלים) ואחד על אמיס, כי כולם אמרו שהפעם הוא יזכה. "תנו לו את הבוקר", כתב אחד העיתונאים. אמיס זכה וגם אני. קיבלתי שני פאונד וחמישה עשרה פני. הספר עצמו עולה 9.95 ליש"ט. קניתי. ניסיתי לקרוא. זקנים ואלשיים חיים את חייהם המסוגננים באנגלית מעולה. אם להאמין למבקרים, מראה אמיס בספרו מה זה להיות בן שישים. שמן, מפחד ועדיין לא מבוגר.

אמיס עומד להוציא בשנה הקרובה סיפור בלשי משלו, שפורסם בהמשכים בשנות השבעים ועיקר כוח המשיכה שלו היה שאחרי הפרק החמישי נתבקשו הקוראים לחבר את פרק הסיום, והפרק הזוכה פורסם לצד הפרק שכתב אמיס. הוא כתב גם על ג'יימס בונד וגם על שרלוק הולמס, וזכייתו בפרס איפשרה לכולם להרגיש שהם עשו את חובתם כלפי הספרות, וכלפי המהמרים עליו, כמובן.

מעניין אם יהיה בארץ מישהו שיאמץ את הרעיון. מה בדבר טוטו־פרס־ישראל, או פיס־פרס־ביאליק? למה לא לשים שקלים על עמוס עוז, א"ב יהושע, יורם קניוק, יהושע קנז או דויד גרוסמן? שבע פי שלושה, ראו נא וזה שלי.

בעקבות ה"בוקר"

זה כמה שנים מתעניינת המו"לות הישראלית בזוכי פרס "בוקר". לא כל־כך מפני שהם חושבים שהקהל הישראלי מתעניין במה שקוראים ומוכרים האנגלים, אלא יותר מפני שהכבוד, בכל זאת, מחייב. הרי מה, גם הקופה אינה מאכזבת. בנימין גפנר מהוצאת "לדורי" הקדים את כולם ורכש את הזכויות ל"צבע ארגמן" של אליס ווקר. הספר הפך לרב־מכר גם בעברית. אמנם היו טענות שמוטב "צבע סגול" ולא "צבע ארגמן" (גפנר טוען שמדובר בצבע מלכות, בכל מקרה) וגם הסרט עזר למכירות, אבל "בוקר" זה "בוקר", אין מה לדבר.

הזוכה של שנת 1983, "חייו ומותו של מיכאל ק" של ג'. מ. קוטזה, ראה אור השנה בעברית ב"ספרייה לעם" של "עם עובד", שהוציאה גם את ספרו הקודם "מחכים לברברים". "לדורי" רכש גם "אנשי העצמות" של קרי הולם, שנמסר לתרגום לאריה חשביה, ותהליך התרגום בעיצומו. ייתכן שזו שביה יצטרך לעצור, כי השנה שייכת לקינגסלי אמיס. גפנר מ"לדורי" החמיץ את הספר הזוכה, אך רכש את "לקחת נערה כמוך", ספר ישן של אמיס, ומן הסתם ינסה לנצל את הפרסום של ה"בוקר" במסע מכירתו.

מי שרכש את הזכויות לזוכה של השנה וגם לחלק מן המועמדים היא הוצאת "מעריב". אריה ניר אומר שהתעניין באמיס ובאחרים עוד קודם לזכייה בפרס ואפילו לפני פרסום רשימת המועמדים. הוא תיכנן להוציא מחדש את "ג'ים בר המזל", שיצא בעבר ב"ספריית פועלים" ואזל. כיוון שכך קיבל זכות קדימה (להוצאת הספר בישראל), מן המוכנות הספרותיות, על "השדים הקשישים". ניר הוציא לפני זמן־מה את "נוף בגבעות חיוור" של קאזואו אישיגורו ולכן היה זה אך טבעי שיבקש זכות קדימה על הספר המועמד. תהליך דומה נעשה גם לגבי פול ביילי, טימותי מו ורוברטסון דייויס. באופן זה, אחרי פרסום המועמדים והזוכה בפרס, מחזיקה הוצאת "מעריב" את חפיסת הספרים כולה.

להוציא ספר אחד: "מעשה השפחה" של מרגרט אטווד יצא בהוצאת "כתר" בעברית עוד לפני שפורסמה רשימת המועמדים באנגליה. מה שמוכיח שהמו"ל הישראלי עוקב אחרי ה"בוקר", אבל עורך את רכישותיו על־פי טעמו, כוונותיו, נטיות לבו והבנתו את מה שקורא הקורא העברי, שאינו קורא את העיתונות האנגלית. ה"בוקר" מעניין אותו כשלג דאשתקד.

לקראת סערה

הספר התשיעי ב"הספרייה" ("כתר", "הקיבוץ המאוחד", "סימן קריאה") רואה אור בימים אלה והוא, בדרך למבריח, כשהולכה "הספרייה" במסע הפרסום שלה, זה היה הספר שהודעה על פרסומו גררה תגובות נזעמות. רק אחר כך בא פולמוס הפרסום סביב ספרו של דויד גרוסמן (מעבר לשלושים ושניים אלף עותקים נמכרו, כמעט כמו ספרה של ריקה זראי).

מנחם פרי נוטה משום מה למשוך אליו תגובות נזעמות; חלקן (אך לא כולן) מצד משפחת ברש. בעת מסע הפרסום הראשוני טען פרי, שהרומן של דויד פוגל "חיי נישואים" שיצא לאור בין השנים 1929–1930 בהוצאת "מצפה" עבר עריכה כבדה בטרם פרסום. בכיסוינו במסע הפרסום הוא נתן מקום לפרשנות כי אשר ברש הוא שעשה את העריכה וכי העריכה סירסה את הספר.

עתה, אחרי מלאכת העריכה שלו ועם צאת הספר לאור, נשמע פרי זהיר ומתון הרבה יותר. מסקנתו אחרי מלאכת העריכה היא, שפוגל עצמו הוא שערך את הספר, כשהוא מנסה להתאים את עצמו לרוח הלשונית של בית ההוצאה. פוגל נטל את הנוסח הראשון והטוב שלו ובמו ידיו קילקל אותו. פרי מרבים באוניברסיטה כמוהו כ"ספר כיצד פוגל נוטל את העברית החיה שלו עצמו (לוזה את הרחוב) ומגביה אותה לעברית ספרותית ("פילג את הבריפת"). פוגל כתב "בעל בית", מחק וכתב "קיקי".

פרי שאב עידוד במלאכת העריכה והחזרת הנוסח לגרסתו הראשונית, מכך שפוגל קבר את כתב היד בחצר בצרפת אחרי צאת הרומן לאור, כאילו כדי להעבירו לדורות הבאים. כתב היד הגיע לארץ לידיו של הלקין, ואחר כך של ברש, ונמצא לבסוף בבית אלמנתו על־ידי בן יעקב מ"גנזים" ובדרך זו הגיע לפרי.

פרי אינו מביא דווקא את הנוסח הראשון, אלא גרסה ממוזגת של שכבות שונות — אגדות שהוא מרוצה ממנה. נוסח סינתטי של ראשון ואחרון. לטעמו, לא עשה בכך פעולת עריכה אלא מבלי שיוכל לנמקה לפחות בשני נימוקים. עתה אפשר יהיה להתווכח על מעלותיו (או מגרעותיו) כעורך. והרי כל ויכוח מקדם כאן את המכירות. עיין ערך: גרוסמן.

פותחים חנויות

הוצאות ספרים הן בעלות חנויות ספרים — אות לשפע?

הוצאת "מודן" שעברה לא מכבר למשכן חדש באזור התעשייה ליד רחוב המסגר, פתחה במקום חנות ספרים. בהודעה לעיתונות נאמר, כמובן, שזוהי "בראשונה בישראל" חנות ספרים בתוך בית הוצאה. לגבי מיקום החנות בתוך ההוצאה, מן הסתם יש בכך אמת, אבל בהוצאת אין זו חנות ספרים ראשונה השייכת להוצאת ספרים. גם לא לגבי הוצאת "מודן". מודן הוא ששכר את "חנות הספרים של עליונה" במשכנה החדש בכיכר המדינה, ויש לו חנות ספרים נוספת באשקלון.

"מסדה" היתה פעם רשת חנויות ספרים הקשורה להוצאת הספרים. עד היום יש חנויות ספרים — לא בתל־אביב — הנושאות את השם "מסדה", אם כי במעט בלי קשר להוצאה. "ספריית פועלים" היא חנות ספרים ברחוב אלנבי, אך ללא קשר להוצאת הספרים. להוצאת "הקיבוץ המאוחד" יש חנות ספרים בבית התקלים, קצת רחוק מעינו של קורא שאינו פוקד את בית התקלים. להוצאת זמורה־ביתן יש את "מוזה", בתל־אביב ובכפר־סבא.

וכמובן, אין לשכוח את רשת חנויות סטימצקי, וסטימצקי הרי עוסק גם בהוצאת ספרים; ואת רשת ברונפמן, העוסקת גם היא ועיד פה ועיד שם בהוצאה לאור. "לירון" היא הרשת היחידה, למיטב ידיעתי, שאינה עוסקת בהוצאה לאור. להוצאת "כתר" יש רשת חנויות ספרים, ובכוונתה להרחיב את עסקיה אלה בתל־אביב.

כניסתן של הוצאות ספרים למכירת ספרים קמעונית מעוררת תרעומת מצד בעלי חנויות ספרים, הנושאים בעול כל השנה. הם סבורים שזו תחרות לא הוגנת. חנות ספרים של הוצאה יכולה להרשות לעצמה למכור ספרים במחירים מוזלים, כי כל פער התיווך הוצאה־מפיץ־חנות נחסך בדרך. בעל חנות ספרים רואה עצמו נושא בעול המכירה הקמעונית כל השנה, יוצר קהל ומטפח אותו בשעה שאחרי התיווך שוחקים את הכנסתו, ועתה באות ההוצאות אל השוק וגוזלות את פרנסתו.

בעניין זה יש להבדיל בין הוצאות ספרים המוכרות רק את ספרותן הן בחנויות לבין הוצאות העוסקות במכירת ספרים כעסק נקי, בלי העדפה או בלעדיות לספרי ההוצאה. ספרי "מחבר הכל", וכמוהו ברונפמן. "מוזה" מוכרת את ספרי כל ההוצאות, והחנויות של "מודן" מוכרות את ספרי כל ההוצאות. "כתר" מוכרת בחנויותיה רק את ספריה, אבל אין כל סיבה לחשוב שחנותה ברחוב בתל־אביב יימשכו בבלעדיות כזאת. כל מוכר ספרים יודע שהוא אינו יכול להרשות לעצמו לשווק את תוצרתו של מו"ל אחד, יהיה משובח ומגוון אשר יהיה.

עם זאת, דומה שאין כאן ניגוד אינטרסים. בין החנויות השונות, ודאי שלא, ובין הוצאה וחנות — בספק. בכל מקרה, מתחרות כזאת הצרכן הוא היוצא נשכר. אך ההוצאה, שהיא גוף כלכלי המבוסס בדרך־כלל יותר מחנות ספרים יחידה (על כל פנים, ההוצאות הגדולות מתוגמלות, כך), צריכה לזכור שהיא זקוקה לחנויות ותלויה בהן לטווח ארוך.

החידוש בחנות של "מודן" הוא ההנחות הגדולות על ספרי ההוצאה זו, בעיקר על כותרים שיוצאים מן הקטלוג ולא יודפסו מחדש, וכן האפשרות להשיג מיד את הספר החדש ביותר של "מודן". הקרמניקט מתאר גם בשטח התצוגה הגדול והדרך התצוגה המושכת.

עניין אחר לגמרי — אך חשוב לא פחות — הוא אופיין של חנויות הספרים וטיב השירות בהן. למען האמת, הגיע הזמן שייכתבו באופן מסודר ביקורות על חנויות ספרים. זו גם שאלה של כישורי־שהות: הצגת הכל, לעומת המוכר היודע־כל המסוגל להדריך את הצרכן אל הספר הנכון. יש גם אילוצים: אין חנות המסוגלת להכיל כל מה שקורא פוטנציאלי נדרש לו ברגע נתון. חנות ספרים של בית הוצאה איננה פתרון (אלא רק לבעיות השיווק של אותה הוצאה) למגבלות הבעיות, אבל היא משמשת הדגמנות להעלותן כנושא למחשבה.

הטכניון מכון טכנולוגי לישראל
המדור ללמודי חוץ

היחידה ללימודי המחשב
נמשכת ההרשמה ללימודי מחשבים שיחלו במועד סתיו תשמ"ז

א. לימודי תעודה
– **קורס תכנות בסיסי** — מיועד לאנשים חסרי ידע בתחום המחשבים.
משך הקורס: שני סמסטרים.
נושאי הלימוד: מבוא למחשבים, שפת BASIC, מבוא לעיבוד נתונים, שפת פסקל. בחינות מיון תתקיימנה בקרוב.
– **קורס תכנות ויישום במגמת עיבוד נתונים** — מיועד לבוגרי קורס תכנות בסיסי או לבעלי ידע מקביל.
נושאי הלימוד: שפת קובול, עיבוד נתונים.
– **קורס תכנות ויישום במגמת מחשבים זעירים** — מיועד לבוגרי קורס תכנות בסיסי או לבעלי ידע מקביל.
נושאי הלימוד: אסמבלר 8088 ומבנה המחשב.
– **קורס הכרת המחשב למנהלים** — מיועד למנהלים באירגונים המעוניינים בשיפור מערכת קבלת ההחלטות בתחומי עיסוקם, ע"י השימוש במחשב ככלי ניהולי.
– **קורס ניתוח מערכות מידע** — מיועד לאקדמאים המעוניינים להתמחות בתחום ניתוח המערכות.

ב. קורסי התמחות
מיועדים לאנשי מחשב המעוניינים להעשיר השכלתם בנושאי המחשב השונים.
משך כל קורס סמסטר אחד. פגישה שבועית אחת בשעות הערב.
נושאי הקורסים:
– מבני נתונים – שפת C – פרוייקט בעיבוד נתונים
– מסדי נתונים – שפת ADA – פרוייקט באסמבלר
– מערכות הפעלה – שפת BASIC – פרוייקט במערכות הפעלה
– תכנות מקבילי ומבוזר – שפת FORTRAN
– תקשורת – שפת P.L M.
– הנדסת תוכנה

ג. קורסים במערכות מידע ומשרד ממוחשב
מכוונים להקנות ידע עיוני ומעשי בהפעלת משרד ממוחשב.
משך כל קורס סמסטר אחד. פגישה שבועית אחת בשעות הערב.
נושאי הקורסים:
– מעבד תמלילים WORDMILL הכרת המחשב האישי (יתקיים גם בלימודי יום).
– לוטוס 1-2-3
– D-BASE III
– דדור
– מבוא למערכת מידע
– כלים לניתוח מערכת מידע
התרגול והעבודה המעשית מתקיימים על מחשבים I.B.M P.C

פרטים והרשמה: היחידה ללימודי המחשב, המדור ללימודי חוץ, בנין צרצ'יל, קרית הטכניון, חיפה מיקוד 32000.
טל' 04-225150, 04-294464.
שעות הקבלה: ימים א–ה 08.00–12.00, 16.00–18.00
יום ו' 08.00–12.00

חוק התכנון והבניה, תשכ"ה — 1965
מרחב תכנון מקומי ראשון לציון

הודעה בדבר אישור שינוי תכנית מפורטת/מתאר מקומית

נמסרת בזה הודעה, בהתאם לסעיף 117 לחוק התכנון והבניה, תשכ"ה־1965, כי הועדה המחוזית לתכנון ולבניה, מחוז המרכז, אישרה, בשינוי שי הנכת, שינוי תכנית מתאר מקומית והנקרא שינוי תכנית מתאר מקומית מס' רצ/1/134 אלה הם השטחים הכלולים בשינוי התכנית: גוש 4247 חלק מחלקה 134
עיקרי הוראות שינוי התכנית: שנוי יעוד קרקע חקלאית להרחבת בית עלמין
ההודעה על הפקדת שינוי התכנית יחד עם התשריט המצורף אליה, פורסמה בילקוט הפרסומים מס' 2983 התשמ"ד עמ' 525 העתון בוקר המשוה 21.11.83 בשפה העברית העתון בוקר נוסף דבר והעיתון ערב מעריב מתאריך: 8.11.83

שינוי התכנית האמור בזמנה שבה אישרה הועדה המחוזית, ביחד עם התשריט המצורף אליו, המוך במשרדי הועדה המחוזית האמורה וכן במשרדי הועדה המקומית לתכנון ולבניה וכל המעוניין רשאי לעיין בו, ללא תשלום בימים ובשעות שהמשרדים האמורים פתוחים לקהל

ד. שיש
יו"ר הועדה המחוזית לתכנון ולבניה מחוז המרכז

קבלת מודעות 24 שעות ב' דחוף
מודעות משפחתיות דחופות וכל יתר סוגי המודעות ל:
הארץ
הבוקר הארצי
חדשות הארץ
מתקבלות 24 שעות ביממה
ב' דחוף דיזנגוף
רח' דיזנגוף 118
(מול כסית)
טל. 246363 239952

יותר טוב מסטקיה
ארוחת עסקים סינית רק 11 ש"ח
אגרול + מרק + מנת בשר + אורז + קפה = 11 ש"ח.
צ'יינה דילג'
דרך הרצליה 199
תחנת דלק "טופז" רמת השרון
(ליד הכפר הירוק) טל: 03-491873

הועדה המקומית לתכנון ולבניה של נתניה

הודעה על פי סעיף 149 (2) (1) לחוק התכנון והבנייה תשכ"ה

ניתנת בזה הודעה בהתאם לסעיף 149 (2) (1) לחוק התכנון והבנייה הנ"ל, כי הוגשה בקשה לועדה המקומית לתכנון ולבנייה של נתניה.

למתן הקלה בקווי בנין

דהיינו הקמת קוטג' דו משפחתי בקוי בניין מערבי ומזרחי של 4.50 מ' במקום 5.0 מ' המותרים. שעל חלקה: 208 בגוש: 18175 רחוב סולד 3 נתניה

את התכנית אפשר לראות במשרדי הועדה המקומית, בעיריית נתניה. לכל מי שיש התנגדות, יוכל להגישה תוך 15 יום מיום פרסום הודעה זו.

ח. לבב
יו"ר הועדה (משנה) המקומית לתכנון ולבנייה נתניה

חוק התכנון והבניה, התשכ"ה 1965
מרחב תכנון מקומי, ירושלים
הודעה בדבר הפקדת שינוי תכנית מתאר מקומית

תיקון טעות

בתכנית מס' 3493 שפורסמה ב' תאריך 7/10 נפלה טעות.
האלה השטחים הכלולים בתכנית: ירושלים, שכ' קרית מנחם רחוב איסלנד מס' 14
גוש 30436 חלקה 11.
ולא כפי שפורסם בטעות.

ר. לוי
יו"ר הועדה המחוזית לתכנון ולבניה, מחוז ירושלים

בית המשפט השלום בחיפה

בעניין: ע. ברנבלום עו"ד, כונס נכסים
ובעניין: אורון אורנה הארי
— נגד — פרנק צבי — מאוה"ב

ת.א. 16999/84
הפ' 2273/86

הזמנה להצעות לרכישת נדל"ן

מוזמנות בזאת הצעות לרכישת חלקה 240 (לשעבר 164/67) בגוש 10794 (בשעת 3086) ברח' ביהוד פרידי, בכרמל חיפה.
החלקה המוצעה עומדת למכירה עפ"י צו בית משפט השלום בת.א. 16999/84 שניתן עפ"י סמכותו לפי סעיף 40 (א) לחוק המקרקעין.
אפשרות ביצוע החלקה, יעודה [illegible] — מורשו בתכנית בניין עיר מס' חפ/1611 וניתן לעיין בה במשרדי מהנדס העיר — חיפה.
החלקה תמכר תמורת כספים מזומנים אולם לצדדים המעוניינים בהצעה הנ"ל או לחלקם יהיה הזכות לקבל דירות במקום חלקם, בתנאים שיוסכמו ביניהם ובין רוכש המקרקעין.
פרטים כלליים ניתן לקבל במשרד הח"מ.
הצעות צריכות להגיע לידי הח"מ, [illegible] 4237 חיפה עד ליום 21.11.86 ולכל הצעה יש לצרף המחאה משורטטת בסכום השווה ל־10% מסכום ההצעה.
אין הח"מ מתחייב לקבל ההצעה הגבוהה ביותר או כל הצעה שהיא.
כל מכירה כפופה לאישור בית המשפט.

ע. ברנבלום — עו"ד, כונס נכסים

טוף..טוף, גם לך יש מקום לאכול.
hippopotame
★ אותם ממשיכים עם הארוחות העסקיות
★ מסעדה צרפתית — מקרונים, סטייקים ודגים במבחר הטבים
רח' ירמיהו 12 ת"א טל' להזמנות 03-448729

משרד החינוך והתרבות האגף לתרבות ואמנות | החאן הירושלמי | עיריית ירושלים

ארוע מיוחד "זמר חג"
מוקדש לשיריו של עמנואל זמיר ז"ל

יתקיים במוצאי שבת ו' חשוון תשמ"ז 8.11.86
בשעה 9.00 בערב בתיאטרון החאן בירושלים.

עריכה והנחיה: יוסי לב — מועדון הזמר באר־שבע.
זמרים אורחים: מרים אביגל, לילית נגר, אליהו גמליאל, שולי קימל, יפה סבח, יוסי מוסטקי ועוד.
מקהלת עדר, חבורות הזמר — עין יהב
תזמורות מועדון הזמר באר־שבע.
דברי קישור והנחיה — ד"ר דן רונן (משרד החינוך והתרבות) מנחם פרי
התוכנית תוקלט לתוכנית הרדיו "ניחוחי קציר"
כרטיסים: בקופת החאן.

הקמפוס החדש של היברו יוניון קולג': התעלמות הממסד האורתודוכסי

שלושת הלאווים של החרדים

מאת נדב שרגאי

אתמול נחנך בירושלים המרכז העולמי של הרפורמים. איש מהממסד האורתודוקסי לא בא. המזכ"ל העולמי של התנועה אומר כי היחס אליהם מזכיר לו את שלושת הלאווים של ועידת חרטום

שש שנים חלפו מאז נפגשו בסוקראי הרב הראשי דאז, הרב שלמה גורן ומזכ"ל האיגוד העולמי ליהדות מתקדמת (רפורמית), אשר הירש, במטוס בואינג של אל־על, בדרך לדרום־אפריקה. שניהם היו בדרכם לסדרת הרצאות, איש לפני ציבורו, ואולם הטיסה היא הולידה ויכוח סוער, בין שמים וארץ, שב־משך ארבע שעות תמימות.

אשר הירש, שיחזר השבוע את סופו של הוויכוח: "הזכרתי לו מודעה שהתפרסמה כמה ימים קודם־לכן, ובה קראו הרבנים הרא־שיים של ירושלים לציבור, שלא להתפלל בימים הנוראים בבתי הכנסת של הרפורמים והקונסרב־טיביים, שכן אין יוצאים בהם ידי חובת שמיעת תקיעת שופר. שאלתי אותו: אילו יהודים הוא מעדיף — יהודים שהולכים לבתי־כנסת רפורמים וקונסרבטיביים או יהודים שעליהם מרוחה הרדיו בראש השנה, כי בחוף הים של הרצליה אין עוד מקומות חנייה למכוניותיהם? (התיאור המובא כאן מבוסס כולו על גירסת הירש)

גורן: איזו שאלה — אני מעדיף שיהיו על שפת הים.

הירש: מדוע?

גורן: הם אמנם נמצאים על שפת הים, אבל ביום או נכדיהם יחזרו ליהדות האמיתית. אם יבואו לבתי הכנסת שלכם — בסופו של דבר, יתבוללו ויתנצרו.

הירש: אתה מאמין שיהודים כאלה יתנצרו בארץ ישראל?

גורן: בוודאי.

הירש: אם כך אין לנו שפה משותפת, וכל על הוויכוח.

גורן אמר השבוע בתגובה: אינני יכול לזכור ויכוח מהעבר הרחוק כל־כך. מכל מקום, ודאי שלא אמרתי על יהודים בארץ־ישראל שיתנצרו. יכול להיות שאמרתי על התנועה הרפורמית, שהיא מובילה להתבוללות. מזה אין אני חוזר — הם מטשטשים את ההבדלים שבין יה־דות לנצרות, ואין כל דבר שמייחד אותם כיהודים. יחד עם זאת, אני מכיר בהם כיהודים (לא ברבניהם) ומכיר בחלקם בציונות. הייתי רוצה לראות את חלקם בארץ. מכאן שאיני מכיר ברבניהם.

מאז הוויכוח ההיסטורי ההוא, כבר הספיקו הרבנים הראשיים להסתלק מהעולם. הזמנה שנשלחה להיכל שלמה, לקראת טקס חנוכת הקמפוס החדש של ההיברו יוניון קולג' ביר־ושלים לא זכתה למענה. גם את שר הדתות המיוחל אם טיפח מי ממנהיגי התנועה הרפורמית בארץ תקוות כלשהן לשינוי היחס כלפיהם מצד זבולון המר — הרי נכונה לו אכזבה. אמנם היה מי שבנה על הכרזותיו כדבר הצורך לקירוב לבבות ובניית גשרים בין חלקים בעם, אבל המר, שר־הדתות החדש, לא יבוא לטקסים השבוע ואף לא לרב־שיח בענייני דת ומדינה שיתקיים ביום רביעי.

למעשה, לא הסכים איש מהממסד האורתודוקסי בארץ להפגין נוכחות כלשהי באירועים החגיגיים שקיימו הרפורמים השבוע. יוצא דופן הוא יצחק נאור, חבר מוסדות המפד"ל והמזרחי, שיבוא כנראה לרב־שיח מול הנציגים.

כ־7000 איש ב"תנועה ליהדות מתקדמת" בישראל, ו־21 מקומות תפילה לה בכל הארץ. בית־תפילה אחד כזה עשה בשבוע שעבר כותרות — המתנ"ס בבקעה, שבירושלים. רב השכונה הרב אבר־גיל, אמנם שלח מכתב התנצלות, והת־לונה במשטרה בוטלה. אולם בראיון שהתפרסם עמו בביטאון "המתנה הנדיה", התנוססה כותרת שטרם התפרסמה בכלי־התקשורת הארציים: "המאבק ימשך עד שהרפור־מים יצאו מבקעה".

הרבאי אשר הירש אומר כי היחס לתנועתו כמוהו כיחס שהפגינה ועידת חרטום כלפי מדינת ישראל: לא למשא ומתן, לא להכרה ולא לשלום. שר הדתות זבולון המר אמר בראיון ברדיו בשבוע שעבר, כי רק כאשר יבואו לארץ מיליון עולים רפורמים, יהיה אפשר לדבר על השוואת זכויות. הירש מודה כי תנועתו אינה חזקה בעלייה — יותר עולים דתיים אורתודוקסים באים לארץ, "אולם דמוקרטיה אינה מובנה הנגזר ממספרים, המיעוט — קטן ככל שיהיה — זכאי לאותו חופש דת ופולחן ולאותה הכרה שבה זוכה הרוב".

להיברו יוניון קולג' בירושלים באים מדי שנה 50 סטודנטים במסגרת לימודי השנה הראשונה לרבנות ול־חינוך. כולם, לדברי הדיקאן, הפרופ' מיכאל קליין, מיועדים להנהגה באה"ב. עד כה עברו 500 מהם דרך ישראל. ישראלים, לעומת זאת, אינם הגבר החזק של הקולג' בירוש־לים. מאז 1975, סיימו רק 15 מהם את לימודי ההסמכה לרבנות. בנוסף על בית־המדרש לרבנים, פועלת במקום גם הספרייה למדעי היהדות — למעלה מ־20,000 אלף כרכים, ובתוכם מכון עשיר במקצועות הארכיאולוגיה, התנ"ך ושאר מדעי היהדות. אף ישנו הארכיון לתולדות יהדות ארה"ב וכן מתנהלים במקום סמינריונים וקורסים פתוחים לציבור הישראלי.

תלמיד המבקש להתקבל לתכנית הלימודים המובילה לתואר מוסמך למדעי היהדות של ההיברו יוניון קולג', חייב להיות בעל תעודת ב"א מאוניברסיטה ישראלית מוסמכת, ולהתקבל כמוסמך מן המניין של האוניברסיטה העברית בירושלים הלומד לקראת התואר השני במדעי היהדות. תכנית הלימודים בשנה הראשונה כוללת קורס על תולדות התנועה הרפורמית ועיקרי השקפ־תיה, קורס בן שעתיים בשבוע על אמנות הדרשה וקורס בהדרכה מעשית וייעוץ, אף הוא שעתיים בשבוע. בשנה השנייה לומדים גם פוסקים ו"תפילה בישראל" ובשנה השלישית נוסף התלמוד.

במקביל, ובכל אחת משלוש שנות הלימוד, חייב הסטודנט בקור־סים של האוניברסיטה העברית כדי להשלים את לימודיו לתואר, כמפו־רט בתוכנית הלימודים של ההיברו יוניון קולג'. כאשר נחנכה השלוחה הירושלמית של ההיברו יוניון קולג', בשנת 1963, לוה הדבר בסערות ובהפגנות גדולות של הציבור האור־תודוקסי. הפעם התגובה היא התעלמות מוחלטת. פנחס ספיר וגולדה מאיר נתנו להם את השטח בתחילת שנות ה־70 — אדמת מדינה. שבע שנים ארך יישום הבעי־לות בשטח ואחר־כך נמשכה הבנייה באיטיות המאפיינת בנייה ציבורית.

האדריכל משה ספדי תכנן את הבניין, בסגנון הבנייה, לא אופיינית — קצת פחות גדול ומרב־דיוזי מתכנית רחבת הכותל שלו או מתכנית ממילא שהגה, במתכונתה המקורית. דיק שוייאר, תורם ידוע ורב מגיסין למדינת ישראל, עמד בראש פרויקט הבנייה. שוייאר ירש מהוריו קרן עשירה ועתירת־נכסים, שכבר אז הצטיינה בתרבות ובגמי־לות חסדים. אחיו של דיק, הגר בבית־הבחורים של ארה"ב ג'יימס שוויאר, בא לארץ לשמחת חנוכת הבית יחד עם עוד 300 אישים מראשי היהדות המתקדמת, ויחד עם האח השלישי, סטיב והאחות איימי כהן (יו"ר הקרן כיום). בתו של דיק שוייאר נשואה לאברהם סופר, השופט ממשפט שרנקיים. גם סופר עושה בארץ ועתיד להשתתף בטקסים השבוע.

בנוסף לקמפוס החדש, ייחנך המו־זיאון לחקר המקרא והארכיאולוגיה וכן בית־האורח, שקיבולו 240 מיטות.

הקהילה הרפורמית הראשונה בא־רץ הוקמה בירושלים על־ידי הפרופ' שלום בן חורין בשנת 1957. המייס־דים כינו עצמם "החוג להתחדשות הדתית בארץ". כעבור ארבע שנים הצטרף החוג לארגון העולמי של התנועה ליהדות מתקדמת. בשלב ראשון הונהג שוויון בין המינים בתפילה. נשים עברו לפני התיבה, ישבו יחד עם הגברים ועלו לתורה. אשה היתה יכולה לשמש בתפקיד רב וסידור התפילות עודכן ושונה. בוטלה ברכת "שלא עשני אשה", הוצא הפסוק "ומפני חטאנו גלינו מארצנו", בנימוק שאיננו עוד בגלות. בקהילה הירושלמית חברות כ־150 משפחות.

לפני שנים מספר עתרו הרפורמים לבג"ץ, בתקווה שיצווה על הרבנות להתיר לאנשיהם לערוך נישואין. בג"ץ עדיין לא פירסם החלטה בעניין זה. עתירה אחרת של הרפור־מים מתבררת אף היא בימים אלה, בעניין גיורה של שושנה מילר, שאין משרד הפנים מכיר בו. מילר מבקשת מבג"ץ לחייב את המדינה להכיר בגיורה הרפורמי. רבאי אשר הירש מספר על התנגשות קודמת שלו ברב גורן, שבה התבטא מי שהיה אז הרב הראשי בקשר לרפור־מים: "לכל כלב יש ארבע רגליים אבל לא כל חיה בעלת ארבע רגליים היא כלב".

הירש השיב זה בגזירה רבה יותר של הממסד הדתי לתנועתו גם כיום. הרב גורן מכחיש בתוקף כי השתמש בביטוי זה כלפי הרפורמים. "אני נוהג לעתים להשתמש בדימוי הזה אבל דווקא באמצעות סוס, לא כלב. אבל כלפי הרפורמים מעולם לא השת־משתי בו".

שוטרים וגנבים / ראובן שפירא

הס"חים (סוכני חרש) מה הם עושים

לפני כשמונה שנים הוחלט במשט־רת ישראל להפעיל סוכנים חשאיים או סוכני חרש (ס"חים — לפי השם שניתן להם במשטרה) במסגרת המלחמה לתפיסת סוחרי הסמים. זו לא היתה המצאה ישראלית. היא הובאה לארץ מחו"ל, שם נצבר ני־סיון רב בנושא. תפקידו המשטרתי של סוכן חשאי כזה הוא ליצור קשרים עם כמה שיותר סוחרי סמים ולה־פילם בפח, אם באופן יזום ואם באקראי, ובלבד שיאסוף ראיות להתעסקותם בסחר בסמים. בדרך־כלל נופלים סוחרי הסמים ברשת ומוכרים, יותר מפעם אחת, סמים לסוכנים המשטרתיים המוסווים.

מאז הוחל בהפעלת הסוכנים הסמויים נצבר גם בישראל ניסיון רב בתחום הזה ונכתבה תורה להפ־עלתם. אמנם היו כישלונות ומעי־דות, היו סוכנים שאיכזבו, שנחשפו בטרם עת או שנפלו בעצמם קורבן למציאות האכזרית של עולם הסמים והתמכרו לסמים; אך בדרך־כלל היו הצלחות.

לפי הערכה זהירה, כמה מאות עבריינים — רובם סוחרי סמים ומיעוטם משתמשים בסמים ועבר־יני רכוש — נחשפו והועמדו לדין בשמונה השנים האחרונות בעקבות פעילותם של סוכנים חשאיים מט־עם המשטרה. למרבה האכ־זבה, חרף ההשקעה המשטרתית הגדולה במאמצים, בכוח אדם ובכסף, מרבית עברייני הסמים הגד־ולים בפעולות הסוכנים החשאיים נשפטים לתקופות מאסר קצרות ואחרי כמה חודשים, ולכל היותר שנתיים, משתחררים מהכלא וחוזרים לעסוק בסחר סמים. במשטרה יש ביקורת קשה על כך והיא מופנית כלפי בתי־המשפט, המקלים — לדעת קציני משטרה בכירים — בעונשיהם של עברייני הסמים.

נושא הפעלת הסוכנים החשאיים הוא, מטבע הדברים, אחד הסודות השמורים של המשטרה ומערכת המודיעין שלה. במשטרה מסרבים לשוחח על כך ומרגישים שכל מלה עלולה לעלות בחיי אדם. המידע הדולף החוצה מקוטע וחלקי. חלקו נחשף בבתי־המשפט, כאשר בע־קבות פעילות של סוכן חשאי מובאים סוחרי סמים לדין ומשמיעים טענות מטענות שונות. גם בתי־המשפט התייחסו לא אחת לנושא הסוכנים החשאיים ודנו בשאלה אם סוכן משטרתי כזה אינו "סוכן מדיח", המבקש קניית סמים מסוחר סמים ולמעשה משכנע ומדיח אותו למכור לו סמים. לעתים עולה הנושא לכותרות, כאשר עבריינים מנסים לפגוע בסוכן משטרתי ולחסל אתו חשבונות על שהפילם בפח, לאחר שזהותו נחשפה בבית־המשפט.

לפי הערכה, כללית בלבד, מפעי־לה המשטרה בשנה אחת 20–30 סו־כנים חשאיים בכל הארץ. בעת ובעו־נה אחת מופעלים רק כמה סוכנים בודדים באזורים שונים. התוכנית להפעלת כל סוכן מובאת בפני הגורמים הבכירים ביותר באגף החקירות של המשטרה ומאושרת על־ידם לאחר בדיקת כל ההיבטים, להבנת הערכת הכדאיות של הפעלת אותו סוכן. משך פעילותו של כל סוכן נע בין כמה חודשים לשנה, ולעתים יותר.

בעבר נהגה המשטרה לגייס כסו־כנים חשאיים צעירים בעלי נתונים אישיים גבוהים שביקשו להתגייס למשטרה והוצע להם בתחילת הדרך להיות סוכנים. אחרי חשיפתם והשלמת המשימה הם פעלו כשוט־רים מן השורה, בעיקר ביחידות הבי־לוש. במספר מועט של מקרים הופעלו נשים כסוכנות סמויות. אותם סוכנים־שוטרים נאלצו להי־נתק לצורך תפקידם מסביבתם הטבעית ומשפחותיהם ולהיות למ־שך תקופה ארוכה כעבריינים לכל דבר: לעשן סמים, להתנהג בבתי־קפה כמו העבריינים האמיתיים שסביבם, לבלות במקומות מפוקפ־קים ולבצע עבירות מסוגים שונים, כדי לא להיות יוצאי דופן. הם קיבלו כמובן הסינות לשם כך.

באחרונה, מסיבות שונות, גם בגלל הסיכון הפיסי הרב הכרוך בהחדרת סוכן סמוי (שאינו עבריין) לתוך העולם התחתון ובהפעלתו — דבר הדורש מערך מסובך וגדול של אבטחה־צמודה — וגם בעקבות מקרים (מעטים אמנם) שבהם סוכנים משטרתיים שלא היו עבריינים התמכרו לסמים ולחיי עבריינות, החליט ראשות אגף החקירות לשנות את מדיניות הפעלת הסו־כנים ולהתבסס בעיקר על עבריינים וגורמים מתוך העולם התחתון או המצויים ממילא בשוליו. לאלה קל יותר להשתלב בסביבה העבריינית הרצויה ולהחדר אליה. גם אין חשש שאישיותם ואופיים ישתנו. יש לזכור שעברייני הסמים מגלים בשנים האחרונות זהירות מופלגת, לאחר שהפעלת הסוכנים החשאיים נודעה ברבים.

כיום מפעילים כסוכנים בעיקר עבריינים שנתפסו בביצוע עבירות שונות. תמורת עזרתם לשירות המשטרה מבטיחים להם סגירת תיקים פליליים וגם תמורה כספית מסוימת, השונה ממקרה למקרה. כמובן, גם מבטיחים הגנה לאחר החשיפה. בכלל אפשר לומר שהפ־עלתו של כל סוכן משטרתי, גם אם הוא עבריין, כרוכה בהוצאה של אלפי דולרים מקופת המשטרה; בין אם המדובר בכסף הדרוש למימון רכישות הסמים ובין אם להוצאות שוטפות, כדי שהסוכן יוכל "לשחק" את העבריין העשיר העוסק בסחורות "ספיישל" ומפזר כספים על נשים, בילויים ומועדונים.

כל סוכן חשאי כזה מקבל רשימת יעדים ללכידה. בדרך־כלל רשימה של 15–30 עבריינים מסביבתו הגיאוגרפית, החשודים בסחר בס־מים. הסוכן חותם על הסכם עם המשטרה, מקבל תדריך מקציני מו־דיעין ומתחיל לפעול. יש לו איש־קשר במשטרה המפעיל אותו ונמצא אתו בקשר רצוף. הסוכן בא במגע חשאי רק עם איש המשטרה הזה. הפגישות ביניהם אינן נערכות במתקנים משטרתיים אלא בדירות שכורות, בבתי מלון ובמקומות מפגש שונים. הפגישות קצרות — לדיווח ולקבלת הנחיות. אחרי כל קניית סמים כותב הסוכן דו"ח וחותם על עדות מפורטת. את הסם הוא מוסר למפעיל. כל החומר נשמר בתיק מיוחד לאותו עבריין־יעד.

במקרים רבים מתבקש הסוכן לרכוש שוב ושוב סמים מאותו עבר־יין, כדי להוכיח שמדובר בסוחר סמים פעיל העוסק בצורה שיטתית.

הסוכנים החשאיים נאלצים לפע־מים להשתתף במעשי פשע, כדי לא לעורר חשד נגדם מצד העבריינים שעמם הם מתרועעים. זו בעיה עדינה, ופעמים רבות מצויים קציני המודיעין המפעילים את הסוכנים בדילמה קשה: האם לאפשר את ביצוע העבירה המתוכננת — שוד, התפרצות, גניבה או ניסיון פגיעה בעבריין אחר — ולא לחשוף בטרם עת את הסוכן הסמוי, או לחשוף אותו על־ידי סיכול העבירה ובכך להפסיד את לכידתם של סוחרי סמים רבים בבוא הזמן.

כאשר נאסף די חומר־ראיות נגד עברייני־היעד, מגיע השלב שבו מחליטים הגורמים הבכירים באגף החקירות יחד עם הגורמים המפעי־לים בשטח על "פיצוץ סוכן". אז משלימים את תיקי החקירה, מוצ־איים בבית־המשפט, בחשאי תחת "מטריה" של צו איסור פרסום, פקו־דות מעצר וחיפוש ובלילה אחד "שולפים" מבתיהם ועוצרים, בפ־עולה מתואמת היטב, את כל החשו־דים — 20, 30 ואפילו 50 איש. בדרך־כלל עוצרים בשלב זה גם את הסוכן החשאי, כדי לא לעורר חשד ולהחזיק עוד כמה ימים של "ערפל קרב" אצל החשודים. הסוכן מוחזק אז במעצר נפרד ובתנאים טובים ומיוחדים. החשודים מובאים בפני שופט להארכת מעצר וכתבי אישום מוגשים נגדם במהירות.

בעבר כל "פיצוץ סוכן" ומעצר חשודים זכה לסיקור נרחב בכלי התקשורת. כיום זוהי כבר שגרה וכל פעולה כזאת ומעצר עשרות חשודים בסחר בסמים זוכים לכל היותר לכמה שורות בעמוד פנימי בעי־תונים. במשטרה אין מצרים על כך.

כועסים מאד על דבר אחר: העונשים הקלים, כאמור, שמטילים בתי־המשפט על הנאשמים בסחר הסמים, שרבים מהם בעלי עבר פלילי מוכח בתחום הזה. בהקשר זה מציינים במשטרה, שבמבצעי הסמים האחרונים בהשתתפות סוכנים חש־איים נלכדו סוחרי סמים שכבר נתפסו באותן עבירות לפני שנתיים ושלוש. מאז תפיסתם הקודמת הם הספיקו להישפט, לרצות את עונש־הם, לחזור לעסוק בסחר בסמים ולי־פול שוב ברשתו של סוכן חשאי זה.

הקצין שכותב שירים

אריה סובלמן (משמאל) ודמיאניוק: בלדה בעיתוני נבון

את קצין המשטרה מפקח אריה סובלמן אפשר לראות יושב לצדו של הנאשם בביצוע פשעי מלחמה ותמורים בשירות הנאצים, ג'ון דמי־אניוק, בכל דיון בבית־המשפט. מפקח סובלמן הדובר אוקראינית, נמנה עם הצוות העוסק בחקירתו של מי שנאשם שהוא "איוואן האיום" והוא משמש גם מתורגמנו. אפשר לומר שהוא האיש הקרוב ביותר לדמיאניוק בישראל. הוא משוחח אתו הרבה, חוקר אותו ויודע את כל סודותיו הקטנים, גם מה שאינו זוכה לפרסום בכלי התק־שורת. אבל מעטים בלבד יודעים שקצין המשטרה נעים־הסבר וכסוף השיער שעלה לישראל מברית־המועצות לפני 13 שנים הוא גם משורר, שחידש את כתיבת השירים לפני שמונה חודשים בלבד, לאחר שנים רבות של שתיקה.

על עבודתו כקצין משטרה וכמי שנמנה עם הצוות החוקר את דמיאניוק, אין מפקח סובלמן מוכן לדבר. "בוודאי שיש לזה השפעה עלי ועבודתי הקשורה לדמיאניוק גורמת לי למשהו, להרבה, אבל כרגע זה לא הזמן ולא המקום לדבר על זה".

לעומת זה הוא שש לדבר, ובהתל־הבות היוצאת מהלב, על השירים שהוא כותב. רק על זה בינתיים. הוא בן 43, נשוי ואב לשלושה. לאחר מלחמת יום הכיפורים עלה לארץ. לאחר חצי שנה התגייס למשטרה ומאז הוא משרת בה בתפ־קידי שטח, סיור ויעילה. עד לעלייתו לארץ עסק בנושאי תרבות, אמנות, תיאטרון. אהבתו הגדולה היתה משחק ובימוי ומה התפרנס היה שחקן תיאטרון וזיקן מקצועי. כתב קטעים ושירים להופעותיו שלו ושל הלהקות שבהן שיחק.

כשהגיע לארץ התנתק מכל זה. התחיל קריירה של שוטר. ידע מראש שבישראל קשה להתפרנס ממקצוע של שחקן תיאטרון. הוא השקיע עצמו מתוך השלמה מלאה בעבודה המעשית של שוטר ואחר כך קצין משטרה. 13 שנים לא כתב לא שיר ולא קטע אמנותי כלשהו.

בחודש מרס השנה נפל דבר. "התקיים אז כנס קצינים ארצי ראשון מסוגו במשטרה", מספר סובלמן. "היתה מסיבה של 200 קצינים, ביניהם בכירים מאוד, והד־מות, שעמדו על הבמה ושרו. המעמד היה מרשים מאוד, מרגש. ראיתי את ראש אגף כוח אדם במשטרה ניצב יעקב טרנר יוצא לפני המקהלה ושר מלה. משהו התהפך בתוכי באותו רגע. התר־גשתי מאוד. למחרת בערב הרגשתי דחף פנימי לכתוב. לקחתי עט ונייר והמלים זרמו מעצמן, בלי מאמץ. השיר הראשון שכתבתי היה שיר אהבה לשוטר הוותיק. בזמן כתיבת המלים — המנגינה והצלילים כבר התנגנו לי בראש. המלים הולכות כך: 'שוטר שוטר משמרת קשה, עליך מנמנם בכורסה. שנות השירות — רשימה ארוכה, השיער כסוף — תוצאה... דור השוטר כבר עשה את שלו. כל מה שהשיג — בזכותו אלפי אנשים מודים על יושרו וגם על אומץ לבו'".

לאחר השיר הראשון שכתב, בא "יבול" של עוד 30 שירים בחצי שנה. הוא כתב על נושאים שונים, הרבה שירי־לכת ושירים פטריוטיים למדינה ולמשטרה. כמו למשל השיר לכבוד טייסי חיל האוויר ("כנפי מדינה, ילדי זהירות, תמיד בשמירה מעליה. שמי ארץ כחולים, בהירים נקיים, פתוחים רק לחוג ידידיה"). סובלמן כותב גם על אהבת ארץ ישראל, על ילדים, משפחה, שירי טבע ונופים וגם (איך אפשר בלי זה) שירי אהבה.

"השירים שלי פשוטים, כתובים בשפה ברורה, במלים היוצאות מהלב, והם מובנים לכל אחד", אומר מפקח אריה סובלמן ואינו מסתיר את חלומו שלפחות אחדים מהשירים והמנגינות שכתב יבוצעו על־ידי תזמורת המשטרה ומקהלה של שוטרים. הוא כבר העביר את השירים למי שצריך במשטרה. אחד השירים האחרונים שכתב, לפני כמה ימים, הוא בלדה על השואה על מקרה אמתי שאירע כאשר הנאצים אילצו תזמורת שהיתה מורכבת בר־בה מיהודים לנגן בזמן הוצאות להורג. אחרי שסיימו הנאצים להרוג את כולם הם ירו גם בנגני התזמורת. הבלדה, המותאמת לליווי תזמורת, מסתיימת במלים: "הנאצי עובר משורה לשורה, נפל הכינור ונפלה החצוצרה. נפלו על הארץ עם צליל אחרון, תופים ודילה, גם באס וקונטר־בס. היתה זו תזמורת על־פי הכללים, שכל חבריה היו גיבורים. קיבלו את המוות בקרב האוהב למען צלילי החיים של מחר".

לא קשה לנחש מדוע נכתבה הבלדה הזאת בידי מפקח סובלמן דווקא בעיתוי הזה.

דובק: סיפור ההשתלטות

מאת יונתן שרמן

במשך השנים הצליחה משפחת גהל לדחוק את מייסדי חברת הסיגריות "דובק" מכלל השפעה בחברה עד שהשתלטה כליל על החברה ועל שוק הסיגריות בארץ

אף אם יימצא כי מנכ"ל דובק זרח גהל אכן אשם בחשדות שהועלו נגדו בנושא העלמת הכנסות והב־רחת מטבע חוץ לחו"ל, תהיה לכך־לשפות נקודה חיובית אחת מבחי־נתו: הוא ומשפחתו יזכו בפיצויים בסך מיליון דולר עבור פרישתו מהתפקיד.

הסכם ביטוח חריג זה עורר כמובן ביקורת רבה בבורסה לניירות ערך, שבה נסחרות מניות "דובק". אין זה מקובל בעולם העסקי שחברה מבטחת את מנהלה בסכום כה גדול על השבונה. אך סעיף הביטוח הוא רק אחת הבקורות המעוררות תהיות בחברת "דובק". אחת השאלות היותר מעניינות היא הדרך שבה הצ־ליחה משפחת גהל להשתלט על "דובק" ועל ענף הסיגריות בארץ.

טעות נפוצה היא לקשור את משפחת גהל עם ייסוד חברת "דובק". משפחת גהל הצטרפה לחברה רק ב־1936, לאחר שזו פעלה כבר כתשע שנים. "דובק" נוסדה ב־1927 תחת השם "וסקביץ'־מוס". הרוח החיה בחברת הסיגר־יות היו המייסדים ד"ר ולטר מוס ונחום וסקביץ', שבבעלות משפחתו היה בעבר מפעל סיגריות ברוסיה. מאוחר יותר הצטרפה לחברה גם משפחת פוליקנסקי מדרום אפריקה, וב־1935 הצטרף לחברה ד"ר דוד שנור. מניות "דובק" התחלקו בין חמש קבוצות המשקיעים הללו.

אלכסנדר וסקביץ', בנו של נחום וסקביץ', החל לעבוד בחברה ביום היווסדה: כאשר חברת הסיגריות כללה בית חרושת זעיר בנוה שלום, בדרום תל אביב. לאחר פטירת אביו מונה אלכסנדר למנהל המפעל. ב־1936, לאחר הצטרפות דוד שנור לחברה כבעל מניות, הצטרפה אליה גם משפחת גהל. שתי המשפחות היו קשורות זו בזו וכל אחת מהן רכשה 20 אחוזים ממניות החברה על חשבון חלקן של המשפחות האחרות. ד"ר ולטר מוס ציווה במותו, ב־1955, את מניותיו לעיריית ת"א בשביל המימון של מוזיאון הארץ. המניות של מוס נרכשו אחר כך, בחלקים שווים, על ידי ארבעת המשפחות האחרות.

שלוש המשפחות המייסדות — וסקביץ', ולטר ופוליקנסקי — תמכו בכניסת המשקיעים החדשים שהזרי־מו הון לחברה. ההון איפשר להתחיל בתהליך שהפך את חברת "דובק" ליצרנית הסיגריות היחידה בישראל. עוד לפני הצטרפות משפ־חות שנור וגהל ל"דובק" שונה שם החברה ל"דובק", כשמו התורכי של זן עלי טבק עדינים במיוחד.

* * *

לאחר הצטרפותן של שתי המשפ־חות החדשות ל"דובק" נבנה מפעל החברה בבני ברק, המשמש את "דובק" עד היום. (הוא אמור להיסגר בשנה הבאה עם העברת קווי הייצור למפעל החדש, הנבנה בקרית אריה בפתח תקוה.) המפעל בבני ברק היה המבנה העיקרי של החברה במשך כל שנות פעילותה, ובו החל העימות הפרוץ שבין משפחות וסקביץ' וגהל.

אלכסנדר וסקביץ', שהיה מנכ"ל המפעל, בילה כמעט את כל זמנו בבני ברק בניהול השוטף של החברה. מרטין גהל עסק בנושאים המינהליים וישב במשרד החברה בר־חוב לילינבלום בתל אביב. בשלב זה שימש ד"ר מוס כמנכ"ל החברה. הריחוק הגיאוגרפי והשוני בדרישות העבודה גרמו ליריבות בין וסקביץ' לגהל. וסקביץ' סבר כי תפקידו של גהל הוא שולי במערכת, וטען בלעג כי את גהל אי־אפשר למצוא במשרדי החברה לאחר השעה ש־תיים. לעומתו, סבר גהל כי הוא ממלא את התפקיד החשוב ביותר ותפקידו של וסקביץ' הוא מינהלי ותו לא.

ניהול החברה [illegible] עד למותו, ב־1968, כיו"ר מועצת המנהלים.

ב־1956 רכשה "דובק" את כל המניות של החברה הישראלית לתעשיית סיגריות, שבה היתה שותפה עם משקיעים אחרים מאז 1949. אך הגידול המואץ של החברה החל ב־1963, עם רכישת חברת הסיגריות של "עסיס" מידי האחים בורנו. "דובק" רכשה את המכונות, המלאי, הסמלים המסחריים והמוני־טין של החברה, ונערכה לקראת רכישותיה העתידיות. מדיניות הפי־תוח הביאה את "דובק" למצב, שבו היא מייצרת יותר מ־50 סוגי סיגריות. בעקבות רכישת מפעל הסיגריות של "עסיס" הגיע חלקה של "דובק" בשוק הסיגריות הישראלי ל־53 אחוזים, ולראשונה היא הוגדרה כמונופול.

תוך שלוש שנים השלימה "דובק" את השתלטותה על יתר החברות בשוק, שהבולטת בהן היתה רכישת החברה הישראלית לסיגריות, יצר־נית ה"אסקוט", שחלקה בשוק שלה הגיע ל־20 אחוזים. כמה שבועות לפני כן רכשה את חברת סיגריות "לה". השלמת הרכישות הביאה את "דובק" לשליטה מוחלטת בשוק שנמשכת עד היום, כאשר למעשה התחרות היחידה היא מצד סיגריות יבוא, עליהן מוטלים מכסים גבוהים מאוד, של מאות אחוזים.

* * *

פעולות "דובק" התנהלו על מי מנוחות עד 1968, השנה שבה נפטר אלכסנדר וסקביץ'. וסקביץ', שעסק בין השאר בנושא יצירת סוגי סיגר־יות חדשות, הספיק להשלים את הכנת התערובת ליצירת סיגריית "ברודווי" לפני שנפטר.

עם פטירתו החלו היחסים בין המשפחות להתערער. העימות הרא־שון היה בין אלמנתו של וסקביץ' לבין מרטין גהל בשאלת הפיצויים המגיעים לה. בת שבע וסקביץ' טענה כי מותו של בעלה מהתקף לב נגרם עקב עבודתו המאומצת בחברה והתשישה המתמשכת בת 40 השנה לקו הייצור של הסיגריות. אך גהל, כמנכ"ל החברה, לא הכיר בטענה זו וסירב מכל וכל לשלם לה פיצויים כלשהם על מות בעלה.

המצב החמיר כאשר משפחת וס־קביץ' ניסתה למנות מנהל מטעמה בחברה. על־פי התקנות שהיו נהוגות אז בחברה, כל אחת מהמשפחות היתה רשאית למנות מנהל אחד מטעמה. בשנים הראשונות שלאחר מות וסקביץ' שימש במקומו אברהם רובינובסקי, סגנו ב"דובק" בחייו וחבר קרוב של אלכסנדר וסקביץ'. נחום, בנו של וסקביץ', היה חייל בשירות סדיר בעת פטירת אביו ולא היה יכול להצטרף כמנהל לחברה. לאחר שהשתחרר מהצבא נחום נשלח ללונדון ללימודים על־ידי חברת "דובק", ובתחילת שנות השבעים הסכים בלחצם של מרטין גהל ובנו זרח, שאתו גדל בנעוריו, לביטול התקנה המאפשרת לכל קבוצת בעלי מניות למנות מנהל, תמורת הבטחה כי הוא ימונה לתפקיד מנהל בחברה עם סיום לימודיו.

ההבטחה לא קויימה. נחום ואחותו אילנה זינגל הגישו ב־1977 תביעה לבית המשפט על הוצאת יפוי כוח במרמה, ניהול החברה בצורה מקופחת לטובת מנהלי החברה וריקון החברה מחלק מנכסיה. התביעה הוגשה לאחר שהתברר לילדיו של וסקביץ' כי הם במיעוט במועצת המנהלים של החברה. משפחת גהל נתמכה על־ידי עזבון שנור עקב הסכמים מימים ימימה, ומרטין גהל הצליח לרכוש גם את תמיכתה של שרה בירדמן־פוליקנסקי, אשר החזיקה את מניות קבוצת פוליקנסקי.

התביעה לא התבררה מעולם, ובמשך הזמן צצו משקיעים אשר רכשו את מניות בני משפחת וסקביץ'. תחילה נרכשו מניות אחותו של אלכסנדר וסקביץ' על־ידי יוסי חכמי מחברת הביטוח ופניקס ולאחר מכן נרכשו מניות אילנה זינגל ונחום וס־קביץ' על־ידי עו"ד בן פורת. נראה כי המניות נרכשו עבור חברה שוויצרית בשם "קרבין הולדינגס", המחזיקה בהן עד היום. הרכישות בוצעו במ־חירים שבהם נקבו בני משפחת וס־קביץ', ובכך נמנעה מהם האפשרות להמשיך במאבק. הכוחות החדשים בחברה ידעו מראש כי לא יוכלו להשפיע על החלטות החברה.

אברהם רובינובסקי, שאמור היה לייצג את נחום וסקביץ' במועצת המנהלים בעת לימודיו בלונדון, ואשר תמך בשינוי התקנון כך שנחום וסקביץ' לא יחזור לחברה, המשיך לשרת במועצת המנהלים של "דובק" גם לאחר שהפסיק לייצג את וסקביץ' בעקבות קשריו עם משפחת גהל. גם נושא זה צויין בכתב התביעה שהוגש לבית המש־פט — שרובינובסקי מעל בתפקידו כנאמן ועשה יד אחת עם משפחת גהל.

חלוקת המניות החדשה הבטיחה למשפחת גהל רוב מוחלט ב"דובק" — האחים זרח וחיים גהל מחזיקים 8.9 ו־8.8 אחוזים ממניות ההצבעה של החברה. החברה השוויצרית, שהצביעה עם גהל — ובאחרונה אף הועלו חשדות כי היא בקשרים עם משפחת גהל — מחזיקה ב־14.1 אחוזים ממניות ההצבעה של החברה. עזבון שנור, המצביע עם משפחת גהל, מחזיק ב־7.9 אחוזים נוספים. שרה בירדמן פוליקנסקי, המצביעה אף היא עם גהל, מחזיקה ב־14.4 אחוזים ממניות ההצבעה. בעל העניין היחיד ב"דובק" שאינו נמנה על קבוצת גהל הוא בנק לאומי, המחזיק בחבילת מניות בחברה, כהשקעה.

כיום, בעקבות הידיעות על אי־סדרים בחברה והעלמת כספים בה, החלו בעלי מניות שהיו קשורים ב"דובק" לבחון אם יש מקום לתבוע את החברה על הכנסות שהיו מגיעות להם והועלמו. משפחת וס־קביץ, שהיתה יכולה להיות הנפגעת העיקרית בנושא זה, החליטה כי בשלב זה לא תגיש כל תביעה עד שהנושא כולו יתברר בבית המשפט.

זרח גהל: מונופול

החשדות הפליליים

החשדות הנבדקים כיום ב"דובק" מתייחסים בעיקר להעלמת הכנסות והעברת כספים על־ידי זרח גהל, מנכ"ל המפעל מזה 11 שנה. הרשויות היו רוצות לחקור בנושאים אלו גם את אביו, מרטין גהל, המשמש כיו"ר מועצת המנהלים. אבל גהל האב שוהה בחו"ל ולא נראה כי הוא מתכוון לשוב ארצה בשלב זה.

ככל הנודע, חיים גהל, אחיו של זרח, המשמש כמנהל הייצוא של החברה, אינו חשוד בנושאים אלה.

זרח גהל נחקר על־ידי היחידה הארצית לחקירות הונאה ומחלקת החקירות של מס הכנסה והמכס. החשדות שהועלו נגד זרח גהל בעת הארכת מעצרו בבית המשפט היו בקשר לגניבת מיליוני דולרים מחברת "דובק", רישום כוזב במסמכי החברה, העלמת הכנסות, ניהול ספרים כוזבים והעברת מיליוני דולרים לחו"ל בניגוד לתקנות בנק ישראל.

במסגרת החקירה נבדקו הקשרים בין גהל לבין ספק טבק ישראלי המתגורר בשווייץ בשם שוקי נחמן — אבל נחמן שוחרר בתום החקירה ועזב את הארץ.

הליך דמוקרטי מעורר קנאה

מאת בני לנדאו

בבחירות לסנאט ולבית הנבחרים של קליפורניה גם מצביעים אזרחי המדינה בעד או נגד הצעות־חוק שיסודן ביוזמות פרטיות עצמאיות

לוס אנג'לס

אף אחד מהפוליטיקאים הקלי־פורניים ידועי השם הנלחמים בשצף קצף מתוחכם של מבזקי רדיו וטלוויזיה על קולות המצביעים בתהליך הבחירות היקר, האמור להגיע היום — יום ג' — לשיאו הרעשני, לא מיקד עליו בחודשים החולפים תשומת לב דומה לזו שאותה עורר תריסר הצעות־החוק הנפרדות. הן אמורות להתקבל או להידחות בהצ־בעה ישירה זו על־ידי אזרחי המדינה. מסורת יוזמות ההצבעה, המאפשרת זה 75 שנה לבני המקום לעקוף את נציגיהם בסנאט, ליזום הצעות חוק ולאכוף את רצונם על הממשל, היא הליך דמוקרטי המעו־רר קנאה רבה, חרף אי שלמותו. אילו היה בכוחם של אזרחי ישראל להביע את דעתם באמצעות הצבעה, ולו רק בנושאים שוליים כנסיעות שרים ראוותניות, מינויים פוליטיים בזבזניים ומשכורות עתק לבנקאים מסובסדים, היתה מתחוללת בארץ רעידת־אדמה דמוקרטית. איום לא פחות מרתק מרחף עתה על הממסד הקליפורני. במדינה שהשיקה כמה מהחשובות שבמגמות הפוליטיות בארה"ב, מעוררות ארבע הצעות־חוק סקרנות לא רק כלל־אמריקאית אלא גם כלל־עולמית.

מאחורי הרועשת והמאיימת שב־הצעות — הצעה מספר 64 — עומד הפוליטיקאי המטפטני ביותר במ־דינה, לינדון לרוש. לרוש מתמקד הפעם בנושא האיידס. 500 אלף הנגועים במחלה הממארת מחייבים, לטענתו, את הממשל לחשוף בפני הציבור את מלוא האמת המזעזעת: זוהי מחלה מדבקת. לא רק באמצעות מגע מיני או עירויי־דם מזוהם אלא גם באמצעות מגע שטחי כעקיצת יתוש, נשיקה או מזון נגוע. כל מסורות התברואה מקיימים קשר מפחד של שתיקה, טוען לרוש. המושל יושב על תקציב וירום בן מיליארד דולאר ומסרב לפעול. למה הוא ממתין? עלינו לבדוק את כל תלמידי בתי־הספר במדינה. עלינו לכפות לא רק על הנגועים אלא גם על כל אלה ש"נחשפו" לנגיף, להודות על כך לשלטונות. עלינו להורים כספים. חשוב מכל: עלינו למנוע מהחולים לעבוד במסעדות, לטפל במזון או ללמוד וללמד בבתי־הספר. האיידס הערכוי המוהלל בין שורות ההצעה מבקש להטיל הסגר פיסי — בנוי שאותו כמחנות ריכוז במושבות מבודדות — על הנגועים במחלה.

רעיון רווי שנאה

אם אכן היתה מחלת האיידס מדבקת באמצעות מגע שטחי — כטענת לרוש — קשה היה לדחות את הצעתו. אבל אלפי הרופאים וה־אחיות המטפלים בנגועי המגיפה מהווים עדות חיה שאין הדבר כך. הרעיון רווי השנאה לא יסייע לב־לימת המחלה וכל תכליתו היא לקדם את שאפותיו הפוליטיות של הפוליטיקאי מפעפע־הארס. לרוש, טוענים, אריבי, מפחיד לא פחות מהמגיפה. טיעוניו המטעים איחדו נגדו את כל הקשת הפוליטית בקליפורניה.

"לא הזמנתי את מגפת האיידס כדי לסייע לקריירה הפוליטית שלי", מוחה האיש. הציבור אמנם מבועת אבל היוזמה לא תזכה כאן לרוב קולות.

· הצעת החוק מספר 61 ליכדה נגדה את כל 7000 פקידי הממשל הבכירים ביותר במדינה. באירסוף מבזקי פרסום ורעשים — באמצעות תקציב נדיב של מיליונים — התרו הממסד הקליפורני בציבור המצבי־עים כי פירושה של הצעת ההחלטה הוא התמוטטות הרסנית של כל מערכות הממשל. המזימה המותרת להגביל את משכורותיהם של מאיי־שי המשרות הבכירות בממשל לתקרה של 64 אלף דולר לשנה, ול־אפשר להם לשלם ל"מועסקים עצ־מאיים" לא יותר מ־75 דולר לשעה, עוררה פה זעקת־שבר כמעט מסור־תית. שלוש פעמים בעבר נקראו מצביעי קליפורניה להגביל את הוצאות הממשל ושלוש פעמים היתה תשובתם חיובית. אין פלא שצמרת הממשל המקומי נתקפה חרדה.

"מנהלים המולשים על תקציבים בני מאות מיליוני דולר אינם יכולים להשתכר משכורות מגוחכות כאלה", התמרמרו כל הפוליטיקאים, השו־פטים, אנשי התביעה ומפקדי המש־טרה באוזני מיליוני אמריקאים המתקשים לגמור את החודש. "יתחו־לל פה אסון. כל הטובים והמוכ־שרים יעברו ליוזמה הפרטית. כל צמרת המשטרה תתפטר וכל מערכת החינוך תתמוטט". על הטיעון האחרון היתה למצדדי ההצעה תשובת־מחץ: "אף מורה אחד בקלי־פורניה אינו משתכר 64 אלף דולר לשנה".

אבל בעוד שליוזמי ההצעה אין תקציב פרסום, השקיעו המתנגדים לה מסע־מלחמה יעיל בסכום של 5 מי־ליוני דולר. הם מנבאים רעידות אדמה ללא אמצעי חירום ושריפות ענק ללא שירותי הצלה. הם חוזים התפטרות המונית של שוטרים ופר־ישה כללית של שופטים. הם נקטו שיטות מפחידות דומות גם בעבר. הפעם הבטיחו אמצעי השדולה נוקי־ הצעת החוק, הם טוענים, כוללת לא פחות מ־43 שגיאות ניסוח. אם אכן יתחולל האסון, נתקע אותו בער־כאות במשך שנים.

להשלים את האנגלית

את הצעת־החוק מספר 63 יזם הב־לשן הקשיש והמאסתר (המוצא יפני) לשעבר ס"י הגאיאקווה. לכאורה אין זו אלא הצעה גיגינית ותמימה. היא מבקשת לקבוע כי שפתה הרשמית של קליפורניה היא השפה האנגלית. "זוהי הצעה סמ־לית", טען הבלשן בקול רך. "היא אמורה לעודד את המהגרים ללמוד אנגלית ולהיות גורם מאחד". המתנ־גדים סבורים אחרת. מודעים לעצמ־תם המספרית הגוברת — הם מא־יימים להטביע את קליפורניה ברוב "בלתי לבן" כבר בשנת 2000 — הם מתייחסים להצעה כאל מזימה שנועדה למנוע בכוח הכלכלי ול־הנציח את עליונות ה"אנגלוס". מתנגדי ההצעה סבורים כי הדיון לאפשר לאזרחי קליפורניה לתבוע לדין, במטרה לכפות שימוש מוסכם בשפה האנגלית — לא ספרדית, לא סינית, לא קוריאנית, לא עברית — יטבע "הקטת קשר" עם התוך נכבד של האוכלוסיה. הבעיה היא שכבר עתה מדברים פה ב־90 שפות. קלי־פורניה היתה למגדל־בבל מודרני. מהגרים רבים מסתדרים לא רע ללא מלה אנגלית אחת. עד כה עוררה ההצעה המאוחדת רק מחלוקת. עם זאת נראה כי תזכה לרוב.

הקרב שבקרבות ניטש פה בחד־שים האחרונים על הצעת־החוק 65. פרטיה המלאים המרתקים — ברוחה לאלה של הצעות־החוק האחרות — לוטים בערפל סמיך של פירושים, הטעיות וחוסר מידע. דומה שאף אחד אינו קורא פה את הטקסט המלא של הצעת החוק. בני קליפורניה מאזינים לקרב־הפרסומת הבנוש על המרקעים וגלי האתר. מעיים רבע מכם בפוליטיקאים המצדדים בהצעה זו או אחרת, בוהים בבמה מזכבי שלגוע הזאים נגדה ומגיעים לא פעם למסקנות מוטעות לחלוטין.

הצעת־החוק 65, למשל, מבקשת למנוע את הרעלת מי השתייה בקליפורניה לא רק באמצעות אכיפת קנסות כבדים על מפעלי התעשייה המזהמים, אלא גם באפשר רה לאזרחים מן השורה לתבוע את העבריינים לדין ואף לגרוף לכיסיהם אחוז מסוים מסכום שיוטל על־ידי בתי־המשפט. מתנגדי ההצ־עה — ביניהם של חברות הנפט שאברון — מצאו דרך מתוחכמת להכשלתה. הם השיקו מסע פרסום אלמוני שנועד להמחיש כהצעה חלושה ובלתי יעילה, המזכה מספר רב של גופים ממשלתיים ובגאיים מוחים בסמור מלא. "הבצע נגד 65", תובעו פה כל מבזקי הפרסום. "אנו זקוקים לחוק הרבה יותר תקיף". לאמריקאי מן השורה אין הרבה זמן או סבלנות ללמוד את הנושא. מיליונים יצביעו היום לסנאט ולבית הנבחרים כשהם סומ־כים על מידע עמום בלבד באשר להשלכותיהן המדויקות של הצעות־החוק. ההליך מדבר פה בהחלטיה, כאמור, אינו מושלם. אבל הוא השבי סברי להשאירו רק בידי הפו־ליטיקאים המקצועיים.

תמיכות נדיבות לשונאי המדינה

מאת משה קול

מעולם לא היה במדינתנו, וביישוב לפני המדינה, מתנה כה גדולה של שונאי ציון כמו עתה. המתנה הזה גדל עקב התמיכות הנדיבות מאוד של הממשלה ושל הנהלת הסוכנות היהודית. כסף שאוספים למען מטרות ציוניות התיישבותיות וחלוציות בתפוצות, ניתן ביד רחבה למוסדות אנטי־ציוניים. עתה התברר שאפילו לפנימיות חרדיות אנטי־ציוניות בתפוצות מחלקים כספים ביד נדיבה, וזאת על־ידי אפוטרופוס יהודי ולא על־ידי מוסדות ציבוריים. במדינה ניתנים כספים "יהודיים" למפלגות דתיות חרדיות לפי אינטרסים מפלגתיים וללא עקרונות. החלטות היועצים המשפטיים של הממשלה לקיים משטר של חלוקה לפי עקרונות, אינן נשמרות. מספר המשתמטים משירות בצה"ל גדל למספרים שלא היו מעולם מאז הקמת המדינה.

המדינה והסוכנות מגדלות כאן מתנות של שונאי הציונות. ישראל היתה למרכז הגדול של לוחמים בציונות, המפרנס את האנטי־ציונים בתפוצות. הוועד הפועל הציוני החליט להפסיק את התמיכות בישיבות האנטי־ציוניות — אולם הנהלת הסוכנות בחרה ועדה, שדיוניה יימשכו זמן רב, כדי לא למהר לקיים את ההחלטה.

לא ברור ממי פוחדות הנהלות הסוכנות. הרי הגורמים האנטי־ציוניים הללו בתפוצות אינם תורמים למגביות, אלא אוספים כספים רק למוסדותיהם. רוב כספי המגביות נאספים על־ידי הקהילות הקונסרבטיביות, הרפורמיות והליברליות, ועל־ידי יהודים אוהבי ישראל שאינם קשורים לגוף כלשהו. אשר לישראל, יש לנו עתה קואליציה גדולה שלא היתה דוגמתה והיא אינה תלויה במפלגות הדתיות. מדוע לא יבואו המערך והליכוד לידי הסכם להנהיג נוהל ממלכתי תקין לשימוש בכספי המדינה. שתי המפלגות הגדולות גם יוכלו להידבר על מתן שוויון זכויות במדינה לזרמים הדתיים הקיימים בעם היהודי.

מצב קואליציוני כזה נדיר בתולדותינו, ולכן יש לנצלו כדי לתקן עוול היסטורי במדינה. אני יודע הסקנדלים מצד חוגים חרדיים נגד הרפורמים והקונסרבטיביים במדינה. הודעתו של הרב הראשי הספרדי מרדכי אליהו כי "אין חופש פולחן בישראל" היא שערורייה. הודעה זו מנוגדת למגילת העצמאות של המדינה, שהבטיחה "חופש דת, חופש מצפון ושוויון זכויות לכל האזרחים". היא מנוגדת להחלטות בית־המשפט הגבוה לצדק של המדינה. שר הדתות חייב לדעת כי תפארתו לא תהיה על התעלמות מהזרמים הלא־אורתודוקסים במדינה.

בישראל קיימות כיום תנועות של היהדות המסורתית והמתקדמת שאליהן משתייכים אלפים רבים של יהודים ישראליים. יש להן קיבוצים, תנועות־נוער ובתי כנסת בכל רחבי הארץ. הן אינן יבוא מארה"ב, כפי שאמר השר. אין גם מה להתבייש בעולים מהתפוצות הנמנים עם קהילות אלה. הרב שלמה גורן רוצה לתת להן מעמד של קראים; זה לא יקום ולא יהיה. הרב גורן וחבריו יצטרכו להשלים עם כך שהיהדות האורתודוקסית היא מיעוט בעם היהודי. הרב גורן אומר שיהודים אלה כשרים, אך לא רבניהם. הרבנים הללו הם מנהיגים ציוניים למופת ואין להפריד ביניהם לבין מאות אלפי קהילות. לכן אני פונה למערך ולליכוד: הסירו את החרפה מהמדינה והעניקו מעמד חוקי לכל זרמי היהדות. תיפסק הדריסה וההפליה בבדיגת היהודים כלפי יהודים.

ולמסורתיים והמתקדמים אומר: התלכדו יחדיו למאבק ציבורי נגד הקיפוח וילכו אחריכם הטובים בבית ישראל במדינתנו. הפסיקו להיכנע למסגר הרבני המקפח, הסוטה בהתנהגותו את עקרונות היהדות. הרבנים הגדולים בעמנו מדורי דורות ביקשו להתאים בין ההלכה לצורכי כל תקופה. הרבנים האורתודוקסים בישראל דנים את מדינת ישראל כהמשך הגלות (לפי דברי הרב גורן). הקמת המדינה הפתיעה את האורתודוקסיה האנטי־ציונית; המדינה קמה נגד רצונם ונגד רצונם, אך עתה הם "זוללים" אותה, כי לוקחת כספי מותר אפילו מהגויים...

בקרוב תציין המדינה 40 שנה לקיומה. היתכן המשך הקיפוח של הזרמים הגדולים בעם היהודי במדינתו. הסוכנות היהודית חייבת לחדול מתבססי ההשתייה ולקיים את החלטת הוועד הפועל הציוני.

הוועידה האירופית של עליית־הנוער

עליית־הנוער מקיימת השבוע ועידה אירופית של ועדותיה ופעיליה. זוהי הזדמנות לגולל בפני הציבור את משימותיה עתה בישראל ולהשיב על התקפות הבלתי צודקות עליה. מאידך גיסא, מותר כי הפרויקטים ללימודים בישראל אינם גדולים. זה שנים רבות שמספר הבאים ללמוד בישראל אינו עולה על אלף בשנה. הציונים מפחדים לשלוח את ילדיהם ללמוד כאן, שמא יתאהבו בישראל וירצו להישאר בה, או לחזור אליה. הגם מציאות זו אינה מחייבת את ההנהלה הציונית וכל העסקנים הציונים בתפוצות לחשבון נפש.

עליית־הנוער זקוקה עתה לתמיכה ציבורית גדולה. החינוך המצוין במסגרות, בכפרי־הנוער ובקיבוצים נתן פרי הילולים. זוהי ציונות בהגשמתה הטובה ביותר; לגדל דור בריא ומאמין בטוב בישראל. זוהי הדרך לשכבות המצוקה — להביא אורה ותקווה במשפחותיהן.

קמפוס חדש ליהדות המתקדמת

התנועה ליהדות מתקדמת הקימה בירושלים קמפוס גדול ומפואר השבוע הוא עתיד להיחנך. תנועה זו — זרם חשוב ביהדות ובעיקר בארצות־הברית — העבירה מכבר את מרכזה העולמי לירושלים. הקמפוס החדש הוקם על־ידי המכון ללימודי היהדות של התנועה (ההיברו־יוניון קולג').

מוטב היה לקרוא בעיתונים, ששר הדתות לא יבוא לבקר במאורע חשוב זה. הרי הציונות והמדינה חייבות להתברך בהתפתחות הזאת של היהדות הרפורמית. די להקוף אותה בשל מיעוט מבוטל של רבנים לא נבונים בארצות־הברית שקיימו פעם חתונה משותפת עם כומר. התנועה כולה הסתייגה מהמעשה, אולם הוא מנוצל שוב ושוב כדי להוקיעה.

לתנועה יש בישראל שני קיבוצים, תנועת נוער, מתנות קיץ של נוער מחו"ל וקהילות. הקמפוס החדש שעלה מיליוני דולרים ירחיב את פעילותה בכל הארץ ובגולה.

בגידת התלמידים ברבם

אלה הרואים עצמם כתלמידיו של בן גוריון מתעלמים ומתכחשים מתפיסת היסוד שלו שבוטאה במגילת העצמאות ובצוואתו המדינית — לסגת מכל השטחים שנכבשו במלחמת ששת הימים במסגרת חוזה שלום

מאת מתתיהו פלד

חגיגות שנת המאה להולדתו של דוד בן־גוריון אורגנו באופן שמציגו כמנהיג לאומי שהלך לעולמו ללא כל צוואה מדינית לגבי בעיותיה המרכזיות של ישראל כיום: גורל השטחים הכבושים. האחריות לכך רובצת בעיקרה על אלה המתקראים "תלמידיו" שהם יוצאי רפ"י לקבוצותיהם. אלה טרם התאוששו מן ההלם שתקפם כאשר קרא בן־גוריון לממשלת אשכול, לאחר מלחמת ששת הימים, להודיע כי כל השטחים שנכבשו במהלכה יוחזרו במסגרת חוזה שלום בין ישראל לשכנותיה. מיד לאחר שהשמיע קריאה זו רצו אליו "תלמידיו" לשכנעו לחזור בו והצליחו רק באופן חלקי. הוא הסכים להוציא מן הכלל את ירושלים ואת רמת הגולן אך לא חזר בו מקריאתו. במבוכתם כי רבה מיהרו להסביר כי "הזקן" אמנם הזקין וכי אין להבין את קריאתו כפשוטה אלא על רקע תורתו כולה, תורה שהם מעולם לא הבינו.

במשך שנות הנהגתו חזר ב.ג. בעקביות על עמדתה של מדינת ישראל כי היא מוכנה לשלום מתוך נכונות לשאת ולתת, כמתחייב מהסכמי שביתת הנשק. הסכמים אלה נכרתו, כאמור בהם, "על מנת להרחיק את הסכנה הנשקפת לשלום... ולהקל על המעבר מן ההפוגה הקיימת לשלום של קבע"; אך היו שהאשימוהו כי תוכו לא היה כברו וכי בפועל הערים ב.ג. מכשולים בפני כל נסיון לאפשר מעבר זה לשלום של קבע. קריאתו לאחר מלחמת ששת הימים מהווה עדות ברורה כי מדיניותו המוצהרת ביטאה רצון כן לממש את המעבר לשלום בגמ"ש, תוך קבלת העיקרון שהנחה את הסכמי שביתת הנשק, השולל את "השימוש בכוח צבאי לשם פתרון שאלת ארץ ישראל".

השאלה אם אמנם נוצרו או יכלו להיווצר לפני מלחמת ששת הימים תנאים המאפשרים מעבר לשלום תוסיף להיות שנויה במחלוקת. אך אין ספק שקריאתו של ב.ג. לאחריה עולה בקנה אחד עם תפישתו העקרונית ביחס לתבואה של ישראל לשלום ואלה לא כללו את התנאי של התרחבות טריטוריאלית.

לנין וטרוצקי

לפיכך גם חלק ב.ג. על מדיניותה של ממשלת ישראל שהעדיפה מצב של "לא שלום ולא מלחמה" שאת טעמו לא הבין. מאלף סיפור של שמעון פרס על אודות הערכתו של ב.ג. את לנין שראה את "ההתכחשות" של טרוצקי כשהעדיף מצב כזה מיד לאחרי המהפכה הקומוניסטית ("הארץ" 17 אוקטובר). אך לא פחות מאלפת העובדה שפרס לא הבין כי בתוקפי אותו הגיון כדבר חובתו של מנהיג להכריע ולא להתחמק נמצא גם משה דיין שנהג ונועה כאשר העדיף מצב כלאיים זה לאחר מלחמת ששת הימים.

ההתנכרות של "תלמידיו" לתפישתו המדינית של ב.ג. התגלתה במלואה לאחרונה במהלך הויכוח של התיקון לחוק יסוד: הכנסת. הקובע את התנאים בהם תיפסל לעמוד רשימה המבקשת להתמודד בבחירות. בנוסח שהובא לקריאה ראשונה הוצע, כי התנאי הראשון יהיה קבלת אופיה של מדינת ישראל כמוגדר במגילת העצמאות. אך נוסח זה לא היה מקובל על "הליכוד" ויוצאי רפ"י והוא נדחה. במקומו התקבל התנאי של הכרה במדינת ישראל כמדינתו של העם היהודי. העובדה שהמערך כולו תמך בנוסח שנדרש על ידי הליכוד מעידה יותר מכל על התכחשותם של תלמידי ב.ג. לתורת רבם.

בן־גוריון: סילוף

ביטוי ממצה

מגילת העצמאות היא הביטוי הממצה לתורתו המדינית של ב.ג. ראשית, היא מאשרת את הקמתה של מדינת ישראל כ"מדינה יהודית", כמוגדר בהחלטת החלוקה של האו"ם. בכך היא גם מכירה בזכותם של הפלשתינים להקים "מדינה ערבית" לצידה של ישראל. ואמנם, על יסוד תפישה זו הורה בשעתו ב.ג. לנציג ישראל באו"ם למחות על סיפוח השטחים שממערב לירדן על ידי עבדאללה. שנית, מגילת העצמאות מבטיחה שוויון לאזרחי המדינה שאינם יהודים. כאשר גיבש ב.ג. את תפישתו זו עמדה כנגדה תפישתם של "ארגוני הפורשים" שהתגלגלה בתפישתו המדינית של "הליכוד". התנגדותם של אלה למגילת העצמאות לא היתה עיונית בלבד והם ניסו לשלול אותה בכוח על מנת להגן עליה ובשמה הורה ב.ג. על פעולה צבאית נחרצת, שמיגרה את נסיון ההתנגדות בעודו באיבו. אולם ההתנגדות לתפישתו של ב.ג. מעולם לא נעלמה, והיא הוסיפה להפיח חיים ב"תנועת החירות" ואחר־כך ב"ליכוד".

אך בעוד תורת המתנגדים לב.ג. עשתה לעצמה נפשות, במשך הזמן הלכה תורתו של ב.ג. המופיעה בלשון בהירה במגילת העצמאות ותחולשה, עד שאיבדה כל אחיזה בעם. התהליך אינו מפליא, שהרי מעולם לא הסכימו "תלמידיו" להעניק מעמד חוקי למגילת העצמאות. ומשנעשה נסיון ראשון להכיר בתוקפה של מגילת העצמאות בחוק יסוד, התברר, כי דווקא המתיימרים להיות תלמידיו של ב.ג. ונושאי מדיניותו המדינית, נחפזו למנוע את הדבר. מעולם עוד לא קרה שעם יתבייש כך במגילת העצמאות שלו ולא יסכים אפילו לאזכרה בחוק.

פטרוס וישו

אך לא נדירה התופעה שתלמידים מתכחשים לרבם כפי שהתכחשו יוצאי רפ"י, ועימם כל מפלגת העבודה, לתורתו של ב.ג. התנגדותם לאיזכורה של מגילת העצמאות בחוק, ממש כמו התעלמותם מצוואתו המדינית האחרונה, הקוראת להסתלקות מן השטחים הכבושים — שהקשר ביניהם אינו ניתן לטשטוש — אינה תכסיס לשעה. התכחשות אריעית לתורתו של מורה הדור מוכרת להיסטוריה ומודגמת בסיפור על אודות פטרוס שהתכחש לישו שלוש פעמים בחייו אך היה נאמן לתורתו לאחר מותו. "תלמידיו" של ב.ג. מתכחשים לעיקר מיצוותו המדינית של רבם והתכחשות זו, שתולה בהירה, נמשכת לאחר מותו. אין ספק, כי לדעתו של ב.ג. ישראל בגבולות שביתת הנשק היתה זקוקה לשלום ולא להתרחבות וצוואתו האחרונה היא שיש לחתור לשלום ולוותר למענו על השטחים שנכבשו בשנת 1967. בדברים נוספים שאמר מאז המלחמה ועד מותו הבהיר, כי עדיף בעיניו יישומו של עקרון החלוקה הקנה לעם הפלסתיני זכות למדינה משלו במערב לירדן, על פני הרחבת גבולות המדינה. ולא בקרה הוא שטיעוניו המנוקלטים בשאלה זו אינם זוכים לשידור חוזר בכל מערכת השידורים המשמיעים את קולו של "הזקן" בשנותיו האחרונות. השמעתן רק הייתה מגבירה את מבוכת "תלמידיו" ומבליטה את בגידתם בתורתו.

ולדהיים ומנהג בת היענה

מאת ד"ר אבי בקר

הכותב הוא מנכ"ל הקונגרס היהודי העולמי בישראל

איתרע מזלו של פולס ובו־ביום שבו שלח חצי ביקורת נגד המאבק בוולדהיים, ובמיוחד בקונגרס היהודי העולמי ("בוחני קיסור נגד ולדהיים", "הארץ" 31.10), נאלץ נשיא אוסטריה להודות בשקר נוסף במסכת השקרים על עברו הנאצי הפעיל. הפעם, בעקבות פרסום הדו"ח המקורי של הוועדה היוגוסלאווית הממלכתית לפשעי מלחמה מ־1947 שהאשימה את ולדהיים במעורבות פעילה בביצוע הרצח ההמוני בהרי קוזארה באביב ובקיץ 1942. שוב שינה ולדהיים את גרסתו והודה כי אכן נטל חלק בפעולה שנקראה על־ידי הנאצים מבצע "שמירת סדר". הכל שפולס נזקק לטיעון שנפסף בו כמה אוסטרים צעקניים, בהאשימו את הקונגרס היהודי העולמי בגרימת אנטישמיות, ובכך טיאטא כמחות לשפיח את בעיית האנטישמיות באוסטריה.

אחד הלקחים המעניינים מפרשת ולדהיים — ופרשנים רבים בחו"ל העידו עליך — הוא שבפעם הראשונה נאלץ העם האוסטרי להתמודד עם עברו הנאצי. בניגוד לאומה הגרמנית אשר עברה תהליך מכוים של הלקאה עצמית וטיהור פוליטי, הסתתרו האוסטרים כל הזמן מאחורי הסיפור המפוקפק כי הם נפלו קורבן לנאצים. נשכחה העובדה כי אוסטריה היתה מאז ומתמיד חממה לאנטישמיות בביטוייה הארסיים ביותר. היטלר, שהתגאה בחינוך האנטישמי שקיבל בוינה, ראה בראש עיריית וינה מתחילת המאה קרל לואגר, שהיה שונא יהודים פאתולוגי — דמות נערצת להיקר.

עם קהילה מצומקת של 8,000 יהודים (רובם לא פעילים בקהילה) באוסטריה, אשר לראות בגילויי האנטישמיות שם חולי עמוק ובוערים — אנטישמיות ללא יהודים. פטר מיכאל ליגנבב, עורך המגזין "פרופיל" (מהיחידים ששירתם באוסטריה דברים נגד ולדהיים), אמר כי ברגע שאתה אשם בהריגתם של מיליוני יהודים אין כל צורך ביהודים נוספים מסביבך כדי שתדע כי אתה שונא אותם. חברו הראלד לייאופולד־לוואנגל, ראש האגודה הווינאית ע"ש זיגמונד פרויד, מגדיר את התופעה בלשון פסיכיאטרית ומתאר אותה כחולי האוסטרי: הפנטזיה שבשלילת המציאות. מזה כמה שנים נערך באוסטריה סקר דעת קהל על אנטישמיות והתוצאות החרידו ושדמתו: 70% מהעם האוסטרי מגלים עוינות ברורה כלפי יהודים; שליש מתוכם מביעים שנאה ממשית ליהודים ושליש נוסף רואים היהודים כ"בוזים ומאוסים", כמי שנוכחותם גורמת דחייה פיסית.

פולס מנסה ללעוג לקונגרס היהודי העולמי (תוך פגיעה אישית בראשיו) וחוק כי נכשל בניסיונו למנוע את בחירתו של ולדהיים לתפקיד נשיא אוסטריה. לכן הוא אינו רואה ובוודאי בעובדה שוולדהיים נושא מוקצה מחמת מיאוס בקהיליה הבי"ל, אינו מוזמן לשום מדינה נאורה ואין רוצים להיראות בחברתו.

האם הקונגרס צריך לכלכל את מדיניותו נגד נאצים על־פי חישובי הצלחתם בבחירות? מאבקו של הקונגרס היהודי העולמי נגד קורט ולדהיים הופנה בראש ובראשונה כנגד המגמה להשכיח ואף להכחיש את השואה, לטשטש אחריות ולהפוך אותה לאנקדוטה של מה בכך בדפי דברי הימים של האנושות (כתגובתו להאשמות אמר ולדהיים: "רק מילאתי את חובתי" ובעצם "לשני הצדדים היו קורבנות"). בניגוד לדברי פולס, המנסה להטיל דופי בכך שהוא מכנה "הלגיטימציה הדמוקרטית" של הקונגרס, מר אדגר ברונפמן נבחר לכהן קדנציה שנייה כנשיא הקונגרס היהודי העולמי בעצרת הכללית השמינית שהתקיימה בירושלים בינואר 1986, בנוכחות 600 צירים אשר ייצגו את מנהיגות 70 קהילות יהודיות ברחבי העולם, ארגונים יהודיים ציוניים, לרבות המפלגות בישראל וההסתדרות הציונית העולמית. בדיונים שנערכו במוסדות הקונגרס הובעה תמיכה חד־משמעית במאבק כנגד ולדהיים.

בעוד שבמקומות אחרים נהג פולס לתבוע מישראל סטנדרטים מוסריים גבוהים, אין הוא רואה בעיה רצינית בעובדה שנשיא אוסטריה נתגלה כשקרן. ושואל: "האם כל השליטים בעולם השלישי אשר שכירויים לוחצים את ידם ללא היסוס, משמשים דוגמה ומופת לאמירת אמת?"

תחילה יש להדגיש, כי מעשי הנאצים הוגדרו כבר במשפט הבי"ל כפשעים נגד האנושות. ולכן אי אפשר לראות במאבק נגדם התערבות בעניינים פנימיים. מעבר לזאת, גם אלה השואפים ל"נורמליזציה" של הקיום היהודי ונוטים להימנע מהעלאה תכופה מדי של השואה בהוויית הזרוע, אינם יכולים שלא להודות בזכותה של מדינת ישראל להשמיע קולה [illegible] קים.

אכן היו באוצרי צרעים־בולדהיים, וזו גם טענה שמשמיעים הגורסים את הגבבת הזמן, המיוחד בפרשת ולדהיים הוא בעובדה ששיקר ביודעין על אודות עברו כדי לבנות לעצמו קריירה ציבורית דיפלומטית בין־לאומית מהודרת — דרך כהונת שגריר בקנדה, שגריר באו"ם, שר החוץ של אוסטריה, עד שכהן למעמד "האזרח מספר 1 של העולם" כמזכ"ל האו"ם, הארגון שלמרבית האירוניה הוקם ב־1945 כקואליציה אנטי־נאצית. האם זה כשלעצמו לא די בו לשבור את "מחסום הבושה" של האירופה הדיפלומטי המקובל? האם לא מספיקה העובדה, בעבור מדינת ישראל, כי ולדהיים שירת במסירות ובהצטיינות שלוש שנים בבלקנים לצדו של הגנרל אלכסנדר לוהר, אשר נתלה בסוף המלחמה בגלל פשעי מלחמה, לרבות שירות במפקדה ששלטה על העיר סלוניקי בחודשים מרס־אפריל 1943 שבמהלכם נשלחו 40 אלף יהודי העיר לתאי הגזים באושוויץ. האם לא מספיקה העובדה שיחידת המודיעין של ולדהיים (שהוא היה בה סגן המפקד) טיפלה במישרין במשלוחי היהודים של האי קורפו לאושוויץ (יוני 1944), וכי ולדהיים עצמו חתם על מסמכים וכתבי הסתה שקראו לרצח יהודים?

השאיפה לנורמליזציה ושקט דיפלומטי ביחסי החוץ של ישראל היא ברורה ומובנת. גם ביחסים עם אוסטריה אפשר למצוא נקודות לחיוב, וכן יש להבחין בבירור בין האיש ולדהיים לבין האפשרות לשיפור היחסים עם העם האוסטרי. כמובן, מבלי להתעלם ולמחוק את משקעי העבר. תודעת השואה והעבר הטראומטי המשותף הפכה להיות אולי הוויקוש המרכזי בקשרי מדינת ישראל והתפוצות, ואסור שינהג בה מנהג בת־יענה.

הדוגמטיות המודיעינית והמחדל

מאת תא"ל (מיל') יואל בן־פורת

(תגובה למאמר "המבר אשר להפתעה במלחמת יום הכיפורים" מאת תא"ל (מיל') אהרן לבין, "הארץ" (12.10.86)

באוקטובר 1973 נכנה המחבר על קבוצת אנשים במודיעין אשר המיטה אסון על ישראל. שורת ההגיון, הגינות ואף הצדק המוסרי היו מחייבים את החבורה הזאת להעלם דום ולא להמשיך להטעות את הישנה.

מעודי לא קראתי מאמר כה מסולף, כה שקרי. במקרה זה נכונה מימרה אנגלית חכמה: "יכול אתה לאמז עיני חלק מהבריות חלק מהזמן, אך לא את כל הבריות כל הזמן".

זה שלוש שנים אני עוסק בחקירת המחדל ובנסיון להבין ולהסביר את אשר עוללו עמיתיי לפני י"ג שנים. אני רואה עצמי מוסמך להקשות ולסתור דברי המאמר הנזכר.

בוגרי המחדל ודובריו מנסים להתחמם לאורן של שתי הפתעות גדולות — האמריקאית והרוסית — ב־1941. אין דבר משותף ואין דומה ביניהן לבין הפתעת יום הכיפורים זולת התוצאה — ההפתעה. הכותב נזקק לתאוריית "האותות והרעשים" של רוברטה וולשטטר מלפני 40 שנה. תאוריה שמעולם לא היתה נכונה והיא מופרכת הדשות לבקרים. גרעינה, כפי שגם נכתב הוא, שיש מידע נכון ויש מידע סותר ומטעה, שהוא בבחינת "רעשים". על רקע הרעשים לא מבחינים באותות. כלומר, לא יכולים לבור את הבר מן התבן. קודם כל, לחקלאים יש פתרון לברור את הבר. מוזיקאים ובעלי אוזן חכמה יודעים גם להבחין בין באך לבטהובן. אכן, נכון שהיו כמה רעשים ערב יום כיפור במידע המטעה ממקורות זיבוריות. אך האותות היו כה חזקים וממקורות כה בכירים, שגם אוזן בלתי מיומנת יכלה להבחין בין הביטלס לבין ברהמס. הרעשים עליהם מדובר היו במוחותיהם האטומים של בעלי הדוגמה, המכונה בטעות "קונצפציה".

אומר הכותב: "במצבי קונפליקט ואי יציבות בכלל אין אפשרות לשקול ולהעריך מידע זורם שהוא בדרך כלל מקוטע, מעורפל וסותר, שלא על בסיס הנחות יסוד כלשהן". עד כאן נכון. קונצפציה היא דבר הכרחי במודיעין ובכל תחום של חשיבה מופשטת. אך קונצפציה במהותה אינה דבר קשיח ואטום. קונצפציה ראויה לתאר זה, כל עוד היא פתוחה לקלוט עובדות חדשות וסותרות, להסתגל ולהסתגל למציאות משתנה. הדבר שמאפיין בלי מציאות בעיקר זו שבתחום המדיני־צבאי. אמ"ן של אז נשא את שם הקונצפציה לשווא. מה שהיה הוא דוגמה אטומה, המתקפת בפני מידע מודיע ולא חושב מהי עצמת עובדותיו ומקורותיו. כמו ראה וקדש, דרוש. כמו המרקסיסט הוד דוגמה של הקוריה בוותיקן. אמ"ן שקע בקיבעון בו נקבע שאין מלחמה כיוון שאין לערבים יכולת אווירית, ונוספו לכך דעות קדומות של יהוס אלות יד, סמכום ואין אונות לערבים.

מהחקירה מתברר שלא תמיד היה כך. עד אמצע 1972 הערכות אמ"ן תאמו את המידע ואת המציאות באזור. מאז ועד אוקטובר 1973 נפער הדרגתית הפער בין העובדות לאמונות הפלות. לשיא הגיעו שם בינואר 1973, עת כתבה "אין למצרים אופציה צבאית עוד להרבה מאוד זמן".

זו גם הכוונת בדברי לבין. החל מפברואר 1973 זרם לאמ"ן מידע רב וממקורות עילית, לפיו המצרים והסורים ביותר יוצאים למלחמה במאי. גם תאריך המלחמה היה ידוע. החל מאפריל הבחנו בתנועת כוחות, בד בבד בשורת הנדסיות ועוד. דיין ואלעזר, אשר קיבלו אז חלק מהמידע הגולמי, הוליכו להכין את צה"ל למלחמה במאי. הוכנה תוכנית "כחול לבן". המלחמה נעצרה בעקבות לחץ סובייטי מסיוני, כי מלחמה במועד זה עלולה היתה לטרוף כל קלפיהם, ערב פסגת ניקסון וברז'נייב ביוני 1973.

אמ"ן הסביר באפריל שמטרת ההכנות המלחמתיות אצל הערבים הוא ליצור "אווירה" לקראת הפסגה, כדי להפעיל לחץ על המעצמות.

בין מאי לאוגוסט הובהר לאמ"ן על ידי מקור מידע אמין מדוע לא התרחשה מלחמה במאי. אנשי ההערכה כנראה אף לא קראו חומר זה, כיוון שהוא לא היה נוח להם, שהרי כבר פסקו שאין מלחמה באביב, והיא אכן לא התרחשה. אין אדם סביר מוזה להסביר מדוע לא התרחש דבר אשר בלאו הכי העריך שהוא בלתי אפשרי. עם התקליט הזה של "סבירות נמוכה" רץ אמ"ן עד צהרי יום כיפור. דיין ואלעזר איבדו מגעיהם בצה"ל על הכנותיהם למלחמה במאי. אמ"ן ניפח את בטנו מרוב השיכבות עצמית, כי צדק, כביכול. באוזנתנו ושתאנתנו הביאה להטעיית הכל כבר במאי, דבר שניתן היה למנוע אילו עיין אמ"ן במידע. הוא צריך מסיבה לא ולבטוח. אילו למד מתוך המידע מדוע לא היתה מלחמה במאי. לא היה טועה באוקטובר. היה מצפה למלחמה.

גם זה התברר רק לפני שנה בתחקיר של הפתעת יום כיפור, תחקיר אותו סירבו לעשות אנשי תקופת כתר־המחדל, וגם לבין עד היום לא מזה ולא עשה מאומה שהעניין יילמד וייחקר.

המחבר טוען: "ברור שתכנית ההונאה לא השפיעה כמעט להולכין על המערכת המודיעינית שלנו". מכופציה, לראשונה אני שומע זאת, בניגוד לכל מה שנאמר ונכתב בסביבה זאת עד כה. ההונאה המצרית היתה תפורה תפירה גסה ובלתי מתוחכמת. די היה להעלות אפשרות שהונאה בפנינו, וזו היתה קורסת כבניין קלפים. אחד מבכירי המקורות אף מסר ב־2 באוקטובר שתרגיל הפליות היא הונאה למלחמה שתבוא בעקבותיו. ההונאה היתה תהליך הטרע. על פיו ביסס אמ"ן את הערכותיו "כסבירות נמוכה".

המחבר שואל: "מדוע בעלי מוחות כה טובים נכשלו בעקשנות על הקונצפציה?" ואין לו תשובה. ראשית, מוחות טובים נקבעים רק על פי התוצאות. מדוע נכשלו — אנסה להשיב. אין זו הפעם הראשונה שהם נכשלו. זו רק הפעם הראשונה שנודע על כך ברבים, כי היתה אש ויהודים נהרגו. הם נכשלו, כיוון שמאז פברואר 1973 הם תיפקדו במודיעין כלתי מודיעני. לא ייחסו ערך למידע, סילפו אותו ביודעין, ולבסוף גם העלימו אותו מעיני הרמטכ"ל. כאשר העובדות ב־5 באוקטובר הולו לשטות בהם, אילו לא עברו באופן בלתי אחראי, דיילטנטי ומופקר יכלו לכתוב כבר ב־1 באוקטובר לאמר: "כנראה מלחמה לאלתר". ב־2.10 יכלו להשמיט את המילה "כנראה". ב־4.10 בשעות אחה"צ יכלו לכתוב "מלחמה היא אמת". [illegible]

זו היתה החבורה, אשר לאחר שקבעה את הדוגמה, שם מידע בעולם לא היה מזיז אותם. הכל היה על הסיליקים שהבאו על השגת מידע ועל פרי עמלם של אלפי אנשים בארץ ומחוצה לה. כל המידע בין 1 ל־6 באוקטובר אשר סתר "סבירות נמוכה" — לא הווה לסבר ניטים. עבירה על חוקי מודיעין בסיסיים.

המחבר טוען שאין תרופת פלא. אין צורך. אפילו ילדי פלא לא צריך. לבתן מנסה לשבוע אותנו. שכביכול שאין פתרון לתאונות דרכים. אין פתרון לטעויות הערכה. סבור ליום ברוח האיסלאם. אך אינו יאה ליהודים, שנחשבו פעם עם חכם. לפי שורת ההגיון זו לא צריך מידע כי הוא גם לא מועיל. כדברי הכותב האו אפשר להזיל את המודיעין אשר ישבור לו חצי תריסר מעריכים ובזה די. יעלה פרוטות וגם לא יהיה שווה יותר.

[illegible] יש לי מספר הצעות להרחות קונסטרוקטיביות, אך מקוצר המצע לא אפרטן.

סגן שר ערבי: ניסיון העבר וצרכי ההווה

מאז "מינויי הכבוד" במפלגת העבודה בשנות השבעים, צמחה דמות של מנהיג ערבי ממין חדש, בעל קו עצמאי, שאינו רואה את עצמו קשור בטבורו למפלגה. עם זאת מועמדותו של ח"כ דראושה לסגן שר היא גם כיום פתרון־פשרה שמטרתו תדמיתית

מאת אלי רכס

הכותב הוא חוקר במכון דיין.

חמש עשרה שנה חלפו מאז מונה סגן שר ערבי בממשלת ישראל. על רקע בחירתו האפשרית של ח"כ עבד אל־והאב דראושה למשרת סגן שר החינוך, יש עניין לרענן קמעא את הזיכרון ולבחון את הכוונה הנוכחית לאור ניסיון העבר.

בשלהי שנות השישים חשו ראשי מפלגת העבודה בכרסום הדרגתי שהתחולל בהשפעת ראשי הרשימות הערביות הנספחות אליהם. במטרה לשקם את מעמדם המתרופף נבחר סיף אל־דין אל־זועבי לכהונת סגן יו"ר הכנסת. במאי 1971 מונה נציג מפ"ם עבד אל־עזיז אל־זועבי לסגן שר הבריאות. מינוי שני מוסלמים למשרות בכירות עורר את זעמם של חברי־הכנסת הנוצרים והדרוזים. הסכך הותר משנבחר סיף אל־דין לראשות עיריית נצרת, אליאס נחלה הנוצרי הוכתר כסגן יו"ר הכנסת ואילו ח"כ ג'בר מעדי הדרוזי מונה לסגנו של שמעון פרס, שכיהן אותה עת כשר התקשורת.

צעדים אלה נתפסו כ"מינויי כבוד" והתחילו טעם מר. הביקורת נשמעה מכיוונים שונים: אנשי רק"ח ליגלגו על כישוריהם הלקויים של המתמנים ועל נאמנותם המפוקפקת לעניין הלאומי; משכילים מן הזרם המרכזי קבלו על הסמליות הגרות הטובן שבמינויי "ערבים השייכים לדור הקודם". גם בדעת הקהל היהודית נשמעה מחאה חריפה נגד הצבת "סוסי בחירות" והחיפוש אחר "כיבוטות בלתי מזיקים למינויים פוליטיים" ("הארץ", 27.10.1971).

דומה שהשיקולים האלקטוראליים שהניעו את מפלגת העבודה במינוי סגני שרים ב־1971 נותרו תקפים גם כיום. העיתונות דיווחה, כי ממלא מקום ראש הממשלה צידד במועמדותו של דראושה כפתרון פשרה, שימנע מצד אחד עימות פנימי בין מתמודדים יהודים ויסייע מצד שני לשמור את האהדה שבר־כשה למערך בתקופת כהונתו של השר וייצמן. דראושה עצמו העיד, כי מינויו יתרום לשיפור התדמית של המערך בקרב האוכלוסיה הערבית ולהגדלת מספר המצביעים בבחירות הבאות ("ג'רוזלם פוסט", 29.10.86).

בזכות ולא בחסד

פן אחר של ההשוואה בין שתי התקופות נוגע לאופיים של נבחרי הציבור הערבים. הציונות האילמת של זועבי, מעדי ועמיתיהם נעלמה, ותחתיה צמחה דמות חדשה של מנהיג היושק מלהסכין באופן אוטומטי לתבוניתם של ראשי האגף הערבי במפלגה. דראושה, למשל, מתוזה על־ידי ההכרה כי הגיע לכנסת כנציג נאמן של עשרות אלפי בוחרים, ולפיכך קיומו הפוליטי מוצדק בזכות ולא בחסד. הוא גם מרבה להזכיר את תלותה של המפלגה במצביע הערבי. מאז נבחר ב־1984 הוכיח דראושה כמה מחודדים חושיו הפוליטיים ומה מהיר כושר הסתגלותו לזירה הפוליטית. תוך הפגנת יכולת מעולה של תימרון וחוש מפותח ביחסי ציבור, הפך מדמות אפורה ובלתי ידועה לדמות של מנהיג במישור הכלל־ארצי.

דראושה פיתח בעוצמה רבה את המגמה שהחל בה קודמו בתפקיד, חבר־הכנסת לשעבר חמד חלאילה, שעיקרה גישה עצמאית ותקיפה בעניין מעמדם של ערביי ישראל ובשאלה הפלשתינית. דראושה גילה מידה רבה יותר של תחכום ותחירות. הוא פרץ את מחסום האלמוניות בנובמבר 1984, עת נחת בחשאי בקפריסין בדרכו אל כינוס המועצה הלאומית הפלשתינית בעמאן. אף שתוכניתו השתבשה, עלה בידיו להמחיש את סגנונו העצמאי ותעוזו האישית: שוב לא "ערבי מצייתי", אלא נציג בא המביע את דעותיו ללא מורא. הוא העריך נכונה כי יוכל להישען על תמיכה פאסיבית של המחנה היוני במפלגתו, וכי הביקורת לא תחרוג מעבר לתחום המילולי, כפי שאכן אירע. נסיעתו לעמאן תוכננה, כנראה, בתיאום של פעילים פלשתינאים מהגדה המערבית. ובכך חשף מימד נוסף של הקשר המתהדק בין ערביי ישראל וערביי השטחים.

דראושה היטיב להבין, כי בשנות השמונים אין די בהעלאת התביעה המסורתית לשיפור מצבם החומרי של ערביי ישראל. עתידו טמון, כך העריך, בפיתוח עמדותיו הפוליטיות, ובעיקר אלה העוסקות במישור הפלשתיני. בהדרגה טיפח קו יוני מובהק, שהירבה להפיצו בישראל ובחו"ל. כך טען, למשל, כי יש לשנות את מצע מפלגת העבודה באורח שיכיר בזכות הפלשתינאים להגדרה עצמית. על המפלגה, הוסיף, להודיע כי היא נכונה לשאת ולתת עם כל מי שמוכן להכיר בישראל ולוותר על דרך הטרור. השקפות אלה קירבו את דראושה לעמדת יתר חברי־הכנסת הערביים, חברי מפ"ם, רק"ח והרשימה המתקדמת לשלום. בנושא הפלשתיני קיים, למעשה, קונסנזוס המשותף לכל חברי הלובי הערבי־ישראלי בכנסת.

הימנעותו של דראושה בהצבעה על הקמת ממשלת האחדות בראשות יצחק שמיר היא חוליה נוספת בקו העצמאי המאפיין את דרכו. הדעה נותנת כי מינויו לסגן שר, אף שנדון בעבר, לא עמד על הפרק טרם ההצבעה בכנסת. המערך עצמו, מכל מקום, נחלץ לאחר ההצבעה למסע הסברה שנועד לשכנע בנחיצות מינויו. אין ספק כי כישוריו המקצועיים של דראושה הולמים את התפקיד: מורה, מנהל בית־ספר, מפקח חינוך ופעיל הסתדרות המורים. אין גם ויכוח לגבי התרומה שעשויה להעלות סגן שר ערבי להעמקת האינטגרציה וקידום צרכיה של האוכלוסיה הערבית.

חישוב אישי

אולם את אפשרות מינויו של דראושה לסגן שר יש לבחון גם במישור אחר. השתלשלות העניינים מעידה על עוסק השיקולים הפוליטיים־אלקטוראליים הכרוכים בה. אם יתממש המינוי, יהיו ודאי רבים שיברכו על כך, אולם בעיני הוגים התובעים התמודדות־אמת עם שאלת מעמדה של מפלגת העבודה במגזר הערבי יתפרש צעד זה כגילוי מחודש של "מינויי הכבוד" משנות השבעים. אילו היה מינויו של דראושה מתבצע במסגרת הערכות־יסוד חדשה ובצעד אחד מני רבים לביסוס אחיזתה של המפלגה בקרב הערבים — ולא כ"שליפה מן המותן" — ושאי היתה מוקנית לו מידה רבה יותר של אמינות.

בד בבד יש לבחון בכובד ראש את ההשלכות העשויות לגבש מעמדותיו הפוליטיות של המועמד. מערכת החינוך הערבי מתנגשת בסוגיות עדינות וסבוכות. אותן השאלות הרגישות נוגעות להכוונת המורה והתלמיד הערבי במבוך העניין הלאומי־פלשתיני והסכסוך הישראלי־ערבי. עמדותיו הנחרצות של דראושה בזכות הפלשתינאים להגדרה עצמית, גישה העומדת בניגוד למצע הרשמי של מפלגתו ולקווי היסוד של הממשלה, עשויות בהקשר זה לעורר קשיים ניכרים.

גם אם לא ימונה דראושה לתפקיד, מכוחותיו ואישיותו הכה בהישג. הוא נושף מבורותיה תקשורתית, עורר ויכוח פנימי במפלגתו ועשה צעד נוסף במאמץ להגדיל את יוקרתו בקרב ערביי ישראל. חבר־הכנסת מאכסאל אינו רואה עצמו קשור בטבורו למפלגת העבודה: "אינני בכיסו של איש", מיהר להכריז מיד לאחר שנבחר לכנסת ב־1984. אם יודגש כי התבססותו באוכלוסייה הערבית העמיקה דיה־הצורך וכי מעמדו במפלגה נוסם, אין לשלול את האפשרות כי דראושה יפעל להקמת גוף מרכזי חדש שיתמודד באופן עצמאי על קולות הבוחרים הערבים.

הבימה התיאטרון הלאומי
הארץ עיתון לאנשים חושבים

עיריית תל־אביב יפו
מקיימים בשבת 8.11.86 ב־11.00
מוספשבת
בהשתתפות:
* מתי גולן – עורך משנה של "הארץ"
* טוביה צפיר, דובי גל ומוטי קירשנבאום בראיון על הצגתם החדשה: תולדות עם ישראל – השלמות ותקונים
* מרים זוהר וליאה קניג – כלות פרס ישראל לתאטרון.
* משתתפי הצגת "השקיעה" של תאטרון "הבימה": יוסי פולק, רבקה גור, אוהד שחר, חנה רוט.
* להקת "קולך".
* ח"כ עבד אל־והב דראושה
* יעקב משורי – חבר תזמורת הפילהרמונית
לרגל יובל התזמורת והופעת הספר על תולדותיה.
מנחה: מיכאל הנדלזלץ
כרטיסים בקופת "הבימה" בימים א'־ד'
אין מכירת כרטיסים במקום בשבת
דמי כניסה: 8 ש"ח
הנחה 50%
למנויי "הארץ" ו"הבימה" ולבעלי תעודת תושב או תעודת קשיש של ת"א.
האירוע בחסות
כתר בית הוצאה לספר הטוב
חנות הספרים בהבימה
פתוחה מ־11 בבוקר עד 11 בלילה

המרכז הישראלי לניהול
היטק

התחרות הארצית בניהול
קבלת החלטות עיסקיות בעזרת מחשב אישי

הם כבר הודיעו על הרשמתם:
אינסל אלקטרוניקה בע"מ * אלקו בע"מ * בנק הפועלים * בנק מסחר * בנק כללי * בנק לאומי * בנק דיסקונט * צוות מולטי * דלק * דן אבנר בורדסקים * חברת חשמל * סכבולוגיה מתקדמת * מקורות * מיכהל * מחוזים * רלק * חישולי כרמל * מפנאראר * עירית חיפה * מדיניות של קופ"ח * מנ"ין * משרד המשפטים * תעשיות אביזרי חשמל * תעשייה אווירית * H.R.F. * תעשיות צבאיות

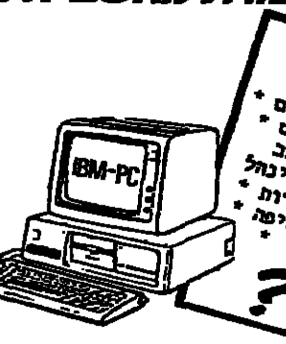

ואתם?

סיום ההרשמה: 20.11.86

פרסים לחברי הצוותים הזוכים:
4 מחשבים אישיים IBM-PC (פרס ראשון), 28 חבילות תוכנה,
200 פרסי מינוי על עתונות מקצועית ועיסקית.

מתנות:
* י ב מ ישראל (תורמת הפרס הראשון) * אילכות מיקרו מחשבים בע"מ * לרנר מחשבים בע"מ * טשוב מחשבים בע"מ * עורק רשת זהב בע"מ * רשף מחשבים וציוד היקפי (1982) בע"מ * אנשים ומחשבים - עתונות מקצועית * מירב הוצאה לאור בע"מ *

להרשמה ולקבלת פרטים נוספים:
המרכז הישראלי לניהול, רח' הנרייטה סולד 4,
ת.ד. 33033 ת"א 61330, טל. 03-257202.

שאל על הכנה סדנאות והעשרת הדרכה טל. 03-257202

בחסות: דיסקונט יבם ישראל עיתון הארץ

הלוח הארצי

הארץ חדשות

המשך מעמוד 8

ירושלים

המשך

עסקים

מקורים

משכנתאות

מעודדים

ספרים

שיעורים

שירותים

פסנתרים

צילום

כתב – הדפסות

בנין סוסו, בן יהודה 2

הלוח הארצי – העיר צומת השרון – תל אביב גוש דן והשרון

דירות

קבלת מודעות ללוח העיר "רשפים" טל: 371622 אשראי ל־60 יום. מקבלים ויזה וישראכרט

וילות ובתים

תל אביב

4 חדרים ויותר

קבלנים מציעים

דיור פלוס

3—3.5 חדרים

1—1.5 חדרים

נוה דן

4 חדרים ויותר

2—2.5 חדרים

1—1.5 חדרים

חולון בתים

3—3.5 חדרים

3—3.5 חדרים

1—1.5 חדרים

אזור השרון

4 חדרים ויותר

2—2.5 חדרים

מעסיק!!!
מדא"ל – הדרך היעילה ביותר לאיוש עובדים!!
★ במדא"ל – תקופת הניסיון של העובד על אחריותינו מבחינת עובד ומעביד
★ בתקופה זו אינך משלם תשלומי חובה (ביטוח לאומי, מס מעסיקים)
ולכן איתנו – אתה מקבל עובדים טובים בתנאים נוחים!!
לפנות טל 03-374178, ת.ד. 31015 ת"א

פרסם עד שתימכור
לא מכרת לא שילמת
קבלת בקשות לביטול מודעות או להחזרת הכסף יתקבלו במשרד לוח העיר טלפון 371261 בין השעות 08:00–15:00

מתמטיקה: מרכז הלמידה

קונים זהב ויהלומים גדולים
יהודה הלוי 143, ת"א
טל. 03-235924
ZAMLER

3—3.5 חדרים

4 חדרים ויותר

שכ"ח

דירות מרוהטות

דירות בדמ"פ

חדרים מרוהטים

שותף/שותפה

ביקוש דירות

מכירה השכרה דירות וחנויות
בשיטת "קאופמן יעקב"
מודיעין 171 ר"ג
03-778824

2—2.5 חדרים

1—1.5 חדרים

ראשל"צ

4 חדרים ויותר

3—3.5 חדרים

2—2.5 חדרים

1—1.5 חדרים

נתניה

מכוניות

אוטוביאנקי

אאודי

קבלת מודעות ללוח העיר "רשפים" טל: 371622 אשראי ל־60 יום. מקבלים ויזה וישראכרט

هكذا من الاصل

صكتو من الأحل

הלוח הארצי

הארץ חדשות

ת"א גוש דן והשרון

המשך

אוסטין

אופל

ג'יפים

דייהטסו

וולוו

טלבוט

לנציה

מוריס

מיני מיינור

מרצדס

ג.ט.או.

סובארו

אלפא רומאו

אמריקאיות

ב.מ.וו.

סוזוקי

סוסיתא

סיאט

סימקה קרייזלר

פולקסוואגן

פורד

פיאט

סיטרואן

מזדה

פיז'ו

רנו

משאיות

אופנועים

מסחריות

מנופים

איתור רכב גנוב

חלפי רכב

מלפונים למכוניות

מכירה השכרה דירות וחנויות בשיטת "קאופמן יעקב" מודיעין 171 ר"ג 03-778824

פרסם עד שתימכור

לא מכרת לא שילמת

קבלת בקשות לביטול מודעות או לחזרת הכסף יתקבלו במשרד לוח העיר טלפון 371261 בין השעות 08:00-15:00

"קומפיוטסט" - רשת ה-מכונים הממוחשבים המשוכללים ביותר בעולם. "קומפיוטסט" בדיקות רכב לפני קניה, ורישוי שנתי (ראשל"צ) תעודת אחריות ל-חצי שנת. "קומפיוטסט" ראשל"צ ליד מגדל ראשון 941247 "קומפיוטסט" ת"א רחובות היכל הספורט 330418

03-235667 "יורו"ס" השקעות בע"מ

"יורוס" ■ החברה הגדולה בישראל ליבוא אישי ■ מ-רנו ■ ב.מ.וו. ■ אאודי ■ אופל ■ פולקסוואגן ■ פורד ■ סובארו ■ דגמי 1986/7 ■ הוזלות ■ אשראי עד 3 שנים ללא מאמצים ■ ריבית מינימלית ■ מבצע עד גמר המלאי ללא העלאה ■ 03-235667 בן יהודה 97, ת"א.

הצעות עבודה

קבלת מודעות ללוח העיר "רשפים" טל: 371622 אשראי ל-60 יום. מקבלים ויזה וישראכרט

גזירה ותפירה

רפוס

אחרות

מוזיאון תל-אביב ביתן הלנה רובינשטיין שד' תרס"ט 6 ת"א

הרשמה לסדנאות נוספות:

לתלמידי כתות א'-ב', ג'-ה', ו'-ז'

בנושאים: ציור, פיסול והדפס.

למבוגרים: סדנת קולנוע ווידאו.

ימים: א'-ה' 9.00-13.00 טל' 299750

15.00-19.00 טל' 287196

יצא לאכול

בוכריות
● חוש ויוזה, "לודוויגשרה", לאוהבי מאכלים בוכריים מבית אמא, דושפרה, קטקלי, גושגיז'לה, פלוס, בתבול 15 מאחורי הבורסה ברמת-גן. אפשר להזמין ולקחת הביתה. 7515305.

גלידריות
● הבלון, רשת מסעדות הגלידה הישנות ביותר בארץ. בואו אל הבלון ותהנו ממבחר של גלידות העשויות מחומרים טבעיים. ועכשיו הבלון גם בבן יהודה 163, בהרצליה פיתוח ובמרכזתב ברעננה.

חלביות צמחוניות
● במלי בלינצ'ס מסעדה חלבית כשרה בלב דיזנגוף אווירה נעימה ומאכלים מעולים. הכניסה משעה 4 ל-6 פתוח עד חצות.

טבעוניות
● בטבעונית של בתיה ביקוט שש מאכלים צמחוניים ביתיים, מרקים, משמידות ודגנים. כשר. בן יהודה 59. טלפון 246752.

יהודיות
● בקיטון, מטבח יהודי ביתי בתפריט מגוון. רח' דיזנגוף 145 ת"א. טלפון 03-233679.

ישראלי מקורי
● ממגשים מסעדה השייכת לסוג המשובח. התפריט מגוון וכולל גם ממולאים, סלטים, בשרים על האש ודגים. במגשים אולם שיועד לארועים מכל הסוגים. במגשים תהיה אוירה אמיתית. רחוב אהרון קציר תל השומר. טלפון: 769427.

ים-תיכוניות
● בפונדק הצעירים, רחוב סירקין 4 גבעתיים, מאכלי צייד. האסקלופ מתוקים, התפריט מיוחד והאוירה מקסימה. טלפון 728200.

● אכול עד שתישבע במזנון התעשייתיים מבחר של ארוחות מלאות + שתיה ב-7 שקלים. הבנאי 5 אזור התעשייה חולון. 5591962

● בממגשי האווזים מבחר גדול של סלטים וממולאים, שוק ממולא, בשרים ודגים על האש. המחירים סבירים והאוירה נעימה. שדרות רוקח ע"י תחנת דלק. 473309

מזרחיות
● בוא לתמום ראש בתמום בראש מגון בשרים על האש. תמום אוכלי הממולאים. דיזנגוף סנטר.

סטקיות
● "בשובר" הבי הבי בעיר, סלטים ממולאים ובשר על האש. הכניסה מדרך השלום 24. טלפון 336509

סטוף מסעדה
● מקדש מאב הרצליה ע"י תחנת סבבי אש מארוחה עד השעות הקטנות. תפריט עשיר, אמן אורח. 052-557599
● ארוחות קולנוע - מאב מסעדה, הילל הזקן, ארוחות, מוסיקה וסרטים. רח' הילל הזקן 6, מאחורי קולנוע אלנבי.

● מבוקר מאב מסעדה, בשרים דגים מעושנים. ממחיותינו הוזה השוק אחרי המוכים שבעיר. פתוח מ-12.00-15.00 בצהריים גם לארוחות עסקיות ומ-20.00-02.00. ביהודה 231 טלפון: 451629.

מועדון מסעדה
● במגפית, חגבית בינלאומית מתאימה באוירה יוונית אמיתית. רחוב המלאכה 30 באזור התעשייה חולון. טל: 800500.

פיצריות
סוגי פיצה שונים ומאכלים איטלקיים על טהרת החלב. פיצה דומינו, רחוב המאספים 4 ת"א, מול בית אליהו. פתוח כל השבוע עד 24.00 ובמוצ"ש.

קונדיטוריות
● להרטורמה מבחר עוגות ועוגיות. מתקבלות הזמנות לארועים, מכירה לפרטיים במחירים סיטונאיים. ביהודה 258. טל' 454583.

צרפתית
● מסעדת הראשי מציעה לאוהבי המטבח הצרפתי המשובח — ערב שהוא יותר מארוחה. מסעדת הראשי בעלת הווק של למעלה מחמש עשרה שנה באירות, מציעה מדי ערב מאכלים צרפתיים, יינות משובחים, והעשת אווירה והמוסיקה לרוקדים. מסעדת הראשי גאולה 37 ת"א טלפון: 655552.

ערוך ע"י מודעפון 38 38 38

ת"א גוש דן והשרון
המשך

הנהלת חשבונות

חשמל

מכונאים / הנדסאים

בלצר אלקטרוניקה
יבוא ויצוא חלקי אלקטרוניקה
COMPONENTS ● רכיבים
לטלויזיה וידאו ותעשייה
וכלי עבודה לאלקטרוניקה
סניף רמת גן 03-735707
סניף רא... שד' הרצל 17 א 0176997 0183726

נערים

נהגים

יהלומים

מוכרים/ות

מכירות

סוכנים/ות

ספרים/ות

מוסכאי

עובדי מתכת

בתי אבות

רפואת שיניים

עובדי סוד

עוזרות ומטפלות

"דרור"
שרותי אופר
מטפלות, עוזרות
פיזיותרפיסטיות
אחיות
03-290911

חינוך

תעופה

אקטיביי

שליחים/ות

פקידים/ות

שמירה ואבטחה

שונים

ביקוש עבודה

פרסם עד שתמכור
לא מכרת לא שילמת
קבלת בקשות לביטול מודעות
או להחזרת הכסף יתקבלו במשרד
לוח העיר טלפון 371261
בין השעות 08:00-15:00

עסקים

משרדים

קבלת מודעות
ללוח העיר
"ירושלים"
טל: 371622
אשראי ל-60 יום.
מקבלים ויזה וישראכרט

למכירה מיידית
מרכזיית תדקס 60
עם כל האופציות
גת גבעת חיים לברוך גושן
063-65668

בתי מלאכה

מחסנים

אולמות

חנויות

לחברת "הכוון" בע"מ
שרותים כלכליים ליוצאי צה"ל,
משטרה וכוחות הבטחון
דרושים: עסקים טובים
ובריאים בכל חלקי הארץ
לקניה, שותפות והשקעה
03-372629, 03-371086

מגרשים

מבני תעשיה

הלוואות

מציעים למכירה

חקלאות

● משק חקלאי מושב ביהודה, בית ישן 053-93332 בערב

רישוי והדרכה

פיזיותרפיה

בריאות
ים המלח

ניקוי ופוליש

חיטוי והדברה

נופש וקיט

שיפוצים

קבלת מודעות
ללוח העיר
"ירושלים"
טל: 371622
אשראי ל-60 יום.
מקבלים ויזה וישראכרט

דחפון
שרות מודעות טלפוני של דחף
לבעלי כרטיס אשראי
03-611001

صكذا من الاحتل

הלוח הארצי — הארץ חדשות

ת"א גוש דן והשרון

המשך

שירותים

אותיות דביקות

מוצרי חשמל

צילום

מבחר פסנתרים משופצים, גרמניים, איכותיים, החל מ־1900$ בתנאי תשלום נוחים. "מרכז הפסנתרים" אבן גבירול 48 03־265842 03־263544

תכשיטים וכלי כסף

כרטיסי ביקור

שיש וריצוף

מערכת סטריאו

רהיטים

כלי נגינה

מחשב

חיות בית

אמנות

מטבעות זהב

לקראת החגים

קופות ומשקלים

גרפולוגיה

סורגים

נשק ותחמושת

שידוכים

עלון "קשר" עלון הפנויים/יות מס' 1 בישראל

אין צורך להתחייב מראש לתשלום. רק שלוש, הזמן. העלונים נשלחים במעטפות סגורות ללא תו זיהוי השולח. כ־5000 פנויים/ות, שני משדרים, צוות מקצועי ומיומן, 10 שנות נסיון. ההשתתפות כ־1050 פנויים/ות מציגים עצמם מחדש בעלוני "קשר" במודעות מפורטות מאוד (50% עם תמונות) מתכים לקשר איתך.

רוצים לקנות

מוני אויר

וידאו

חימום והסקה

שיעור

בריוג'

חוגים

הסעות ותחבורה

הרצאות

ספר

טלוויזיות

מכונות כביסה

תן

קח תן

מסחר

קבלת מודעות ללוח העיר "ירשפים" טל: 371622 אשראי ל־60 יום. מקבלים ויזה וישראכרט

"עמבר" מכון לייעוץ והדרכה וחיי אנוש. נמשכת ההרשמה לקורסים: 1. הפסיכולוגיה של א. אדלר ויישומה בחינוך. 2. מודעות עצמית. 3. תקשורת אסרטיבית. 4. הדרכת הורה מתבגרים. פרטים והרשמה במכון טלפון: 03־784944 ,03־795743

הליכי גירושין? או שלום בית!!! ייעוץ וטיפול (סודי ומהיר) בידי צוות מומחים בכל הקשור. 03־900172 "מכון איחוד"

לחברה ליבוא רכב דרושה מרכזנית לתרקם. ★ ידיעת השפה האנגלית — הכרחית ★ נסיון בעבודה פקידותית — חובה

כרסום־כון

קבלת מודעות בלוח הארצי 08:00–20:00 (רצוף) אשראי עד 60 יום. 03־727630 03־739297 03־738707 לבעלי כרטיסי אשראי

פרסם עד שתימכר — לא מכרת לא שילמת. קבלת בקשות לביטול מודעות או להחזרת הכסף יתקבלו במשרד לוח העיר טלפון 371261 בין השעות 08:00–15:00

מיד — שרותי כוח אדם בע"מ

לסניפינו בת"א וברחובות דרושים/ות:

★ מהנדסי מכונות — נסיון של 3 שנים באחזקה ובגיבוי הנדסי לייצור

★ מהנדסי תעשיה וניהול — נסיון של 3 שנים — לתיכנון לוחות זמנים ותפ"י

★ מהנדסי אלקטרוניקה — נסיון של 3 שנים בתכנות ואחזקת N.C

★ מבקרי איכות — הכרחי טכנאי/הנדסאי, נסיון בביקורת ובקרת מוצר

★ תכנותי I.M.S. מנוסים — נסיון ב־D.C./D.B. וידע בקובול

תנאים מצוינים, ארוחות, הסעות ושכר גבוה. ת"א: שדרות מוצקין 22, טל. 03־5464514. רחובות: בית הפועלים 6, טל. 08־454651

תעסוקה ברמה גבוהה

זמיד — שרותי כוח אדם בע"מ

לסניפינו בת"א וברחובות דרושים/ות למחלקה הטכנית:

★ הנדסאי אלקטרוניקה יוצאי ח"א, פרופיל ושלב מקצועי — גבוהים, לתכנון ופיתוח חיוט אויוני

★ מכונאי מטוסים יוצאי ח"א, פרופיל ושלב מקצועי — גבוהים

★ חשמלאי מטוסים יוצאי ח"א, פרופיל ושלב מקצועי — גבוהים

★ עובדי ייצור/מפעילי מכונות — רצוי בוגרי ביה"ס מקצועי, אפשרי במשמרות

★ צבעי ריסוס/מתכת מנוסים — יוצאי צה"ל ובעלי פרופיל גבוה

★ מסגרים כלליים/מכונאי מטוסים — רצוי יוצאי צה"ל ובעלי פרופיל גבוה

תנאים מצוינים, ארוחות, הסעות ושכר גבוה. ת"א: שדרות מוצקין 22, טל. 03־5464514. רחובות: בית הפועלים 6, טל. 08־454651

תעסוקה ברמה גבוהה

לפוליקליניקה פרטית (של בוגרי הדסה באשקלון) רופא אנדודונט (למשרה חלקית). לד"ר זוסמן טלי 051־39515

למרפאת שיניים גדולה בשרון דרושים טכנאי שיניים מנוסים. תנאים טובים למתאימים. לפנות לסטיב 052־445227

מעורן ישראלי לשווק בע"מ דרושים צעירים/ות ★ בעלי נסיון בקידום מכירות ★ עד גיל 28 ★ 5 ימי עבודה. שכר חודשי קבוע + בונוסים. לתיאום ראיון 03־379969

דרוש/ה מנהל/ת חשבונות מנוסה לעבודה במשרה מלאה (לתושבי אשדוד) טל: 055־32703 לבקש את חנה או יהודה

דרושה כתבנית עבריה מעולה בשיטה העיוורת 055־21414 לדפנה

למחלקה הטכנית בתל־אביב, רחובות ואשדוד דרושים:

★ מהנדס/הנדסאי תעשיה וניהול — בעל נסיון 3־5 שנים, רצוי בתעשיה

★ מכונאי מטוסים — יוצאי חיל האוויר עם נסיון במטוסים אמריקאיים

★ מפעילי מחשב — ידע ונסיון בהפעלת I.B.M.

למתאימים: שכר מעולה ותנאים סוציאליים מלאים (הסעות, ארוחות, ביגוד, תופש, הבראה פעם בשנה וביטוח מנהלים "עדיף" לאחר שלושה חודשי עבודה)

תל־אביב, גורדון 88 03־240878, 245531

ירושלים, בן יהודה 7 02־242801

באר שבע, ההסתדרות 37 057־78719

רחובות, הרצל 187 08־455904

אשדוד, רוגוזין 8 055־332221, 33644

דנאל — החברה לשירותי כח אדם

דנאל — החברה לשירותי כח־אדם

בן־יהודה 7, 242801. למפעל עתיר ידע דרושה אחות מוסמכת למתן שירותי עזרה ראשונה והדרכת עובדים. רצוי נסיון בטיפול נמרץ, כושר ארגון וכושר הדרכה. העבודה — במשרה מלאה, 5 ימים בשבוע. לשלושה חודשים או יותר

קשר אסטרולוגי

לפנויים ולפנויות. הסיכויים הגבוהים ביותר למציאת בן/בת הזוג האידיאלי/ת!!! יצירת קשר בין בני־מזלות מתאימים לפי מיטב האסטרולוגיה. בהתכתבות בכל הארץ. לקבלת פרטים ודף השתתפות כתוב: ת.ד. 71004 ירושלים, טל' 02־720429

הלוח הארצי
הארץ | חדשות

אשד מהנדסים יועצים בע"מ

דרוש/ה

מהנדס תעשייה וניהול

כישורים נדרשים:
★ 2־3 שנות נסיון
★ השכלה פורמלית במערכות מידע
★ נסיון מעשי בתעשייה של שנה לפחות
★ נסיון מוכח בניתוח מערכות הכרחי

נא לפנות בכתב למנהל כ"א האריזים 1 מרכז מסחרי רמת־אפק 51905

מועמדים מתאימים יוזמנו לראיון

סודיות מובטחת

לעיתון "חדשות" יגאל אלון 108 תל־אביב

דרושים
מעצבים
ומבצעים גרפים
עם נסיון
לעבודה במשמרות

טלפון: 330544 אחרי 20.00 מוטי גלילי

למירפאת שיניים

1. פקידה מנוסה
ידע במכירות. מעל גיל 27.

2. סיעת מנוסה
לרופא־שיניים
טל 04־733724

נעמת תל־אביב

למעונות נעמת בת"א

דרושות

עוזרות לגננות ומטפלות

ניסיון קודם הכרחי; (משרות מלאות וחלקיות)
טלפון: 03־282211, קו פנימי 211/217

מפעלי תובלה בע"מ

למוסכינו בחיפה, אשדוד באר־שבע, דימונה ואילת

דרושים

מכונאי רכב כבד דיזל

★ ניסיון של 5 שנים + תעודות מקצועיות
★ לבעלי הסמכה יתרון

המעוניינים יפנו בכתב למפעלי תובלה בע"מ כח־אדם ת.ד. 72 באר־שבע מ. 84100 או טלפונית 057־74961

בקבוצת כימיקלים לישראל

למפעל יפרמור אשדוד
דרושים

עובדי ייצור לעבודה במשמרות

נא לפנות למחלקת כ"א לגב' עליזה טלפון: 055־21611

"התקלאי חדרה" - אגודה שיתופית
דרוש

מנהל חשבונות מרוכלם

לניהול מחלקת החשבונות באגודה
★ ידע בעבודת מחשב
★ כניסה מיידית לעבודה

הצעות נא להפנות לאחר רוסטו ירד האגודה, בכתב לת.ד. 36 חדרה או ישירות למשרדי האגודה.

- סודיות מובטחת -

רופאי שיניים
מנוסים

לעבודה /חלקית/ מלאה
בכל רחבי הארץ
04־530785

גרבי דלתא
DELTA Socks בע"מ

טכנולוג/ית סריגה
לתפקיד ניהולי
★ עדיפות לבוגר/ת שנקר
★ רצוי ניסיון בסריגת גרביים

תינתן עזרה בדיור למתגורר בכרמיאל

נא להתקשר: 04־985753

למושב מנוחה
דרושות

הצעות להפעלת הצרכניה החדשה

לפרטים נוספים
טל: 051־82282

המועצה המקומית רמת־השרון

למחלקת הגזברות
דרוש/ה

מנהל/ת חשבונות
במשרה מלאה

סוג ב' או ג' עם נסיון בעבודה בהנהלת חשבונות של 3־4 שנים.
לפנות בכתב למועצה מקומית רמת השרון שד' ביאליק 41 למחלקת מנגנון

רק בלוח העיר!
מהפכה גדולה במודעה הקטנה:

לא מכרת לא שילמת

פרסם עד שתמכור
אבל...
אם לא תמכור בתוך חודש -
תקבל את כספך בחזרה!

מוכר מכונית? דירה? מחפש עובדים?
עכשיו, בלוח העיר, אתה יכול רק להרויח
כי המבצע־החודש של לוח העיר הוא מהפך אמיתי!
אתה משלם 42 ש"ח בלבד (פחות מכל הלוחות האחרים),
ומודעתך תתפרסם שוב ושוב בעתונים:
העיר (העתון הנקרא ביותר בת"א וגוש דן)
וגם ב: הארץ, חדשות וצומת השרון. אבל...
אם אחרי חודש עדיין לא מכרת, כל מה שעליך לעשות הוא
לצלצל למשרדי הלוח, להודיע שלא מכרת,
וכספך יוחזר לך. לוח העיר מוכר מהר. בזאת אנחנו בטוחים, לכן
רק לוח העיר יכול להציע לך הצעה מהפכנית כזו.
עכשיו בלוח העיר - מרויחים בלבד.

לוח העיר
זה עובד!

מודעות מתקבלות בכל משרדי הפרסום ובמשרדי הלוח בטלפון: 03-371261

לאופטיקה שמואלי
דרוש/ה

מוכר/ת

★ רצוי נסיון קודם

נא לפנות בכתב יד בצירוף קורות חיים ומס' טלפון לת.ד. 28025 ת"א 66186 עבור ברק

חסם
חסם תעשיות בע"מ

למפעלנו בחולון
דרושים

1. הנדסאי מכונות וייצור
לקשר עם גורמי חו"ל,
שליטה בעברית, אנגלית
(רצוי שפת אם),
בעל ניסיון ביבוא ודוקומנטציה.

2. מכונאי מחים
בעלי ניסיון קודם.

3. אחראי משלוחים
בעל ניסיון בארגון
והכנת משלוחים לארץ ולחו"ל.

4. עובדי ייצור
למשמרות יום וערב.

למתאימים תנאים ושכר הולמים
מועמדים העונים לדרישות
יפנו לטלפון 03-803170
מחלקת כח־אדם

למפעל באזור שדרות
דרושים

★ **טכנולוג/ית מזון**
ניסיון של 5 שנים
בעיבוד ירקות

★ **חשב**
כישורים נדרשים:
רואה חשבון,
ניסיון בעבודה בתעשייה

נא לפנות למר אבי פינס
בכתב או בע"פ
ת.ד. 108 מיקוד 77100
טלפון: 055־21611

לרשת מרפאות שיניים ארצית
דרושים:

רופאי שיניים
מומחים בתחומי
האורטודנטיה והפריודנטיה
★ למשרה חלקית / מלאה
בכל רחבי הארץ

טל: 04־515804 ,04־530785
03־363653

לאפנת ברוך בקרית מלאכי
דרושות **תופרות מקצועיות**
ולא מקצועיות
פרטים: 055־85283 ביום, 051־886749 בערב

למחלקה המשרדית
בתל־אביב
דרושות

★ **כתבניות**
עברית/אנגלית
שליטה טובה באנגלית
רצוי ידע בעיבוד תמלילים
לעבודה ממושכת באזור המרכז
5 ימי עבודה בשבוע

★ **מעבדת תמלילים**
שליטה בתוכנה א־ב
לעבודה ברמת השרון
5 ימי עבודה בשבוע

★ **מעבדת תמלילים**
תוכנה D.C.S.
רצוי ידע באנגלית
לעבודה ממושכת באזור לוד

★ **כתבנית אנגלית**
שפת אם
רצוי ידע בעיבוד תמלילים
לעבודה באזור לוד

מועמדות בעלות ניסיון ולאחר שרות צבאי מתבקשות לפנות למשרדינו בהקדם למתאימות תנאים מעולים ושכר גבוה

תל־אביב, גורדון 88
03-240878 ,245531
03-245541 ,222266
ירושלים, בן יהודה 7
02-242801
באר שבע, ההסתדרות 37
057-78719
רחובות, הרצל 187
08-455904
אשדוד, רוגוזין 8
055- 32221,33644

דנאל
החברה לשירותי כח אדם
תל־אביב • ירושלים • באר שבע
רחובות • אשדוד

לחברה מסחרית בענף הפירסום בירושלים
דרושה

פקידה בכירה

דרישות התפקיד:
★ אחריות על צוות פקידות
★ טיפול בלקוחות
★ שעות עבודה לא שיגרתיות

הכישורים הדרושים:
★ השכלה תיכונית
★ ידיעת השפה העברית על בוריה

בדבר פרטים נא לפנות לטל' 03־370640 למיכל

דרושים/ות

דיילים/ות מכירה

★ **שעות עבודה נוחות**
★ **3־4 פעמים בשבוע**
★ **שכר בסיסי + עמלה**

להתקשר 03־5121340
החל משעה 9.00 בבוקר

דרושה
סייעת מנוסה למרפאת שיניים
תנאים טובים למתאימה
052־445227

לחברה מסחרית
דרושה

מרכזנית מעולה

להתקשר:
03־371261
למרים או מיכל

סיבים כימיים ישראלים בע"מ (לשעבר אקרילן)
מקבוצת כלל אשדוד
דרושים

★ **מכונאי תעשייתי** רצוי בוגר חיל חים או חיל חימוש
★ **חשמלאי מוסמך** בעל ניסיון בתעשייה
★ **חרט** למחלקת אחזקה
★ **מסגר/ רתך**

בפרטים נא לפנות למחלקת כ"א טל: 055־31234

משרד החינוך והתרבות
אגף הנוער

דרושים

עובדים ליחידות לקידום נוער ברשויות המקומיות

דרישות התפקיד: איתור ויצירת קשר עם נוער מנותק, מציאת פתרונות חינוכיים לנערים שמחוץ למסגרות עבודה ולימודים, פיתוח תכניות טיפוליות־חינוכיות לקבוצות הנערים.

כישורים: בעל תואר ראשון במדעי ההתנהגות או החברה, ניסיון בעבודה עם נוער, יכולת טובה ביצירת קשר אישי, יוזמה ופתיחות.

תנאי העסקה: העובדים יועסקו ע"י הרשויות המקומיות בשעות עבודה בלתי שיגרתיות.

מקומות העבודה:
הוד־השרון, נתניה, נס ציונה, רמלה, לוד, ביתר־דגן, גני־תקווה, חולון, בת־ים, הרצליה, גשר, קרית־ים, קרית אונו, עתלית, רכסים, באר־שבע, קרית־גת, שדרות.

מועמדים יגישו קורות חיים כולל פרטי השכלה וניסיון בעבודה למשרד החינוך והתרבות - אגף הנוער, היחידה לקידום נוער, רח' שוקן 18, תל־אביב - טל. 03־831121.

לחברה העוסקת ביצוא חקלאי באיזור גדרה־אשדוד
דרושים

★ **מרכז משלוחים ליצוא**
★ **שוברים/ות לבית אריזה לפרחים/ שתילים**
★ **עובד אחזקה עם ידע ורישיון לעבודות חשמל**

נא לפנות בכתב יד בצירוף תולדות חיים לת.ד. 107 סביון ולציין עבור עסק חקלאי

EFRAT
FUTURE TECHNOLOGY LTD

לאפרת, חברה אמריקאית־ישראלית, העוסקת במו"פ של מערכות תקשורת מתקדמות, עבוד ספרתי של אותות וארכיטקטורה של מחשבים

דרושים

לאגף הפיתוח

מהנדס תוכנה
בעל נסיון של 3־4 שנים בתחום הטלפוניה. רצוי רקע בתוכנה והכרת מרכזיות פרטיות וציבוריות. ידע ב־RMX 86, יכולת עבודה עצמאית ושליטה באנגלית.
למשרה זו בלבד ניתן לפנות בשעות הערב לזיו - 03-484820

מהנדס תוכנת SYSTEM
בוגר מדעי המחשב. בעל שנתיים נסיון בנושאי SYSTEM ב־RMX-86
למשרה זו בלבד ניתן לפנות בשעות הערב לדורון - טל' 03-952061

לאגף הייצור

מחסנאי
בעל 12 שנות לימוד לעבודה במחסן חומרי גלם המתמצא ברכיבים וחלקים אלקטרוניים.
למשרה זו בלבד ניתן לפנות בשעות היום לאיריס טל' 03-330539

למחלקת לוגיסטיקה

אחראי משק ואחזקה
בעל נסיון ויכולת אישית לעסוק בנושאי בניין ואחזקה שוטפים.
התפקיד כולל אחריות על נושאי משק שונים, שליחויות ורכבים

עובדת חדר אוכל
למשמרת צהריים של 3־4 שעות ליום (ללא יום ו')
למשרות אלו בלבד ניתן לפנות בשעות היום ליהודית טל' 03-332370

כמו־כן ניתן לפנות לגבי כל המשרות הנ"ל בכתב אל אפרת טכנולוגיה עתידית בע"מ - ת.ד. 9050 ת"א 61090.

- סודיות מובטחת -

למפעל תעשייתי מהמובילים בענף הדפוס
לנייר רציף למחשבים
דרושים

★ **דפסים/ עוזרי דפסים**
★ **עובדים** המעוניינים ללמוד את מקצוע הדפוס
★ **תנאים טובים למתאימים**

051־98282 בין השעות 07.00־16.00

לרשת מרפאות שיניים ארצית
דרושים

רופאי שיניים מנוסים

למשרה חלקית/מלאה
לאזורים: קרית־מלאכי,
רחובות, יהוד, אור יהודה
טלפונים: 03־363653
04־515804
04־530785

מדריך הארץ

תורנויות

תורנות רופאים

הזמנת רופאים בבתים רופאים: מ־8 בערב עד למחרת ב־7 בבוקר בתורנות מד"א טל' 101.
מגן דוד אדום:
ירושלים 523133
תל־אביב 5460111
חיפה 512233
בת ים 781111
הרצליה 052־541333
נתניה 823333
רחובות 08־451333
בני ברק 5511111
חולון 803133
לוד־רמלה 08־221022
באר שבע 057־74767
מוקד מידע רפואי בקופ"ח הכללית: בימים א'־ה' — 8.00—20.00, בימי ו' — 8.00—15.00 טלפונים: 03־433500, 03־633500
שקמ"י — שירות רפואי לקטין: שירות ביקורי בית של רופאים מומחים לילדים ותינוקות בשעות 19—24: טל' 03־7549111 "שקמ"י" קוד מנוי 222
ער"ן — עזרה ראשונה נפשית: 24 שעות ביממה: ירושלים 227171, תל־אביב 261111, 261113, חיפה 672222/3, נתניה 053־35316, באר־שבע 057־418111. מרכז רפואי באר־שבע 08־223958. מרכז סיוע לקורבנות אונס
24 שעות ביממה: תל־אביב טל' 234819, ירושלים טל' 02־245554, חיפה טל' 04־382611. מרכז סיוע לנפגעי לחץ במוצא "מקלט" א רח 11.00—15.00 ב רך 16.00—18.00 טל: 220051 רח' כאזר 13 תל־אביב
מרפאת שיניים לעזרה ראשונה תל־אביב: דיזנגוף סנטר שער 3 ליד המשביר טלפון: 294849, 03—285822, המרפאה פתוחה כל יום כולל שבתות וחגים בין השעות 9.00—24.00. אסותא: המרפאה בתיאום טלפוני בלבד. בר כוכבא 49 טל: 03־284649 פתוחה בימים א־ה בין 21.00 עד 23.00, ימי ו' ושבת וחג מ־18.00 עד 24.00, שבתות וחגים מ־15.00 עד 21.00
חיפה: רח' הנמל 26, קומה ב', טל' 04—525—566. שעות הקבלה כל יום בין 20.00—23.00.
ש"רן — שירות רפואי נייד (24 שעות ביממה, כולל רפואת שיניים): ירושלים, מוקד יום — 668585, 669531; מוקד לילה, שבת וחג — 226191 מנוי מס' 1788 ולהשאיר הודעה לרופא תורן מבקר בבית. תל־אביב, מוקד יום — 218820, 218898; מוקד לילה — 651011 מנוי 3752 ולהשאיר הודעה לרופא תורן מבקר בבית.
ער"ן — [illegible] תל אביב — לילה 226027 24 ש' ביממה; לחורים, בימים ב', ה' מ־17.00—20.00. חיפה — 229488 מ־11.00—20.00

תורנות בתי־חולים

תל אביב: רוקח — (ילדים); איכילוב — (פנימית, כירורגיה)
ירושלים: ביקור חולים — (פנימית, נשים); שערי צדק — (ילדים, כירורגיה, אורטופדיה, עיניים, אא"ג)

תורנות בתי־מרקחת

תל־אביב: הקריה, אבן גבירול 19, 284658
סופר־פארם, אינשטיין 40 רמת אביב 413730
ירושלים: פרמצ' רוממה, הצ"ג 28, 523191
חולון: ד"ר הורי, סוקולוב 70, 842433
בת ים: בני בת ים, הנביאים 3, 5515671
רמת גן: אסותא, ז'בוטינסקי 41, 7511874
נתניה: בגבע, שער הגיא 14, 22495
פתח תקוה: מרכז השרון, אהרון קציר 40, 911078
הקריות: הזמן, מסמת מורדין, קרית מוצקין 713136
חדרה: יפה הנשיא 66, 22122

דלת פתוחה

מרכז מידע וייעוץ לצעירים ע"י צוות מקצועי — ייעוץ ומידע בנושא הבריאות, משפחה, מיניות — אמצעי מניעה. ימים ב' ג' ה' — 17.00—20.00. בוגרשוב 66 ת"א, טל' 03־281228. ירושלים: ימים א' ד' 16.00—19.00 רח' הסורים 14 טל' 381320

מרכזי מידע — אגד

02—528231—2 03—432777 04—549121

הסנה
מוגש כשירות לציבור על ידי
חברה ישראלית לביטוח בע"מ

טלוויזיה

לימודית

08.00 טלטקסט —
08.03 שעת כושר
08.15 חשבון משוש ד'
08.40 בלי סודות
09.00 אנגלית ה'
09.20 חשבון — תרגום לערבית
10.10 אנגלית ד'
10.30 רחוב סומסום
11.00 צרפתית — על יסודי
11.15 חשבון ה' — השבר
11.30 ארץ מולדת —
12.00 גיאוגרפיה ד'־ס' — [illegible]
12.25 ספרות (על יסודי)
13.00 מוסיקה (על יסודי)
13.30 לשון ותקשורת — ילדים משכנות הים
14.00 טלטקסט
14.03 שעת כושר
14.15 לאן נעלמו כולם — סרט
15.25 הגנה עצמית בהגיון — שיטות הגנה עצמית
16.00 שביל באמצע שביל כבר — נחל סר
16.15 בן הנפח — תיאטרון אגדות עם
17.00 ערב חדש

כללית

17.30 זמן לחדשות
18.00 שובה של האנטילופה — דראמה אנגלית
18.30 (ע) קיצור החדשות
18.32 (ע) קץ האימפריה — סדרה
19.30 (ע) חדשות
20.00 כותרות מבט
20.02 חמש תפיסות — שעשועונים
20.30 כולבוטק
21.00 מבט לחדשות
21.40 מבט שני
22.30 [illegible]
23.05 ארצות הברית למען אפריקה
24.00 פסוקו של מקום (מוכה) חדשות

ירדן ערוץ 6

18.00 סרט
19.00 חדשות בצרפתית
19.15 עמק הצפצפה (סדרה צרפתית)
19.30 חדשות בעברית
19.45 לקראת שנות האלפיים
20.00 חדשות בערבית
20.30 שירי עם
21.30 האלוף (סדרה קומית)
22.00 חדשות באנגלית
22.20 דמפסי ומייקפיס (מתח)

לבנון ערוץ 12

13.30 חיים אחרים (סדרה)
14.00 מועדון 700
14.30 התעמלות
15.00 סרט
16.30 היתקליף (מצויר)
17.00 הבית המעשף (מצויר)
17.30 התכוננות
18.00 נסיעה בחלל (מצויר)
19.00 חדשות
20.00 צוות לעניין (מעלה)
21.00 מקגייוור (ריגול)
22.00 האב־אוויר (מתח)
23.00 מועדון 700

רדיו

קול המוסיקה

06.02 צלילי בוקר
07.07 בוקר טוב
07.30 שחרית מוסיקאלית
09.30 קונצרט בוקר
12.05 מוסיקה קאמרית
13.00 קונצרט צהריים
15.00 מבחר התקליטייה
16.00 קונצרט מנחה
18.30 אנטנה
20.05 ערב טוב
20.30 מעולמי הקונצרטים שלנו
22.30 קפה ועוד
23.00 פרק הבארוק עם רסיטל רנסאנס

רשת א'

12.05 מצלילי המזרח כבקשתך
14.06 לבת ולבן ולכל המשפחה
14.45 חזיל בשק — ילקוט כלבו
15.25 השכלה ודעת לכל — ערבית
16.05 יהדות דרום־אפריקה
17.28 האוניברסיטה המשודרת — "ישראל בארץ קודש"
18.06 מבחן ערב — הווי דתי ומסורת
18.58 פרקי היום בתנ"ך
19.05 שיעור בתלמוד — מסכת "ברכות"
19.30 שירותים לעולים
22.05 שבנו ביותר וכל אחד לאחר — קו פתוח עם ד"ר גיורא כפיר ואברהם טל

רשת ב'

18.06 אצבע על הדופק — בריאות ורפואה
18.45 היום בספורט
19.00 היום הזה
19.35 שירים עבריים
20.05 פרקי חזנות כבקשתך
22.05 עד פעם אחת — "חיים שוקר", על הביצוע בהשתתפות המלחין עמינדב ברנשטיין
23.05 קצר ראשון — הירונים מנוחים

רשת ג'

18.06 מקום בצמרת — מצעד הזמרים הישראליים
21.05 אדום עתיק — שירים שלא נס לחם
23.05 סיגרי ג'אז

גלי צה"ל

18.05 שעה קלה על כלכלה
18.45 משולש — עימות ח"כ דן מרידור וח"כ יאיר צבן
19.05 מוסגנים לכולם
20.05 ראיון עם האלוף משה עברי, ר' ענף האסטרטגיה במטכ"ל
21.00 מבט לחדשות
21.30 אוניברסיטה משודרת — דראמה יהודית, הכן התמורי
22.05 על הדבש ועל העוקץ
23.05 תוצרת הארץ — פזמונים ישראליים
23.55 שיחות חצות — עם הסופרת יהודית הנדל
00.05 ציפורי לילה — עם יהונתן גפן

שידור קבוע

רשת א'

07.30 הזי שירים — פזמונים ישנים
08.05 הגה
09.05 השיר לא תמיד [illegible]
09.30 מקצבריקית משמחה הבוקר
10.30 רדיו קל — עברית קלה
11.10 שידור יומי לבתי הספר
11.30 השכלה ודעת לכל

רשת ב'

07.00 הבוקר הזה
08.00 כלבו הבוקר
09.05 ביקור־בית
10.10 כל נבכי [illegible]
12.10 [illegible]
13.00 בוזני היום [illegible]
14.00 בת צחוק — הוי המשוד
15.05 רגע קסם
16.05 שירים — ושירונים
17.10 יומן כלכלה
17.30 על מסמרים ובשים

רשת ג'

06.05 בוקרה לאשר־להיטים
07.05 שיר בבוקר־בבוקר פזמונים
09.05 מה, כבר משעץ
10.05 רק מוסיקה
11.05 שעת תמימה
12.05 שבעים מי יודע
13.05 רק בימי חול

גלי צה"ל

06.05 צלילי בוקר
06.30 מקומון — מידע ומוסיקה
07.07 שבע אפס שבע
08.05 בוקר־טוב ישראל — אקטואליה
09.05 אלה בוקר
10.05 הפסקת עשר
11.05 נכון לעכשיו
13.05 קפה רדיו
14.05 דרדרזיזי
14.05 מגזין חדר
15.05 פגישה יומית
15.05 [illegible]
16.05 הגנה יומית
16.05 ארבע אחר הצהרים — שירים
17.00 ערב טוב ישראל

קולנוע

תל־אביב

אורלי — צביעה בלב 5.00, 7.15, 9.30
גת — קוקה קולה קיד 5.00, 7.15, 9.30, סרט ביחור 11.45
אסתר — הפיראטים 5.00, 7.30, 9.40
בית לסין — מלחמה אהובה 11.15 בלילה
בן יהודה — אהבה בשוקים 5.00, 7.15, 9.30
גורדון — יומן נערים 4.30, 7.15, 9.30
גת — הנבוצ ארצנו 6.15, 9.15
דיזנגוף 1 — מונה ליזה 11.00, 13.30, 4.45, 7.15, 9.40
דיזנגוף 2 — נשיקת אשת העכביש 11.00, 1.30, 4.45, 7.15, 9.40
דיזנגוף 3 — שלושה רוקדים ותינוק 11.00, 1.30, 4.45, 7.15, 9.40
דקל — צרות גדולות בצ'יינה טאון 7.15, 9.30
הדייב און — הטוב הרע והלא נורא 7.30, 9.30, סרט סקס 12.00
הוד — נשיקה בעיטה 5.00, 7.15, 9.30
רב חן: חן 1 — שובו של הנוסע השמיני 4.25, 7.00, 9.45
חן 2 — ג'ושע אתמול היום 5.00, 7.25, 9.45
חן 3 — ההמון של אתמול בלילה 5.00, 7.40, 9.55
חן 4 — דונה פלור ושני בעליה 11.00, 2.00, 5.00, 7.40, 9.50
חן 5 — ההמון מבברלי הילס 11.00, 2.00, 5.00, 7.40, 9.50, בעקבות הערב הקטומה 5.00
לימור — ירח דבש מבוטל 4.30, 7.15, 9.30
לב 1 — הגבל הבורגני 5.2, 7.45, 9.45
לב 2 — בעקבות הברך 5.2, 7.30, 9.30
לב 3 — יפה בשחר 5.00, 7.40, מלכת הביתנה 2.00, 9.45
לב 4 — מנגות 1.45, 5.00, 7.15, 9.35
מוזיאון ת"א — "שואה"
מקסים — כנגד כל הסיכויים 4.30, 7.15, 9.30
מרכז התרבות הישראלית — סיפורי קנטרברי 10.30
סינמה 1 — רמו 5.00, 7.15, 9.30
סינמה 2 — העוקץ 5.00, 7.15, 9.30
סינמטק — הסרבנית 7.00, בנור כלב 9.30
פאר — שתי אצבעות מצידון 5.00, 7.30, 9.30
פריז — עקבות אורח 12.00, 2.00, 4.00, 7.15, 9.30
צפון — זכרונות אהבה מפירנצה 4.30, 7.00, 9.30
שחף — אותלו 4.30, 7.00, 9.30
תכלת — הגיבורים של אלכס 4.30, 7.15, 9.30
תמוז — כולם נפלו על הראש 7.15, 9.30, סקס החיים לפי מונטי פייתון 11.45 בלילה
תל־אביב — הטוב הרע והלא נורא 5.00, 7.15, 9.30

רחובות

בית העם — שתי אצבעות מצידון 7.15, 9.15
הוד — הנבגע ארצנו 6.30, 9.15
חן — ההמון מבברלי הילס 7.15, 9.15, מסעותיו של רובינזון קרוזו 4.30

ירושלים

אדיסון — אהבה בשוקים 4.30, 7.00, 9.15
אוריגיל — ג'ושע אתמול היום 4.30, 7.00, 9.15
אוריון: —
אור 1 — שובו של הנוסע השמיני 4.00, 6.30, 9.00
אור 2 — צרות גדולות בצ'יינה טאון 4.30, 7.00, 9.00
ארמון — כולם נפלו על הראש 4.30, 7.00, 9.15
בית אגרון — הקוסם מארץ עוץ 3.30, משחקי מלחמה 5.00, שיקגו 7.30, המשוטטת הקסומה 2.30, מנציאל כאן 12.00
בנייני האומה — זכרונות אהבה מפירנצה 7.00, 9.15
הבירה — שתי אצבעות מצידון 4.30, 7.15, 9.15
כפיר — צביעה בלב 4.30, 7.00, 9.15
מיטשל — מונה ליזה 7.00, 9.00
עדן — הטוב הרע והלא נורא 4.30, 7.00, 9.00
סינמטק 1 — האגב הלבן 4.00, ריצ'ארד השלישי 7.00, מהלך פרק 9.45
סינמטק 2 — אשה בנרוס 7.00, הקרב על סן פייטרו, ויהי אור 7.00
סמדר — נשיקת אשת העכביש 7.00, 9.15
רון — ירח דבש מבוטל 4.30, 7.00, 9.00

רמת השרון

כוכב — סינדלה והכלבלב הגדול 4.00
מעריב אלכגני 7.00, קסם 9.30

פתח־תקוה

היכל 1 — צביעה בלב 5.00, 7.15, 9.30
היכל 2 — אהבה בשוקים 5.00, 7.15, 9.30
היכל 3 — הטוב הרע והלא נורא 5.00, 7.15, 9.30

רמת־גן גבעתיים

אלמוג — שובו של הנוסע השמיני 4.00, 6.40, 9.30
אורדע — שתי אצבעות מצידון 4.30, 7.15, 9.30
ארמון — צרות גדולות בצ'יינה טאון 5.00, 7.30, 9.45
הדר — צביעה בלב 5.00, 7.15, 9.30
לילי — אותלו 7.15, 9.30
רב גן — רמת גן
גן 1 — ההמון מבברלי הילס 5.00, 7.20, 9.40
גן 2 — ההמון של אתמול בלילה 5.00, 7.20, 9.40
גן 3 — 3 רוקדים ותינוק 5.00, 7.30, 9.40
גן 4 — הנבגע ארצנו 6.15, 9.15
שביט — אהבה בשוקים 7.15, 9.30

כפר סבא

חן — יפה בשחר 7.00, 9.15
עסל — שתי אצבעות מצידון 7.00, 9.15

חדרה

חדרה — קור הרעם 7.00, 9.15
תפן — רמו 7.00, 9.15

חיפה והסביבה

אורה — זכרונות אהבה מפירנצה 4.30, 7.00, 9.15
אורלי — אותלו 6.45, 9.15
אמפיתיאטרון — הטוב הרע והלא נורא 4.30, 7.00, 9.15
ארמון — שובו של הנוסע השמיני 4.00, 6.30, 9.00
חן — להב משונן 4.30, 7.00, 9.15
סינמטק — נשות השמש 2, 7.00, אשה כחולות 9.30
עצמון 1 — תקלה בתלאה 4.30, אהבה בשוקים 7.00, 9.15
עצמון 2 — מונה ליזה 4.45, 7.15, 9.30
עמטי — הנבגע ארצנו 6.00, 9.00
פאר — צרות גדולות בצ'יינה טאון 4.00, 7.00, 9.15
קרן אור המורדים — שואה חלק ב' 6.00
רון — צביעה בלב 4.30, 6.45, 9.00
שביט — שתי אצבעות מצידון 7.00, 9.15
רב גת 1 — ג'ושע אתמול היום 4.30, 4.45, 9.15
רב גת 2 — בעקבות הברך 4.30, 7.00, 9.15
אורות — מלכת הביתנה 7.00, 9.15
בית העם — שובו של מקסטון 9.15
חוזבל — תעלול קטלני 9.15
גיבן — שובו של מקסטון 7.00, 9.15
מכון — הפיראטים 7.00, 9.15
משור — שתי אצבעות מצידון 7.00, 9.15

קרית אונו

מרכז קהילתי — קאראטה קיד 2, 7.00, שנת הדרקון 9.30

חולון

מגדל — הנבגע ארצנו 6.00, 9.00
ארמון — שתי אצבעות מצידון 5.00, 7.30, 9.30
מגדי — צביעה בלב 5.00, 7.15, 9.30
ריגה — הטוב הרע והלא נורא 5.00, 7.15, 9.30
מרכז קרית שרת — רשמו המיל המשמשי הבוסטונים 4.00, 7.15, 9.30

בת־ים

אורנים — קור הרעם 4.30, 7.15, 9.30
עצמאות — הטוב הרע והלא נורא 5.00, 7.15, 9.30

רמלה

היכל התרבות — מלון ניו המפשייר 9.00

עפולה

היכל התרבות — אותלו 8.30

הרצליה

דוד — הטוב הרע והלא נורא 4.30, 7.15, 9.30
חושל — נשיקה בעיטה 5.00, 7.15, 9.30
תפארת — קור הרעם 7.15, 9.15
מלון רציאל — בשחר עקר 7.00, 9.30

נתניה

סמויר — הסיפור האמיתי 5.00, 7.00, 9.15
שרון — תעלול קטלני 5.00, 7.00, 9.15

על תקליטים ומקליטים / נתן דונביץ

רוסטרופוביץ'־דבוז'אק, בפעם השביעית

המלחין הצ'כי אנטונין דבוז'אק הוא הוכחה ניצחת לכך שאסור לאבות להכריח את בניהם לעסוק במקצוע שהאב בחר בשבילם. אביו של דבוז'אק לחץ עליו שיהיה שו־ליה בארטליה ואחר כך יפתח בקאר־יירה של קצב עצמאי. הבן, תודה לאל, פנה למוסיקה. אחת היצירות המפורסמות ביותר שלו היתה הקונ־צ'רטו לצ'לו ולתזמורת. כל צ'לן מפורסם, פחות או יותר, ניסה את הקונצ'רטו, שהוא סוס נפלא לרכב עליו, כשיודעים לרכב. מסטיסלאב רוסטרופוביץ' עשה זאת שוב, עתה, כשהקליט את הקונצ'רטו בפעם השביעית.

ההקלטות הקודמות היו סיפור מתמשך של קונפליקטים, וההקלטה החדשה לא זו בלבד שלא תסיים את חילוקי־הדעות, אלא היא מעלה אותם לשיא חדש. כמעט כל הקלטה שמצאה חן באוזני המבקרים — רוסטרופוביץ' לא שבע נחת ממנה. וכמעט כל הקלטה שהוא חשב לטובה במיוחד — המבקרים מצאו בה פגמים וליקויים. ושוב זה קורה, גם הפעם.

רוסטרופוביץ' מאוהב בהקלטה של הקונצ'רטו שעשה עם התזמורת הפילהרמונית הלונדונית, בניצוחו של קארלו מאריה ג'וליני. תקליט אי־אמ־איי, משנת 1978. ראה אור גם בהטבעה ישראלית. המבקרים קבעו, כי ג'וליני מרדים את הנגינה ומכביד את הביצוע שלא לצורך. המבקרים קובעים כי התקליט שעשה עם הפילהרמונית של ברלין, בניצוחו של הרברט פון קאראיאן, בסוף שנות השישים ("דויטשה גרמופון") הוא היפה מכולם. רוסטרופוביץ' טוען כי בנגינה עם הבר־לינאים אין ספונטניות. המבקרים טוענים, כי היופי קולח כמו מעצמו.

עכשיו ראתה אור ההקלטה השביעית, בתקליט של החברה הצרפתית "אראטו", עם תזמורת בוסטון בניצוחו של היפני סייג'י אוזאווה. זוהי ההקלטה הדיגיטאלית הראשונה של הקונצ'רטו בנגינת רוסטרופוביץ', ובצד השני של התקליט מוטבעת יצירתו של צ'ייקובסקי "וואריאציות רוקוקו", שאותה הקליט בעבר עם קאראיאן. רוסטרופוביץ' מצוין, כתמיד. פיוטי מאוד. אוזאווה, לעומתו, רעשני ומחוספס. לא קיימים כאן השילוב והמיזוג האידיאליים המאפיינים את התקליט בניצוחו של קאראיאן. גם המבקשים את הצליל הדיגיטאלי היפה ייתכן שיתאכזבו הפעם. הוא נשמע, בכמה מקומות, כל־כך מאסיווי ומחוספס, עד כי נדמה לך שהליווי התזמורתי שייך ליצירה אחרת.

רוסטרופוביץ' אינו יכול שלא להיות פיוטי ביצירתו של דבוז'אק. יש סיפור מאחורי הרוח האלגית. דבוז'אק כתב את הקונצ'רטו בשלהי שהותו בת שלוש השנים בארצות־הברית (שם הלחין גם את הסימפוניה התשיעית, "מן העולם החדש"). בשובו למולדתו מתה גיסתו, לסיפור אהבתם, בסתר, היה טעם של פרי אסור. דבוז'אק פיתה אותה פעם או פעמיים. אחר כך הרבה להתאבל עליה ושילב בפרק השני שיר שאהבה (כלול באו־פוס 82), בשם "הניחו לי". נעימת השיר חוזרת גם בפרק השלישי, האחרון. רוסטרופוביץ' מנגן את הפרק השני בהרבה עדנה, עדינות ורוך. בפרק השלישי מבחין אוזאווה את התזמורת על אוזנו של המאזין, כמו היה לבו גס. רוסטרופוביץ', משום מה, שבע־רצון.

אם אתה רוצה לשמוע את הפרק השני בביצוע הפיוטי ביותר, שבו נשמע לי הצ'לו כתפילת־אדם, כדאי לך לנסות ולהשיג את הקונצ'רטו בנגינת פאבלו קזאלס, עם התזמורת הפילהרמונית הצ'כית בניצוחו של ג'ורג' סל. ההקלטה המפורסמת משנת 1938 מוטבעת בתקליט אי־אמ־איי, הרואה אור מחדש אחת לכמה שנים. עתה הוא מגיע לכאן מצרפת, איכותו משובחת.

הפיוט מאפיין הקלטה חדשה, אחרת, של הקונצ'רטו, שראתה אור בימים אלה ממש. יו־יו מה, הצ'לן הצרפתי הצעיר ממוצא סיני, הקליט את הקונצ'רטו עם הפילהרמונית הווינאית, בניצוחו של לורין מאזל. סי־בי־אס, ביבוא מהולנד. בצד השני של התקליט שתי יצירות קטנות של דבוז'אק לצ'לו ולתזמורת, אך הקונצ'רטו הוא, כמובן, העיקר. יו־יו מה וירטואוז גדול. יש הסבורים כי מבחינת היכולת הטכנית הוא עולה על כל צ'לן מאז עמנואל פוירמן. עתה, בהקלטה זאת, עומדת למבחן רגישותו המוסיקאלית שלו. התוצ־אה משיתוף הפעולה עם מאזל מעניינת: בשמיעה ראשונה לא התלהבתי. פה ושם בשמעת הפר־סיקה כמתמשכת מדי. זה באמת, במידה רבה, היפוכו של [illegible] למשל. אבל בהאזנה שנייה אתה נהנה הנאה רבה מן הרגע. [illegible] ישתפיה לצ'לו ולתזמורת. השניים מגלים בה כל פינה יפה. הביצוע היפה ביותר למי שמבקש לשמוע את הקונצ'רטו ברוח זו, הרוגעת.

רוסטרופוביץ': שיא חדש

אם אתה מבקש בנגינה את רוח הנעורים, הרעננות הסוערת, קח את התקליט של הצ'לן האמריקאי הצעיר לין הארל, עם התזמורת הסימפונית הלונדונית בניצוחו של ג'יימס לוין. תקליט אר־סי־איי, משנת 1975. שני הצעירים חברו בנגינה הגורמת לך לחייך, בהנאה, לאורך היצירה כולה. אין יצירות נוספות בתקליט, אך בסיומו של הקונצ'רטו השתי שאינני זקוק לתוספות. השניים מחייבים לא רק בתמונת העטיפה, אלא בנגינה כולה. בעיקר בפרקים החיצוניים. רוח אביבית.

לסיכום, מן ההקלטות שמניתי לעיל הייתי בוחר — אילו נדרשתי לבחור באחת — באות של רוסטרופוביץ', עם הפילהרמונית של ברלין, בניצוחו של קאראיאן. "דויטשה גרמופון". בקרוב גם בדיסקים.

אופרה

אם צפית בסרטו של זפירלי "אותלו" ואתה מבקש לשוב אל המוסיקה, אינך צריך ללכת רחוק. פסקול הסרט נחשב, בזכות עצמו, אחד הביצועים הגדולים של האופרה.

ההקלטה של "אותלו" שונה מהקלטות מיוחדות לסרטים שנעשו בעבר, כמו בשביל "לה טראוויאטה", "דון ג'ובאני" או "כרמן", שלא היו בפיסגה. יש מבקרים הטוענים כי זאת ההקלטה היפה ביותר — מאז ההקלטה הגדולה מכולן בניצוחו של טוסקניני.

איש לא הגיע לקרסוליו של האיטלקי הזקן. עכשיו מעבירים את ההקלטה שלו לדיסקים. אינני בטוח שהצלחתם תהיה שלמה, אף כי ההאזנה לדיסק תהיה טובה יותר מההאזנה לתקליט. במקור עשו מהנדסי אר־סי־איי הקלטה בינונית למדי, מבחינה טכנית. אבל הקצבים, הדרמה, המתחים, היופי, הפיוט של טוסקניני — נותרו ללא מתחרה.

בהקלטה החדשה, של פסקול הסרט, מנצח לורין מאזל על המקהלה והתזמורת של "לה סקאלה" במילאנו, בקצבים המפתיעים את מי שמכירים את מאזל. הוא מתעלה על עצמו. פלאסידו דומינגו, לדעת כל המבקרים שקראתי את דבריהם בשבועות האחרונים, הוא אותלו הגדול מכולם. קאטיה ריצ'ארלי כדסדמונה — גם היא מצוינת. זו תקליטה הטוב ביותר. ויוסטינו דיאז, כיאגו, אמנם אינו שנני ומאופיין בטימבר גבוה (בהקלטה בניצוחו של טוליו סראפין, אר־סי־איי) אך זמרתו קולחת ונוגה.

עוד מעלה להקלטה החדשה (בתקליטים, קלטות או דיסקים) — היא נכנסת כולה, ללא קיצורים או השמטות, לשני תקליטים בלבד. ודיסקן גדול. מבחינה טכנית ההקלטה משובחת, ובניגוד למוסיקה קודמת שהוקלטה במיוחד לסרטים אין היא סובלת מתהודה־יתר. הקלטה דיגיטאלית בהירה וברורה, בתקליטי אי־אמ־איי מגרמניה.

ועוד בעניין אופרה: במדור זה ב־6 במאי השנה שיבחתי מאוד הקלטה חדשה של אופרה בלתי ידועה "המסע לריימס" מאת רוסיני. בקיץ 1984 היא הועלתה בהצלחה גדולה בפסטיבל פזארו, עיר מולדתו של רוסיני, בניצוחו של קלאודיו אבאדו. הוא ניצח על התזמורת הקאמרית של אירופה, המקהלה הפילהרמונית של פראג וצוות זמרים נוצץ ותוסס. שום בית אופרה אינו יכול, לדעתי, לרכז שמונה זמרים ברמה כזאת להפקה אחת. אבאדו עשה זאת. "דויטשה גרמופון" הקליטה, והטלוויזיה האי־טלקית הסריטה. סרט־הווידיאו הוא חוויה לעצמה, ועותקים פיראטיים שלו כבר מצויים בארץ. הצפנתי. חגיגה לעין ולאוזן.

ההקלטה — בשלושה תקליטים, או בשני דיסקים. הדיסקים נפלאים. לדעתי, חוויה שאינה נופלת מזו של הקלטה בירידה ל"ספר מטוליה" — תוססת, שופעת עליצות, ומבחינה מוסיקאלית אולי עולה עליה. עתה בחר כתב־העת היוקרתי ביותר לתקליטים, "גרמופון", באנגליה, בהקלטת "המסע לריימס" כהקלטה מספר אחת לשנה זאת. מעט העותקים של האופרה שהיו בחנויות בתל־אביב — נחטפו. משלוחים נוספים — בדרך.

אם אתה חובב אופרה, אסור לך להחמיץ את החגיגה הגדולה. גם כאן מככבת בין השאר, קטיה ריצ'ארלי, ועמה לוצ'יה ואלנטיני־טראני, לילה קוברלי, צ'צ'יליה גאסדיה, פראנצ'סקו אראיזה, אדוארד גימנס, ליאו נוצ'י, רוג'ר ריימונדי, סמואל ראמי ואנזו דארה. שמונה מהם לא תמצא תחת גג אחד, אלא באירוע מיוחד במינו, כמו שאירע בפזארו. זו הקלטה שנכנסה להיסטוריה ברגע שירד עליה המסך בערב הראשון. ההקלטה פומבית, עם קצת קולות־קהל שאינם מפריעים. ההאזנה לשני הדיסקים מקנה לך את התחושה שאתה שם, במופע הפומבי, בשורה חמש או שש.

ברנשטיין באמסטרדאם, בניו־יורק ובבודפשט

הם הגיעו: שני התקליטים של הסימפוניה התשיעית של מאהלר, בניצוחו של ליאונרד ברנשטיין. ברנשטיין ניצח על הסימפוניה בקיץ אשתקד עם התזמורת הפילהרמונית הישראלית. הקונצרטים תוארו כחוויה נדירה. ברנשטיין, כדרכו, השקיע בניצוחו את כל נשמתו. אין עוד מנצח שיש לו מעורבות רגשית כל־כך רבה בהשמעת יצירותיו של מאהלר כמו שיש לברנשטיין. הקלטותיו הישנות, משנות השישים (סי־בי־אס), עולות עתה מחדש על דיסקים. אבל הצליל מיושן וגם ברנשטיין של היום הוא ברנשטיין אחר. הרבה יותר מהורהר. פרצי הרגשות התחלפו בהרהורים. איטי בתהודה, אם תרצה. בתשיעית זה טוב.

כאשר ניצח כאן אמר שאין טובה מהפילהרמונית הישראלית. חברי התזמורת קיבלו את המחמאה בהתלהבות. ואז למדו כי לפני בואו לארץ הקליט ברנשטיין את התשיעית עם תזמורת הקונצרטחבאו באמסטרדאם, בקונצרטים פומביים. "דויטשה גרמופון" הקליטה. עתה מגיעים לכאן הפירות — שני תקליטים, או קלטות, או דיסקים. 419 208.

התקליטים כבר בידי, והאזנתי להם. חוויה גדולה, מוקלטת היטב. כמעט העתק — אם מותר לסמוך על הזיכרון — של הקונצרט בתל־אביב. לתזמורת ההולנדית נגינה שקופה ובהירה יותר מזאת שלנו. כלי הנשיפה נפלאים. זה אחד הביצועים הגדולים.

בתוך כך גם ראתה אור הקלטת הסימפוניה השביעית של מאהלר, בניצוחו של ברנשטיין. את השבי־עית הוא משמיע עם הפילהרמונית של ניו־יורק, שהיתה שנים רבות, ומוצלחות, התזמורת שלו. עכשיו עומד בראשה זובין מהטה. כמעט שאין מקליטים אותה בניצוח מהטה. עדיין לא הגיע אלי עותק של ההקלטה, כך שאינני יכול לחוות דעה. שני תקליטים, שתי קלטות או שני דיסקים — 211 419.

ברנשטיין מקליט איפוא את מכלול הסימפוניות של מאהלר, ל"דויטשה גרמופון". הוא בוחר לכל סימפוניה את התזמורת המתאימה לה ביותר, לדעתו. ואין לו קושי לקבל כל תזמורת שיחפוץ בה. וכך, אותה חברה עצמה עורכת תחרות מרתקת בין גדולי המנצחים על הסימפוניות של מאהלר — ברנשטיין, קאראיאן, אבאדו, סינופולי. בחברה־התאומה, "דקה", באנגליה, מקליט בינתיים שולטי מחדש את כל הסימפוניות. איזה מבחר!

בתשיעית, אני נשאר נאמן לשני הדיסקים של קאראיאן עם הברלינאים, בהקלטה פומבית. ברנשטיין גדול, אך אינו יכול להחליף את הקלטת קאראיאן. טוב למי שיכול להחזיק גם בזו וגם בזו.

ועוד ברנשטיין: בימים אלה החל יבוא מסודר ושיר של תקליטי החברה הממלכתית "הונגארוטון", מבודפשט. מבחר מעניין, גם של יצירות נדירות, ועוד נרחיב על כך את הדיבור.

במשלוח הראשון כלול גם תקליט של תזמורת הרדיו הבווארי, ממינכן, בקונצרט פומבי בבודפשט, בניצוחו של ברנשטיין, בקונצרט, בנובמבר 1983. מגיש ברנשטיין את אחד הביצועים היפים ביותר של המוסיקה לכלי מיתר, כלי הקשה וצ'לסטה מאת בארטוק. וגם — כדרכו — דיוורטימנטו של ברנשטיין לתזמורת. הם מסיימים את הקונצרט בביצוע סוער של המחול ההונגרי מס' 6 של בראהמס. בארטוק הוא מרכזו של תקליט זה. הקלטה דיגיטאלית משובחת, וגם התקליט עצמו טוב. SLPD 12631.

התיאטרון הישראלי
הערב יום ג' 4.11
תיאטרון הבימה
המלך מתים הראשון
16.00, 18.45

הארץ ממליץ

תל אביב

קוקה קולה, קיד (סיקדאלבר) — קומדיה אירונית עדינה בבימוי של מאקאבייב ("מסתורי האורגניזם") על הקושי להיות ספונטני בעולם שבו ההוויה מוכתבת על ידי פרסומת ואינטרסים כלכליים.

מלכת הביתנה (לב 3) — סרטו של יצחק (צפל) ישורון עוסק באלימות בתהליך שאולי כבר מאוחר לעוצרו. במסווה של "סרט נוער" הוא חושף כמה אמיתות מכאיבות על החברה הישראלית. משחק מצוין של יצחק ברנר ואלון אבוטבול.

זכרונות אהבה מפירנצה (גטון) — עיבוד קולנועי מענג לרומן של א.מ. פורסטר "חדר עם נוף", מעביר את האווירה לתקופה הוויקטוריאנית באנגליה. טיול באיטליה נוגע במאורעות נסתרים בנפשה של נערה אנגליה מהוגנת היטב, ומשחרר בה כוח למרוד במערכת המנהגים הצבועה שבתוכה גדלה. צילומים יפים להפליא של טוני פירס רוברטס, בימוי מעודן של ג'יימס אייבורי ("אבק להט", "הבוסטונים"), וגלריה של שחקנים אנגליים טובים ביניהם מגי סמית.

עקבות אורח (פריז) — הבימאית אנייס וארדה עוקבת אחר השבועות האחרונים בחייה של נערה נודדת, שקפאה מקור בדרום צרפת. סרט בעל יופי סגפני. בכיכובה של סנדרין בונר המצוינת.

שתי אצבעות מצידון (פאר) — קורותיה של יחידת חי"ר קטנה בתקופה האנגלית של מלחמת לבנון, כפי שהם נראים בעיני החייל הפשוט. סרט פעולה מותח, תיאור תבונתי אותנטי, ההצגה לא פשטנית של סיטואציה פוליטית מורכבת. בבימויו של אלי כהן.

שואה (מוזיאון ת"א) — תשע וחצי שעות של ראיונות עם עדי ראייה, קורבנות ורוצחים. קלוד לנצמן משחזר את "הפתרון הסופי" לפרטי פרטים.

מונה ליזה (דיזנגוף 1) — גנגסטר תמים המתאהב בפרוצה שחורה, עשויה, בגילומו המצוין של בוב הוסקינס, לדעת מרגשת ומעוררת הרהורים. "סרט אפל" של ניל ג'ורדן ("חברת הזאבים").

ירושלים

מונה ליזה (מיטשל) — ראה דיזנגוף 1 ת"א.
זכרונות אהבה מפירנצה (בנייני האומה) — ראה צפון ת"א
שתי אצבעות מצידון (הבירה) — ראה פאר ת"א

חיפה

שואה (קרדאור וסינמטק) — ראה מוזיאון ת"א
מונה ליזה (עצמון) — ראה דיזנגוף 1 ת"א
שתי אצבעות מצידון (שביט) — ראה פאר ת"א
זכרונות אהבה מפירנצה (אורה) — ראה צפון ת"א

מכתבים למערכת הארץ

שביתה ארצית — מי יחליט?

השתייה השביתה מהאכזריות ביותר שידעה מדינת ישראל מי עודה. אחיות בתי־החולים, אשר כל אדם מכיר ומוקיר את חיוניות תפקידן וייעודן היהודי, פרשו מארגונן המקצועי בהסתדרות, וללא בדיקות כלשהן הופיעה הנהגה מיליטנטית, דירדרה את שירותי הבריאות אל סף התהום, עד אשר נשיא המדינה בהתערבותו ורק להן הכל הצלה להוציאן ממלכודן.

נדמה שהציבור רשאי לשאול את התמישייה המובילה של האחיות: מי שם אתכן בראש מאבק אכזרי זה? מי בחר בכן ומי הסמיך אתכן? אפילו הצלחתן להציג כמה עשרות לפני ביתו של ראש הממשלה, או להוביל כמה מאות אחיות/אחים להפגנה בפני הכנסת — אין בכך כל ראיה או הוכחה כי רוב ציבור האחיות הסכים לדרך המאבק ותמך בהנהגתן.

יש ארצות האוסרות שביתה בקבוצות מסוימים, החיוניות לשירות הציבור. אין סיכוי שכך יקרה במדינת ישראל. אך מותר להעלות את הדרישה, כי כל איגוד מקצועי ארצי יחויב על־פי חוק המדינה לקיים הצבעה חשאית בין חבריו בטרם יכריז שביתה בהיקף ארצי, ורק רוב של שני שלישים בעד שביתה יאפשר להכריז עליה. אינני הטעם הפרולטרי אילו יראו בכך פגיעה בזכויותיהם האלמנטריות, אך הציבור האילם בדרך־כלל, רשאי להציג דרישה כזו. ושר העבודה והרווחה יזכה להערכה רבה אם יתן דעתו לעניין זה.

משה בר אילן
תל־אביב

ריטואל קבוע

אפשר להבין את להיטותם של אקונומיסטים צעירים באוצר להטיל מס על קיצבאות זיקנה. זהו מס אידיאלי, שאפשר לחשב בדייקנות רבה כמה הוא יביא לאוצר.

יתר על כן, הימנעות או השתמטות מתשלומו אפשרית רק בשתי דרכים: השלמת התהליך הביולוגי של הקיצבאי או העתקת מקום מגוריו למדינה אחרת. בשני המקרים תישאר הקיצבה כולה בקופה.

יש להניח שגם הפעם תסכל הכנסת את הטלת המס. מתקבל הרושם שיש כאן ריטואל קבוע. הממשלה מגישה את הודעתה לאזן את התקציב, ואילו הכנסת מוכיחה שביכולתה למנוע מהממשלה עשיית שטויות יוצאות דופן.

תוך כדי כך, בין הכוונה להטלת המס ועד לביטולה — כמעט ופורחת נשמתם של זקנות וזקנים לא מעטים, עקב חרדה עמוקה לעתידם.

אלחנן שנהן
תל־אביב

רכבת לאילת

דו"ח של אגף התכנון במשרד התיירות, המסתייג חלקית מתוכנית המסילה לאילת, צוטט ב"הארץ" (17.10). מן הטיעונים הנזכרים בו עולה, שמחברי הדו"ח מודעים לתכונות התחבורה המסילתית בהשוואה לסוגי תחבורה אחרים. התיירות השוואתית פשוטה היתה מביאה למסקנה, שהרכבת עשויה לסייע בפיתוח התיירות באזור.

גורם המפתח להעשות קבילותה של רכבת הנוסעים אל אילת וממנה הוא התוך הזול הפנימי של קרון הרכבת, שהוא גדול יותר מזה שבכל תחבורה חלופית. הממדים הללו מאפשרים היצע של שירותי לוואי שחשיבותם עולה בנסיעה הארוכה שבין מרכז הארץ לאילת, ואלו הם: מושבים מרווחים, שולחנות, מבחר צורות תכנון הישיבה, שירותי הסעדה מגוונים, קרונות מיצפור המאפשרים צפייה בנוף הדרך בגגות שקופים בסיפון העליון, קרונות שינה בין אילת לבין שלוש הערים הגדולות, ואפשרות להסעת כלי רכב פרטיים בקרונות מתאימים.

משך הנסיעה המתוכנן בין תל־אביב לאילת יהיה כארבע שעות, בין חיפה לאילת חמש עד שש שעות, וכך גם בין ירושלים לאילת.

כך תגיע תיירות פנים (וגם חוץ) של משפחות, יחידים, או קבוצות אל אתרי הנופש בערבה ובאילת, בשילוב ביקור באתרים שבסמוך לתוואי המסילה.

טיעון נוסף שהוזכר בדו"ח הוא פגיעת הרכבת באיכות הסביבה. יש לזכור שרכבת אופיינית כמוה כ־80 משאיות סמי־טריילר כבדות בעומס 30 טון כל אחת או 44 משאיות להובלת מוצבים בעומס 50 טון. הרכבת, בנוסף, תפחית את תאונות הדרכים.

אילן מלקוב
דובר רכבת ישראל
חיפה

שיפור בשירותי הדואר

ע. יפה שואל באירוניה במכתבו ("הארץ" 27.10) אם משרדי התקשורת והפנים הם מאותה מדינה. אכן אין זה סוד, כי שירותי הדואר, כיחידה ממשלתית, לא היו מעולם בראש סולם העדיפויות, והמקום להשקיע בבתי־דואר, מבנים, ציוד ומיכון, היתה הנוהה קשה בתחומים אלה במשך השנים. עם זאת נתן משרד התקשורת בשנתיים האחרונות את דעתו למראה בתי הדואר והסניפים, וכ־50 בתי דואר עברו לתהליך של שיפוץ, ונפתחו והורחבו יחידות דואר רבות. זה הישג לא מבוטל בהתחשב באילוצים התקציביים, בקיצוצי כוח אדם ובנסיבות בהן היה שרוי המשק בשנה האחרונה.

אבי חפץ
דובר משרד התקשורת
ירושלים

MACCAO מקאו
המסעדה הכי סינית בעיר
יש סינית ויש סיניות
אולם הכי סינית בעיר
היא הסינית היפה "מקאו"
בה אוכלים סינית ומבלים סינית.
ארוחות צהריים עיסקיות (5 מנות) החל מ־15 ש"ח.
רח' ירמיהו 7 תל־אביב טלפון: 5464311, 03־5464273
חניה חינם לכל אורחי המסעדה.

התזמורת הקאמרית הישראלית
מנהל מוסיקלי: יואב תלמי
סידרת "הקונצרטים לכל המשפחה" בירושלים
אנו שמחים להודיע על קיום סידרה בת 5 קונצרטים "לכל המשפחה"
בעונת 1986־7 בשיתוף תיאטרון ירושלים.
הקונצרט הראשון בירושלים בלבד:
"הבה נאזין לאופרה"
קטעים מוסברים מתוך "נישואי פיגרו"
בניצוחו של מרטין מרי
תיאטרון ירושלים ע"ש שרובר
יום א', 9.11.86, 17.00
קונצרטים נוספים
ינוהו ע"י אריה ורדי, יואב תלמי, ואחרים.
כרטיסים בתיאטרון ירושלים.
כל הכרטיסים לסדרות בת"א אזלו.

עיר של אבן ובטון

בטקס אזכרה למאיר דיזנגוף אמר שלמה להט, ראש עיריית תל־אביב: "אנחנו פועלים ברוח חזונו של מאיר דיזנגוף לפיתוח תל־אביב".

האמנם? ביום שישי, ה־10 באוקטובר, הופיעה מודעה של חברת נתיבי איילון, המודיעה לתושבי שדרות מוצקין בצפון תל־אביב כי היא עומדת להרוס את השדרה ולסלול במקומה מקומות חנייה.

לאחר הניסיון להפוך את גן־מאיר לחניון ענק, רוצה ראש העיר להרוס פינת חמד נוספת בצפון תל־אביב. במקום להוריד את איכות החיים, למנוע שקט ושלווה מהדיירים, ולגרום רעש ועשן.

האם־כך יחזרו משפחות צעירות לתל־אביב ויפיחו רוח חיים בעיר? איך רוצה צ'יץ' להחזיר חיים צעירים לתל־אביב אם הוא הורס כל חלקה טובה ושקטה של ירק בעיר והופך את תל־אביב לעיר של אבן, בטון וברזל?

ציפורה הרשון
תל־אביב

זקוק דחוף למודעה?
מודפון
לשירותך 24 שעות ביממה
03־383838
לבעלי כרטיסי אשראי בלבד

מחוז הצפון
מרחב תכנון מקומי מחוזי צפון
ניתנת בזה הודעה בדבר הזעה עפ"י סעיף 149־151 לחוק התכנון והבניה שהוגשה בקשה להקמת מגורים תיק מס' 224 בגוש 16582 חל' 49 בשטח של 116.51 מ"ר לפי תכנית ג/5036.
את ההתנגדויות להתרת שמוש חורג וכו"ל אפשר להגיש תוך שבועיים מתאריך הודעה זו לועדה המחוזית לתכנון ולבניה צפון, משרד הפנים בית הממשלה, נצרת עלית. ניתן לעיין בתכנית המוצעת במשרד זה בכל יום בשעות קבלת קהל.
ע. קלעג'י
יו"ר הועדה המחוזית לתכנון ולבניה, צפון

אג.קי. פיתוח ועיצוב